# ITS-LS 5852-D

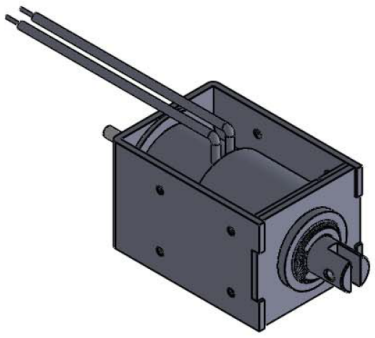

## Beschreibung

Günstig und leicht durch Rahmenbauweise. Inkl.Dämpfungsring zur Dämpfung des Anschlaggeräusches. Offene Bauform mit geschlossenem Joch.

**Hub:** 30-40 mm
**Gewicht:** 1090 g

## Spulendaten

| | | | | |
|---|---|---|---|---|
| **Relative ED (%)** | 100 | 50 | 25 | 10 |
| **Max. Leistung (Watt)** | 16,00 | 32,00 | 64,00 | 160 |
| **Max. ED (Sek.)** | ∞ | 150 | 75 | 30 |

## Magnetausführungen

**Spannung:**
6 VDC (standard)
12 VDC (standard)
24 VDC (standard)
weitere Spannungsvarianten auf Anfrage

## Sonderanfertigungen

Sie wollen diesen Standardmagneten abändern (z. B. Abmessungen, Kräfte, usw …) dann senden Sie uns einfach dieses Formular: Checkliste (PDF, 390 kB)

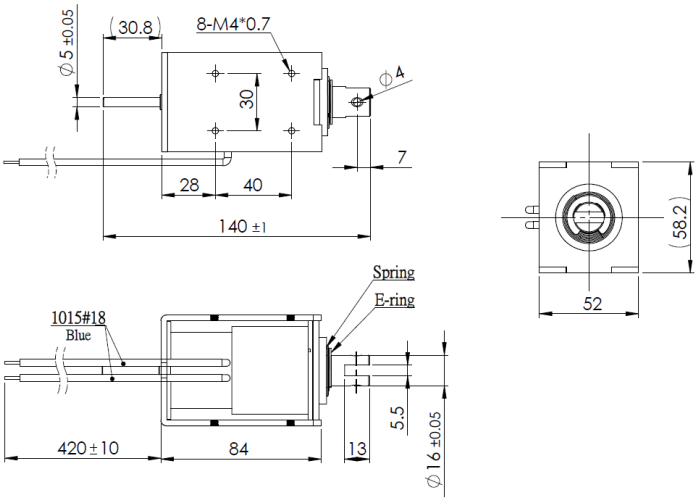


## Kraft-Weg-Diagramm (N/mm)

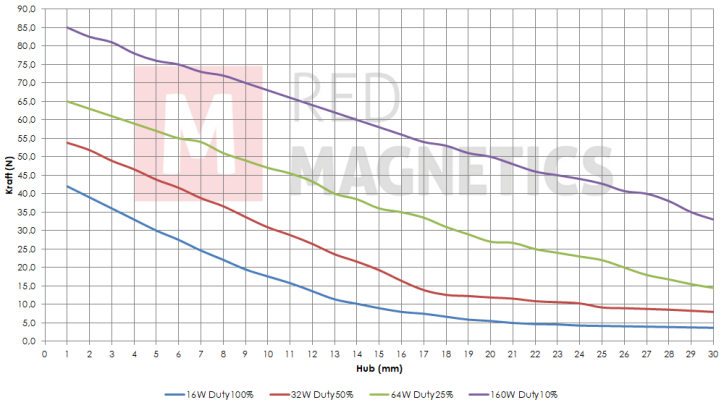


Messungen erfolgten unter Laborbedingungen ohne Rückholfeder

RED MAGNETICS

Intertec Components GmbH
Munich Airport Office
Lilienthalstraße 17 a
85399 Hallbergmoos · Deutschland

Telefon: +49 811-996799-65
Telefax: +49 811-996799-20
service@red-magnetics.com
www.red-magnetics.com
/var/www/html/products/ITS-LS 5852-D