# ITS-LH 1108-D

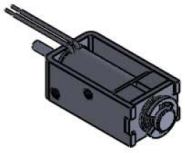

## Beschreibung

Ein integrierter Permanentmagnet hält den Tauchkern in eingefahrenem Zustand. Leicht bistabile Eigenschaften erhält er durch eine Rückholfeder.

**Hub:** 4 mm
**Gewicht:** 10 g

## Spulendaten

| | | | |
|---|---|---|---|
| **Relative ED (%)** | 100 | 50 | 25 |
| **Max. Leistung (Watt)** | 1,00 | 2,00 | 4,00 |
| **Max. ED (Sek.)** | ∞ | 150 | 75 |

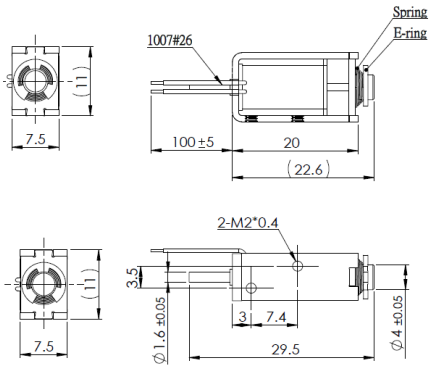


## Magnetausführungen

**Spannung:**
12 VDC (standard)
24 VDC (standard)
weitere Spannungsvarianten auf Anfrage

## Sonderanfertigungen

Sie wollen diesen Standardmagneten abändern (z. B. Abmessungen, Kräfte, usw …) dann senden Sie uns einfach dieses Formular: Checkliste (PDF, 390 kB)

## Kraft-Weg-Diagramm (N/mm)

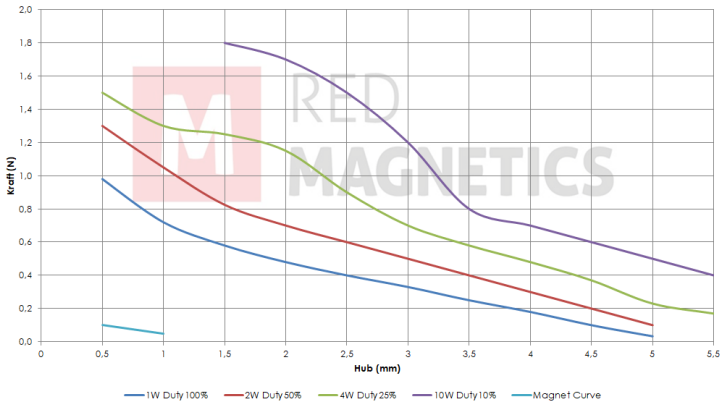


Messungen erfolgten unter Laborbedingungen ohne Rückholfeder

RED MAGNETICS

Intertec Components GmbH
Munich Airport Office
Lilienthalstraße 17 a
85399 Hallbergmoos · Deutschland

Telefon: +49 811-996799-65
Telefax: +49 811-996799-20
service@red-magnetics.com
www.red-magnetics.com

# ITS-LH 1108-Z

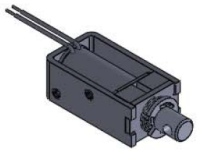

## Beschreibung

Ein integrierter Permanentmagnet hält den Tauchkern in eingefahrenem Zustand. Leicht bistabile Eigenschaften erhält er durch eine Rückholfeder.

**Hub:** 4 mm
**Gewicht:** 10 g

## Spulendaten

| | | | |
|---|---|---|---|
| **Relative ED (%)** | 100 | 50 | 25 |
| **Max. Leistung (Watt)** | 1,00 | 2,00 | 4,00 |
| **Max. ED (Sek.)** | ∞ | 150 | 75 |

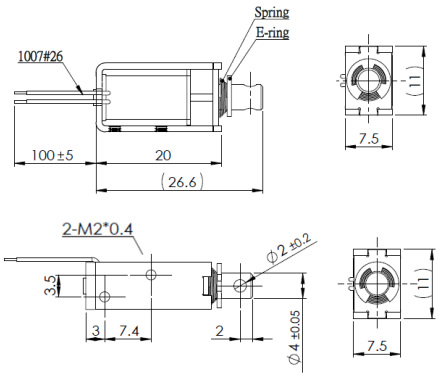


## Magnetausführungen

**Spannung:**
12 VDC (standard)
24 VDC (standard)
weitere Spannungsvarianten auf Anfrage

## Sonderanfertigungen

Sie wollen diesen Standardmagneten abändern (z. B. Abmessungen, Kräfte, usw …) dann senden Sie uns einfach dieses Formular: Checkliste (PDF, 390 kB)

## Kraft-Weg-Diagramm (N/mm)

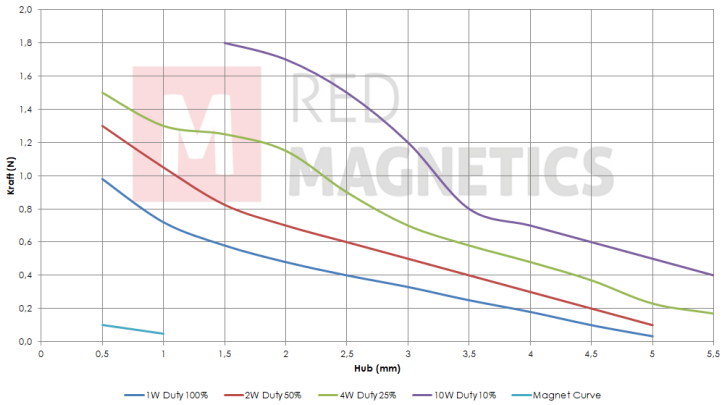


Messungen erfolgten unter Laborbedingungen ohne Rückholfeder

RED MAGNETICS

Intertec Components GmbH
Munich Airport Office
Lilienthalstraße 17 a
85399 Hallbergmoos · Deutschland

Telefon: +49 811-996799-65
Telefax: +49 811-996799-20
service@red-magnetics.com
www.red-magnetics.com

# ITS-LH 1513-D

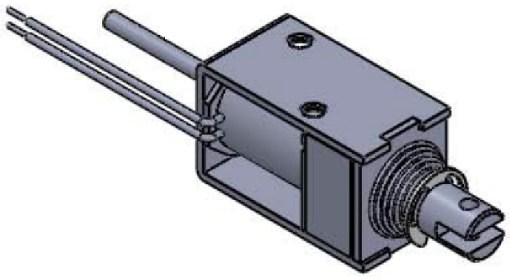

## Beschreibung

Ein integrierter Permanentmagnet hält den Tauchkern in eingefahrenem Zustand. Leicht bistabile Eigenschaften erhält er durch eine Rückholfeder.

**Hub:** 6 mm
**Gewicht:** 26 g

## Spulendaten

| | | | |
|---|---|---|---|
| **Relative ED (%)** | 100 | 50 | 25 |
| **Max. Leistung (Watt)** | 2,50 | 5,00 | 10,00 |
| **Max. ED (Sek.)** | ∞ | 150 | 75 |

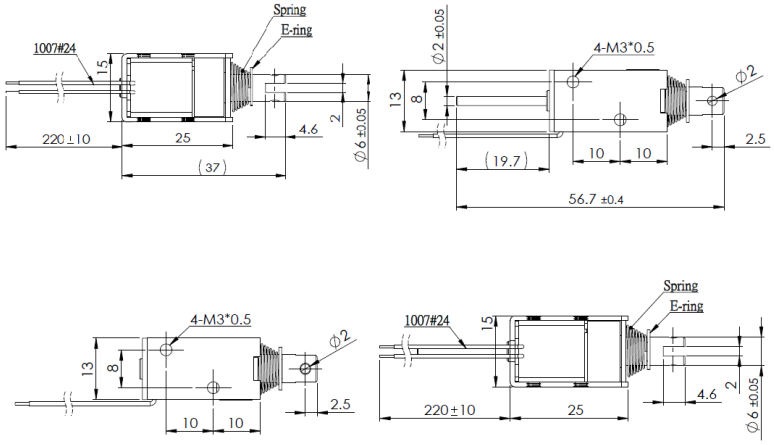


## Magnetausführungen

**Spannung:**
12 VDC (standard)
24 VDC (standard)
weitere Spannungsvarianten auf Anfrage

## Sonderanfertigungen

Sie wollen diesen Standardmagneten abändern (z. B. Abmessungen, Kräfte, usw …) dann senden Sie uns einfach dieses Formular: Checkliste (PDF, 390 kB)

## Kraft-Weg-Diagramm (N/mm)

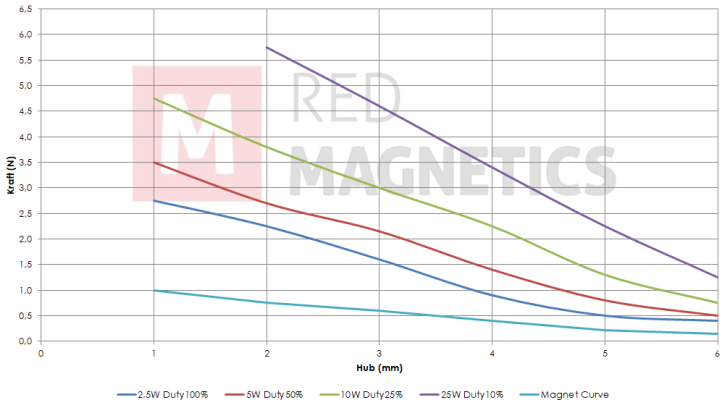


Messungen erfolgten unter Laborbedingungen ohne Rückholfeder

RED MAGNETICS

Intertec Components GmbH
Munich Airport Office
Lilienthalstraße 17 a
85399 Hallbergmoos · Deutschland

Telefon: +49 811-996799-65
Telefax: +49 811-996799-20
service@red-magnetics.com
www.red-magnetics.com

# ITS-LH 1513-Z

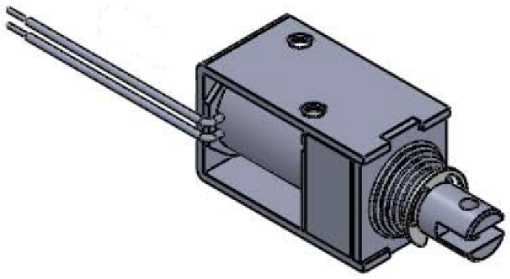

## Beschreibung

Ein integrierter Permanentmagnet hält den Tauchkern in eingefahrenem Zustand. Leicht bistabile Eigenschaften erhält er durch eine Rückholfeder.

**Hub:** 6 mm
**Gewicht:** 26 g

## Spulendaten

| | | | |
|---|---|---|---|
| **Relative ED (%)** | 100 | 50 | 25 |
| **Max. Leistung (Watt)** | 2,50 | 5,00 | 10,00 |
| **Max. ED (Sek.)** | ∞ | 150 | 75 |

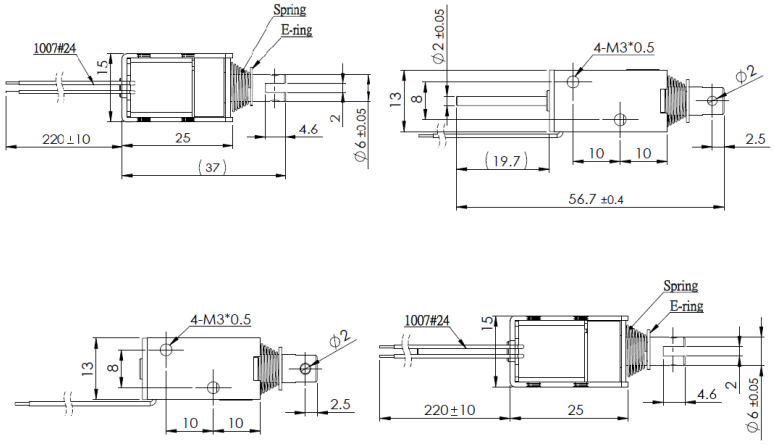


## Magnetausführungen

**Spannung:**
12 VDC (standard)
24 VDC (standard)
weitere Spannungsvarianten auf Anfrage

## Sonderanfertigungen

Sie wollen diesen Standardmagneten abändern (z. B. Abmessungen, Kräfte, usw …) dann senden Sie uns einfach dieses Formular: Checkliste (PDF, 390 kB)

## Kraft-Weg-Diagramm (N/mm)

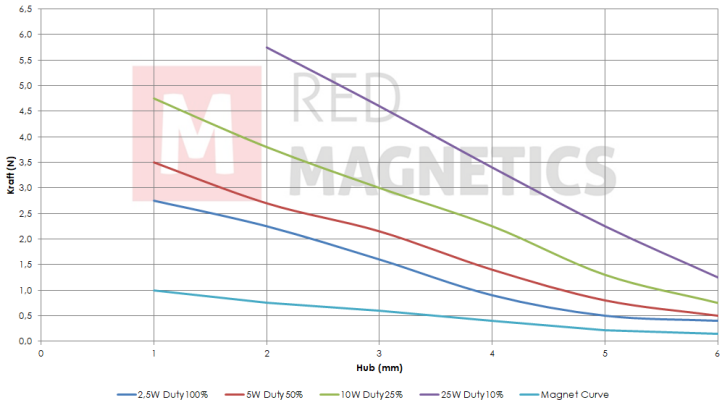


Messungen erfolgten unter Laborbedingungen ohne Rückholfeder

RED MAGNETICS

Intertec Components GmbH
Munich Airport Office
Lilienthalstraße 17 a
85399 Hallbergmoos · Deutschland

Telefon: +49 811-996799-65
Telefax: +49 811-996799-20
service@red-magnetics.com
www.red-magnetics.com

# ITS-LH 1613-D

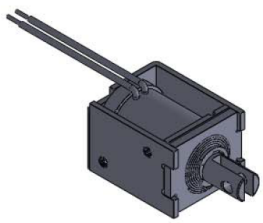

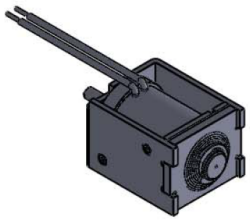

## Beschreibung

Ein integrierter Permanentmagnet hält den Tauchkern in eingefahrenem Zustand. Leicht bistabile Eigenschaften erhält er durch eine Rückholfeder.

**Hub:** 5 mm
**Gewicht:** 20 g

## Spulendaten

| | | | |
|---|---|---|---|
| **Relative ED (%)** | 100 | 50 | 25 |
| **Max. Leistung (Watt)** | 1,50 | 3,00 | 6,00 |
| **Max. ED (Sek.)** | ∞ | 150 | 75 |

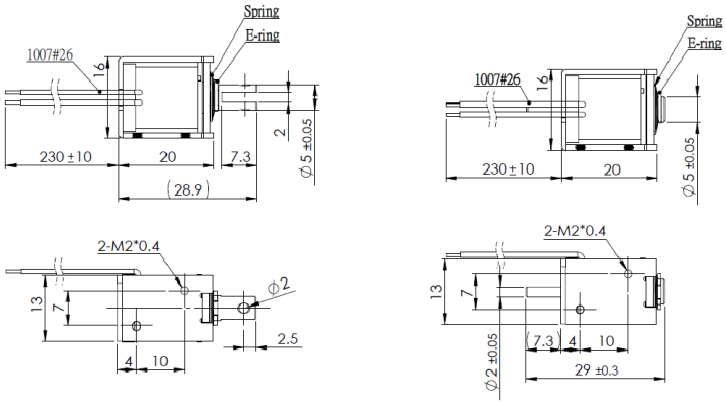


## Magnetausführungen

**Spannung:**
12 VDC (standard)
24 VDC (standard)
weitere Spannungsvarianten auf Anfrage

## Sonderanfertigungen

Sie wollen diesen Standardmagneten abändern (z. B. Abmessungen, Kräfte, usw …) dann senden Sie uns einfach dieses Formular: Checkliste (PDF, 390 kB)

## Kraft-Weg-Diagramm (N/mm)

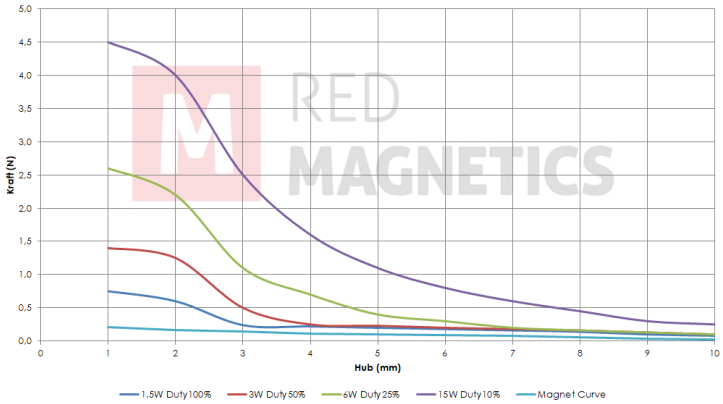


Messungen erfolgten unter Laborbedingungen ohne Rückholfeder

RED MAGNETICS

Intertec Components GmbH
Munich Airport Office
Lilienthalstraße 17 a
85399 Hallbergmoos · Deutschland

Telefon: +49 811-996799-65
Telefax: +49 811-996799-20
service@red-magnetics.com
www.red-magnetics.com

# ITS-LH 1613-Z

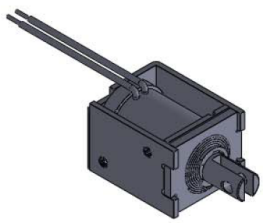

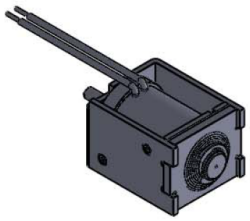

## Beschreibung

Ein integrierter Permanentmagnet hält den Tauchkern in eingefahrenem Zustand. Leicht bistabile Eigenschaften erhält er durch eine Rückholfeder.

**Hub:** 5 mm
**Gewicht:** 20 g

## Spulendaten

| | | | |
|---|---|---|---|
| **Relative ED (%)** | 100 | 50 | 25 |
| **Max. Leistung (Watt)** | 1,50 | 3,00 | 6,00 |
| **Max. ED (Sek.)** | ∞ | 150 | 75 |

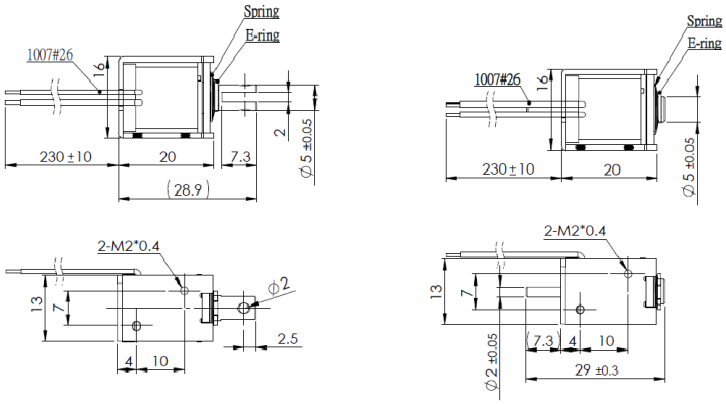


## Magnetausführungen

**Spannung:**
12 VDC (standard)
24 VDC (standard)
weitere Spannungsvarianten auf Anfrage

## Sonderanfertigungen

Sie wollen diesen Standardmagneten abändern (z. B. Abmessungen, Kräfte, usw …) dann senden Sie uns einfach dieses Formular: Checkliste (PDF, 390 kB)

## Kraft-Weg-Diagramm (N/mm)

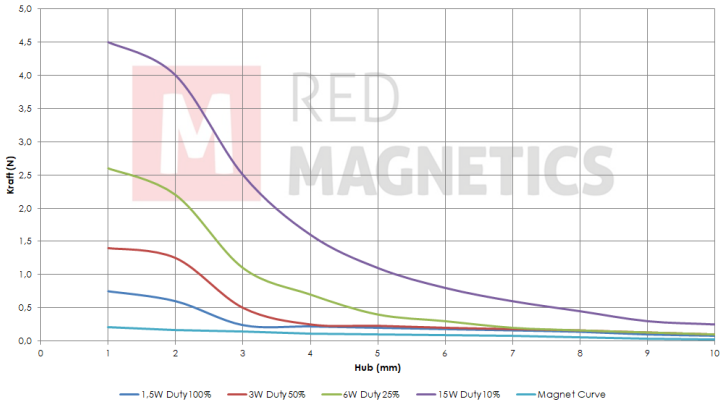


Messungen erfolgten unter Laborbedingungen ohne Rückholfeder

RED MAGNETICS

Intertec Components GmbH
Munich Airport Office
Lilienthalstraße 17 a
85399 Hallbergmoos · Deutschland

Telefon: +49 811-996799-65
Telefax: +49 811-996799-20
service@red-magnetics.com
www.red-magnetics.com

# ITS-LH 1614-D

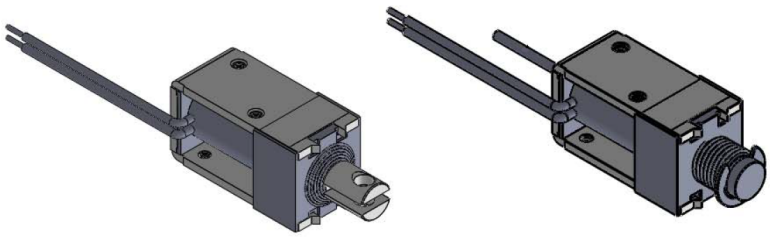

## Beschreibung

Ein integrierter Permanentmagnet hält den Tauchkern in eingefahrenem Zustand. Leicht bistabile Eigenschaften erhält er durch eine Rückholfeder.

**Hub:** 7 mm
**Gewicht:** 35 g

## Spulendaten

| | | | |
|---|---|---|---|
| **Relative ED (%)** | 100 | 50 | 25 |
| **Max. Leistung (Watt)** | 3,00 | 6,00 | 12,00 |
| **Max. ED (Sek.)** | ∞ | 150 | 75 |

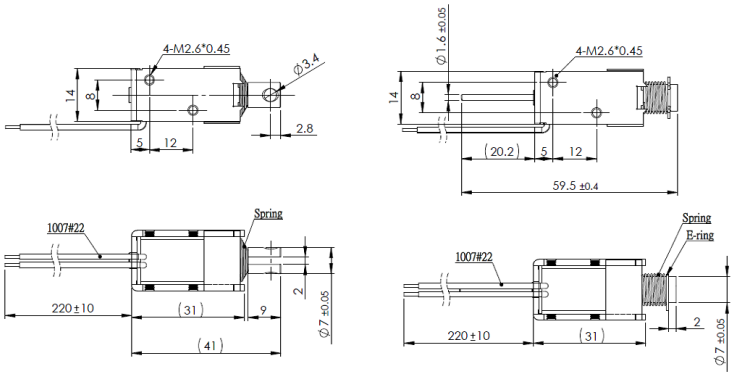


## Magnetausführungen

**Spannung:**
12 VDC (standard)
24 VDC (standard)
weitere Spannungsvarianten auf Anfrage

## Sonderanfertigungen

Sie wollen diesen Standardmagneten abändern (z. B. Abmessungen, Kräfte, usw …) dann senden Sie uns einfach dieses Formular: Checkliste (PDF, 390 kB)

## Kraft-Weg-Diagramm (N/mm)

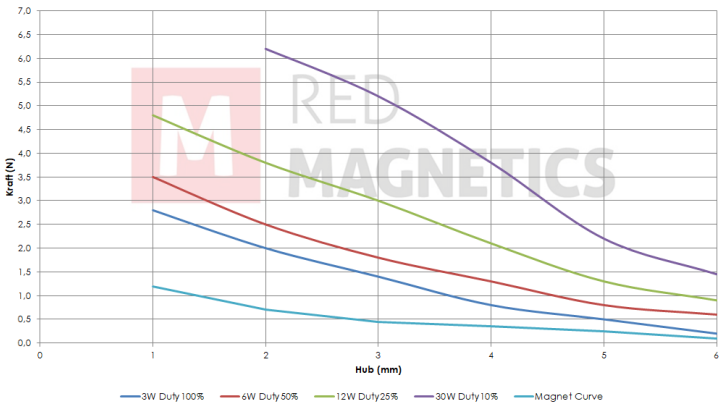


Messungen erfolgten unter Laborbedingungen ohne Rückholfeder

RED MAGNETICS

Intertec Components GmbH
Munich Airport Office
Lilienthalstraße 17 a
85399 Hallbergmoos · Deutschland

Telefon: +49 811-996799-65
Telefax: +49 811-996799-20
service@red-magnetics.com
www.red-magnetics.com

# ITS-LH 1614-Z

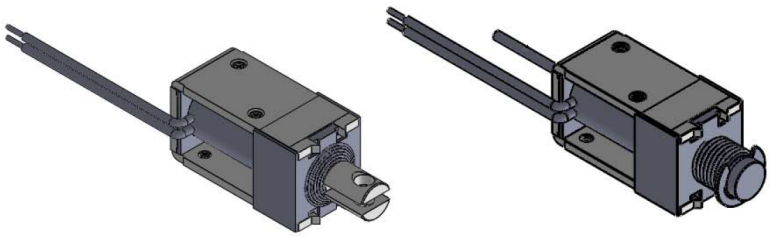

## Beschreibung

Ein integrierter Permanentmagnet hält den Tauchkern in eingefahrenem Zustand. Leicht bistabile Eigenschaften erhält er durch eine Rückholfeder.

**Hub:** 7 mm
**Gewicht:** 35 g

## Spulendaten

| | | | |
|---|---|---|---|
| **Relative ED (%)** | 100 | 50 | 25 |
| **Max. Leistung (Watt)** | 3,00 | 6,00 | 12,00 |
| **Max. ED (Sek.)** | ∞ | 150 | 75 |

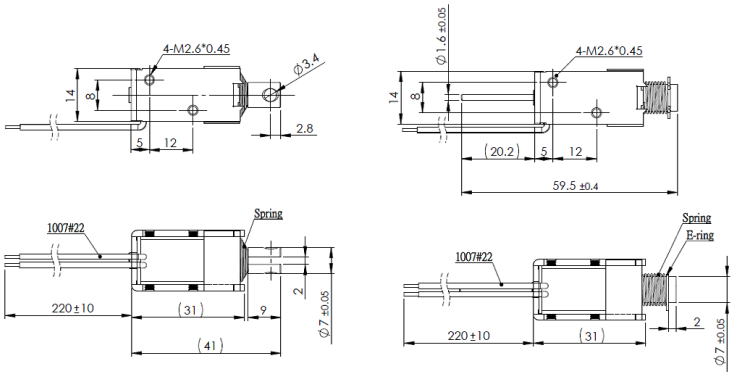


## Magnetausführungen

**Spannung:**
12 VDC (standard)
24 VDC (standard)
weitere Spannungsvarianten auf Anfrage

## Sonderanfertigungen

Sie wollen diesen Standardmagneten abändern (z. B. Abmessungen, Kräfte, usw …) dann senden Sie uns einfach dieses Formular: Checkliste (PDF, 390 kB)

## Kraft-Weg-Diagramm (N/mm)

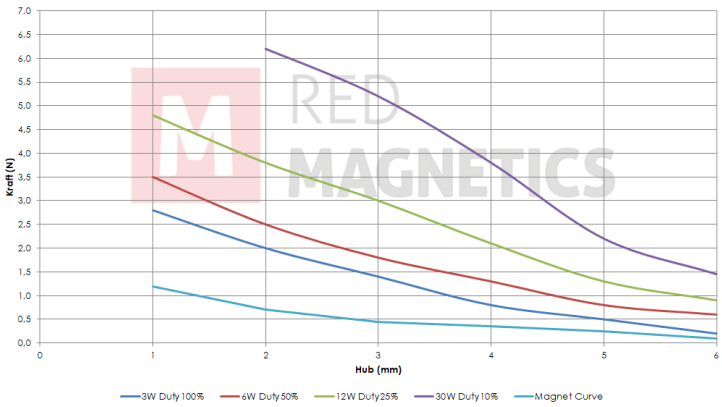


Messungen erfolgten unter Laborbedingungen ohne Rückholfeder

RED MAGNETICS

Intertec Components GmbH
Munich Airport Office
Lilienthalstraße 17 a
85399 Hallbergmoos · Deutschland

Telefon: +49 811-996799-65
Telefax: +49 811-996799-20
service@red-magnetics.com
www.red-magnetics.com

# ITS-LH 2620-D

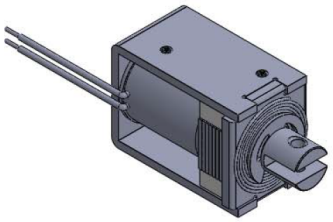

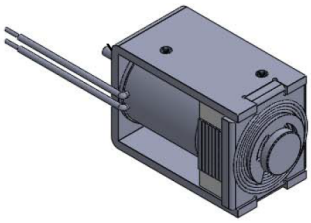

## Beschreibung

Ein integrierter Permanentmagnet hält den Tauchkern in eingefahrenem Zustand. Leicht bistabile Eigenschaften erhält er durch eine Rückholfeder.

**Hub:** 12 mm
**Gewicht:** 95 g

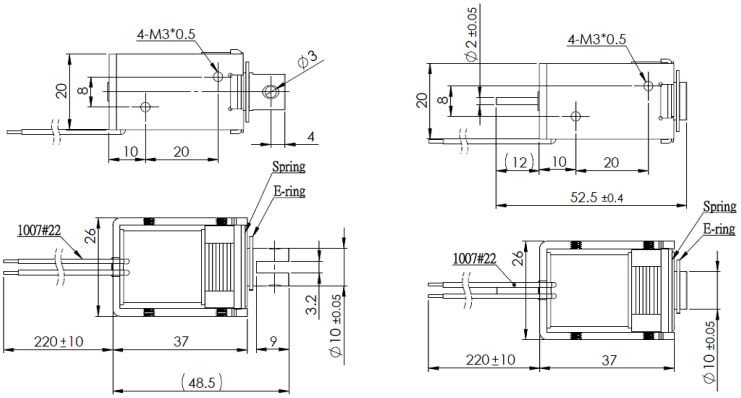


## Spulendaten

| | | | |
|---|---|---|---|
| **Relative ED (%)** | 100 | 50 | 25 |
| **Max. Leistung (Watt)** | 4,00 | 8,00 | 16,00 |
| **Max. ED (Sek.)** | ∞ | 150 | 75 |

## Magnetausführungen

**Spannung:**
12 VDC (standard)
24 VDC (standard)
weitere Spannungsvarianten auf Anfrage

## Sonderanfertigungen

Sie wollen diesen Standardmagneten abändern (z. B. Abmessungen, Kräfte, usw …) dann senden Sie uns einfach dieses Formular: Checkliste (PDF, 390 kB)

## Kraft-Weg-Diagramm (N/mm)

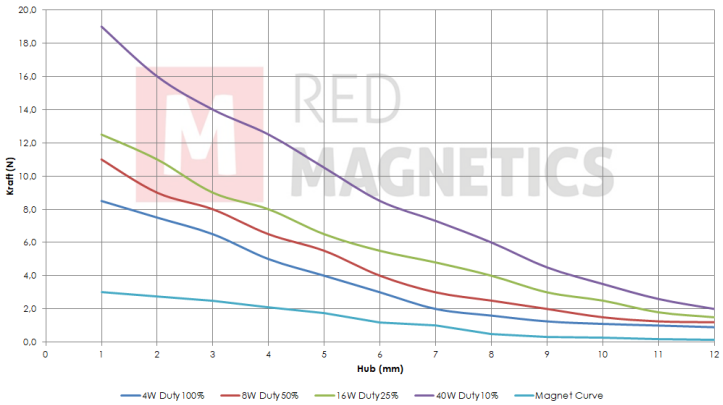


Messungen erfolgten unter Laborbedingungen ohne Rückholfeder

RED MAGNETICS

Intertec Components GmbH
Munich Airport Office
Lilienthalstraße 17 a
85399 Hallbergmoos · Deutschland

Telefon: +49 811-996799-65
Telefax: +49 811-996799-20
service@red-magnetics.com
www.red-magnetics.com

# ITS-LH 2620-Z

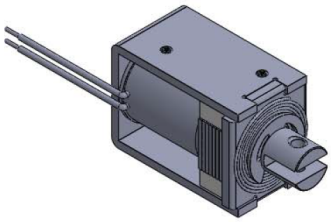

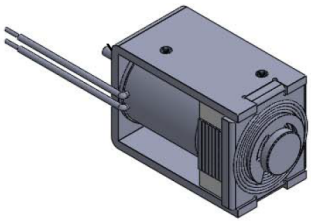

## Beschreibung

Ein integrierter Permanentmagnet hält den Tauchkern in eingefahrenem Zustand. Leicht bistabile Eigenschaften erhält er durch eine Rückholfeder.

**Hub:** 12 mm
**Gewicht:** 95 g

## Spulendaten

| | | | |
|---|---|---|---|
| **Relative ED (%)** | 100 | 50 | 25 |
| **Max. Leistung (Watt)** | 4,00 | 8,00 | 16,00 |
| **Max. ED (Sek.)** | ∞ | 150 | 75 |

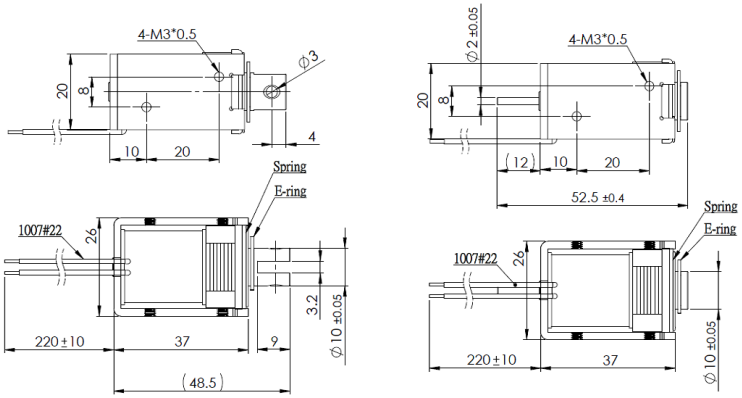


## Magnetausführungen

**Spannung:**
12 VDC (standard)
24 VDC (standard)
weitere Spannungsvarianten auf Anfrage

## Sonderanfertigungen

Sie wollen diesen Standardmagneten abändern (z. B. Abmessungen, Kräfte, usw …) dann senden Sie uns einfach dieses Formular: Checkliste (PDF, 390 kB)

## Kraft-Weg-Diagramm (N/mm)

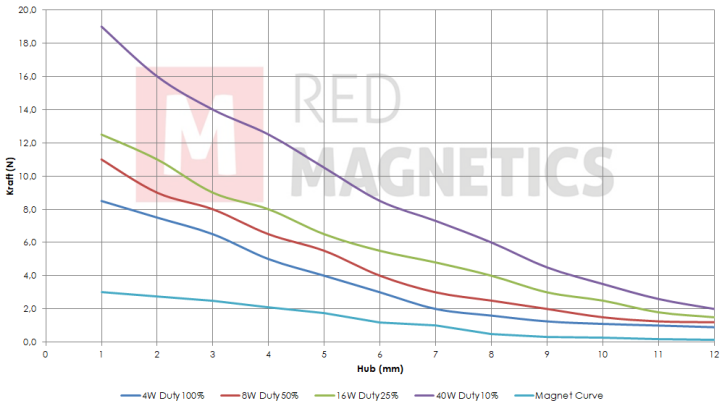


Messungen erfolgten unter Laborbedingungen ohne Rückholfeder

RED MAGNETICS

Intertec Components GmbH
Munich Airport Office
Lilienthalstraße 17 a
85399 Hallbergmoos · Deutschland

Telefon: +49 811-996799-65
Telefax: +49 811-996799-20
service@red-magnetics.com
www.red-magnetics.com

# ITS-LH 2924

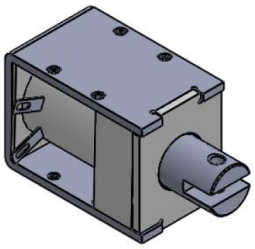

## Beschreibung

Ein integrierter Permanentmagnet hält den Tauchkern in eingefahrenem Zustand. Leicht bistabile Eigenschaften erhält er durch eine Rückholfeder.

**Hub:** 12 mm
**Gewicht:** 145 g

## Spulendaten

| | | | |
|---|---|---|---|
| **Relative ED (%)** | 100 | 50 | 25 |
| **Max. Leistung (Watt)** | 6,00 | 12,00 | 24,00 |
| **Max. ED (Sek.)** | ∞ | 150 | 75 |

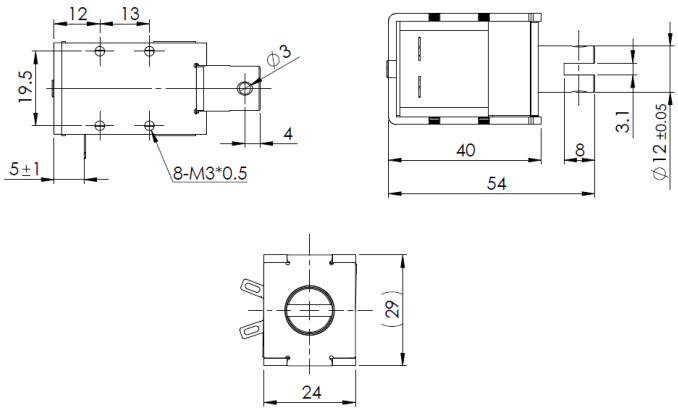


## Magnetausführungen

**Spannung:**
12 VDC (standard)
24 VDC (standard)
weitere Spannungsvarianten auf Anfrage

## Kraft-Weg-Diagramm (N/mm)

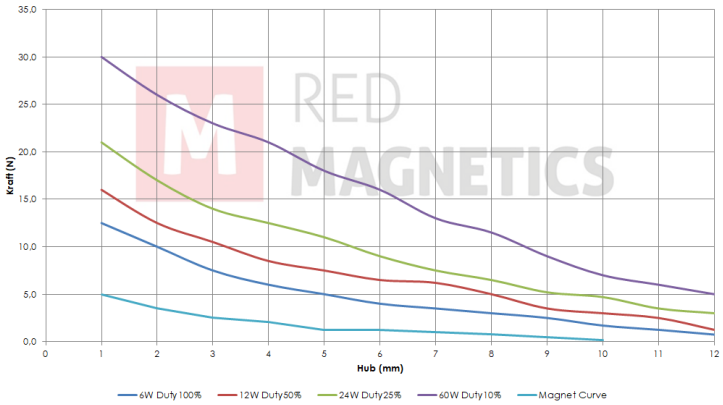


Messungen erfolgten unter Laborbedingungen ohne Rückholfeder

## Sonderanfertigungen

Sie wollen diesen Standardmagneten abändern (z. B. Abmessungen, Kräfte, usw …) dann senden Sie uns einfach dieses Formular: Checkliste (PDF, 390 kB)

RED MAGNETICS

Intertec Components GmbH
Munich Airport Office
Lilienthalstraße 17 a
85399 Hallbergmoos · Deutschland

Telefon: +49 811-996799-65
Telefax: +49 811-996799-20
service@red-magnetics.com
www.red-magnetics.com

# ITS-LH 3027

## Beschreibung

Ein integrierter Permanentmagnet hält den Tauchkern in eingefahrenem Zustand. Leicht bistabile Eigenschaften erhält er durch eine Rückholfeder.

**Hub:** 15 mm
**Gewicht:** 225 g

## Spulendaten

| | | | |
|---|---|---|---|
| **Relative ED (%)** | 100 | 50 | 25 |
| **Max. Leistung (Watt)** | 8,00 | 16,00 | 32,00 |
| **Max. ED (Sek.)** | ∞ | 150 | 75 |

## Magnetausführungen

**Spannung:**
12 VDC (standard)
24 VDC (standard)
weitere Spannungsvarianten auf Anfrage

## Sonderanfertigungen

Sie wollen diesen Standardmagneten abändern (z. B. Abmessungen, Kräfte, usw …) dann senden Sie uns einfach dieses Formular: Checkliste (PDF, 390 kB)

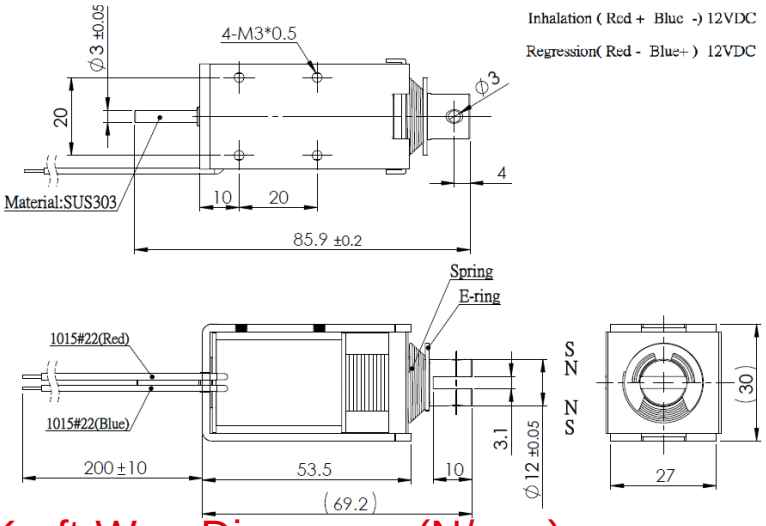


## Kraft-Weg-Diagramm (N/mm)

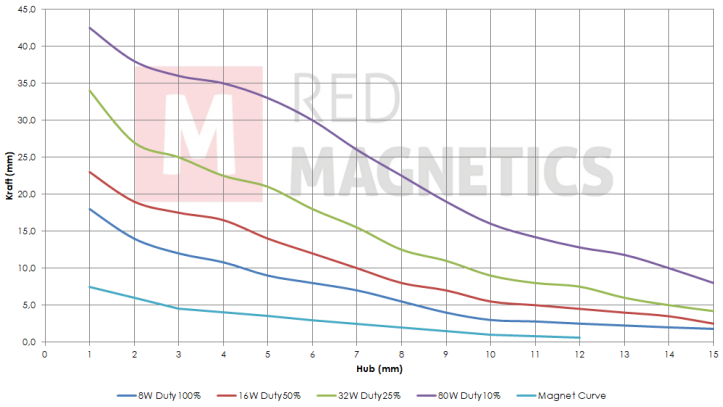


Messungen erfolgten unter Laborbedingungen ohne Rückholfeder

RED MAGNETICS
Intertec Components GmbH
Munich Airport Office
Lilienthalstraße 17 a
85399 Hallbergmoos · Deutschland
Telefon: +49 811-996799-65
Telefax: +49 811-996799-20
service@red-magnetics.com
www.red-magnetics.com

# ITS-LS 1110b-D

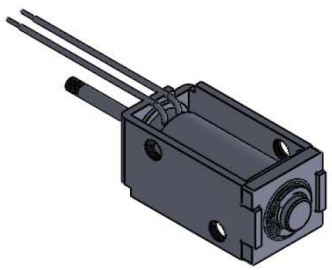

## Beschreibung

Günstig und leicht durch Rahmenbauweise. Inkl.Dämpfungsring zur Dämpfung des Anschlaggeräusches. Offene Bauform mit geschlossenem Joch.

**Hub:** 3,0-6,0 mm
**Gewicht:** 10 g

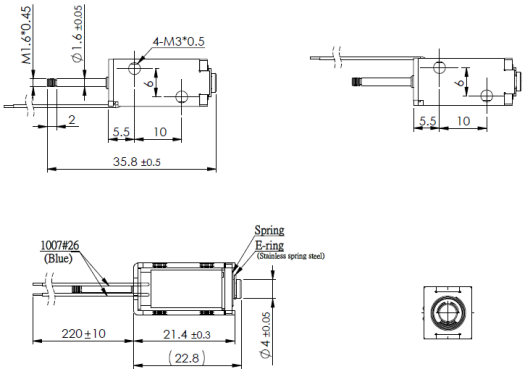


## Spulendaten

| Relative ED (%) | 100 | 50 | 25 |
|---|---|---|---|
| **Max. Leistung (Watt)** | 1,1 | 2,20 | 4,40 |
| **Max. ED (Sek.)** | ∞ | 150 | 75 |

## Magnetausführungen

**Spannung:**
12 VDC (standard)
24 VDC (standard)
weitere Spannungsvarianten auf Anfrage

## Sonderanfertigungen

Sie wollen diesen Standardmagneten abändern (z. B. Abmessungen, Kräfte, usw …) dann senden Sie uns einfach dieses Formular: Checkliste (PDF, 390 kB)

## Kraft-Weg-Diagramm (N/mm)

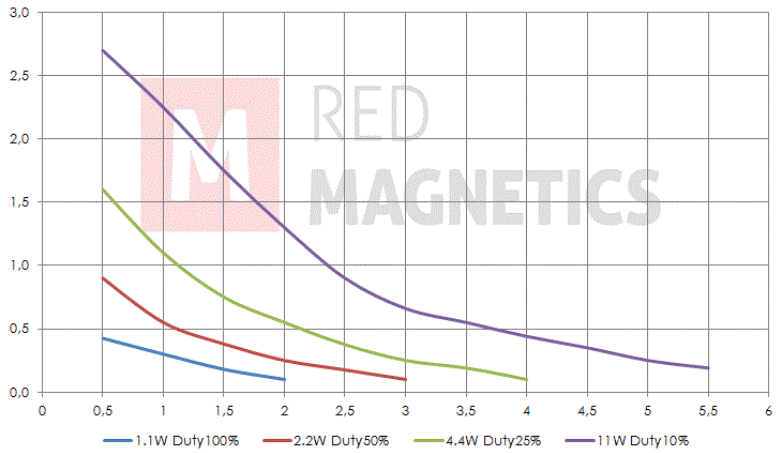


Messungen erfolgten unter Laborbedingungen ohne Rückholfeder

RED MAGNETICS

Intertec Components GmbH
Munich Airport Office
Lilienthalstraße 17 a
85399 Hallbergmoos · Deutschland

Telefon: +49 811-996799-65
Telefax: +49 811-996799-20
service@red-magnetics.com
www.red-magnetics.com

# ITS-LS 1110b-Z

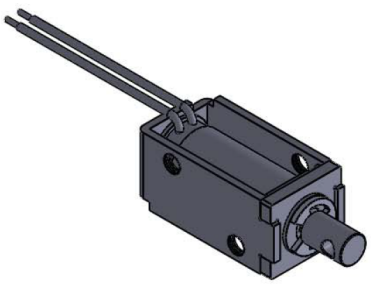

## Beschreibung

Günstig und leicht durch Rahmenbauweise. Inkl.Dämpfungsring zur Dämpfung des Anschlaggeräusches. Offene Bauform mit geschlossenem Joch.

**Hub:** 3,0-6,0 mm
**Gewicht:** 10 g

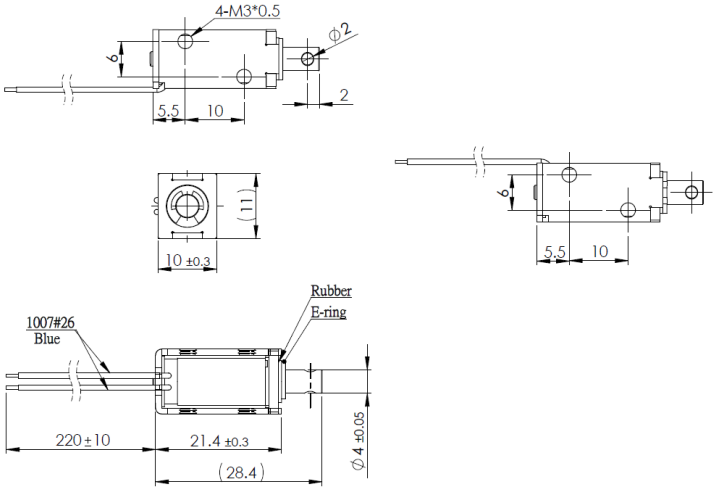


## Spulendaten

| | | | |
|---|---|---|---|
| **Relative ED (%)** | 100 | 50 | 25 |
| **Max. Leistung (Watt)** | 1,10 | 2,20 | 4,40 |
| **Max. ED (Sek.)** | ∞ | 150 | 75 |

## Magnetausführungen

**Spannung:**
12 VDC (standard)
24 VDC (standard)
weitere Spannungsvarianten auf Anfrage

## Sonderanfertigungen

Sie wollen diesen Standardmagneten abändern (z. B. Abmessungen, Kräfte, usw …) dann senden Sie uns einfach dieses Formular: Checkliste (PDF, 390 kB)

## Kraft-Weg-Diagramm (N/mm)

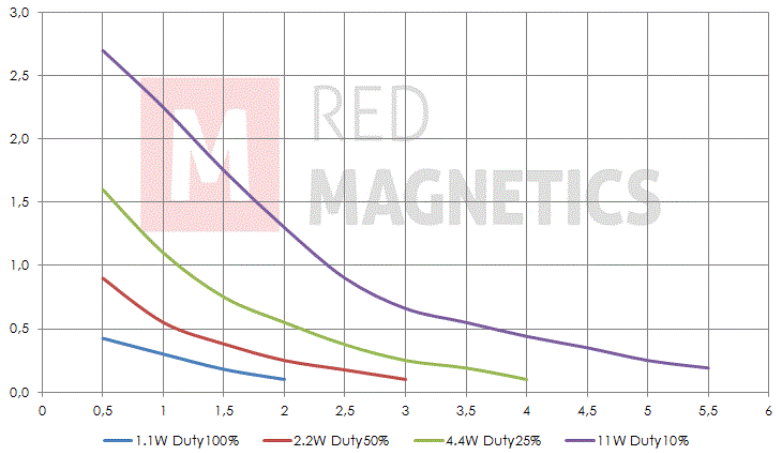


Messungen erfolgten unter Laborbedingungen ohne Rückholfeder

RED MAGNETICS

Intertec Components GmbH
Munich Airport Office
Lilienthalstraße 17 a
85399 Hallbergmoos · Deutschland

Telefon: +49 811-996799-65
Telefax: +49 811-996799-20
service@red-magnetics.com
www.red-magnetics.com

# ITS-LS 1310-D

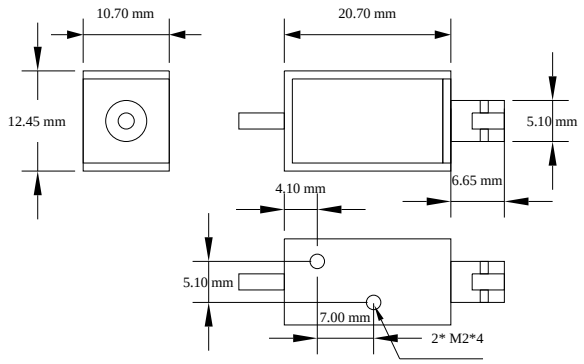


## Beschreibung

Günstig und leicht durch Rahmenbauweise. Inkl.Dämpfungsring zur Dämpfung des Anschlaggeräusches. Offene Bauform mit geschlossenem Joch.

**Hub:** 3,0-5,0 mm
**Gewicht:** 10 g

## Spulendaten

| **Relative ED (%)** | 100 | 50 | 25 |
|---|---|---|---|
| **Max. Leistung (Watt)** | 1,20 | 2,40 | 4,80 |
| **Max. ED (Sek.)** | ∞ | 150 | 75 |

## Magnetausführungen

**Spannung:**
12 VDC (standard)
24 VDC (standard)
weitere Spannungsvarianten auf Anfrage

## Sonderanfertigungen

Sie wollen diesen Standardmagneten abändern (z. B. Abmessungen, Kräfte, usw …) dann senden Sie uns einfach dieses Formular: Checkliste (PDF, 390 kB)

## Kraft-Weg-Diagramm (N/mm)

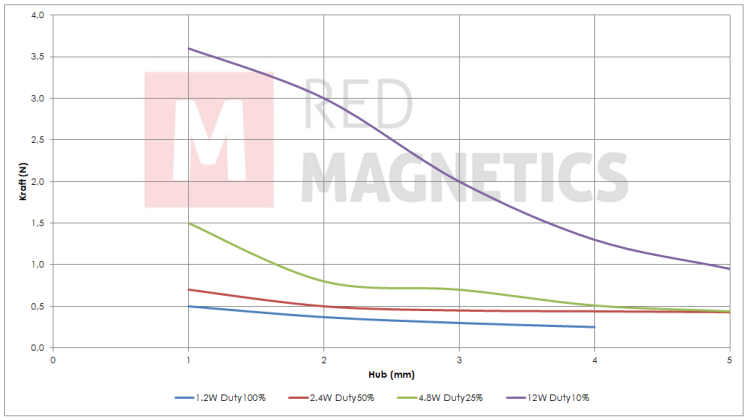


Messungen erfolgten unter Laborbedingungen ohne Rückholfeder

RED MAGNETICS

Intertec Components GmbH
Munich Airport Office
Lilienthalstraße 17 a
85399 Hallbergmoos · Deutschland

Telefon: +49 811-996799-65
Telefax: +49 811-996799-20
service@red-magnetics.com
www.red-magnetics.com

# ITS-LS 1310-Z

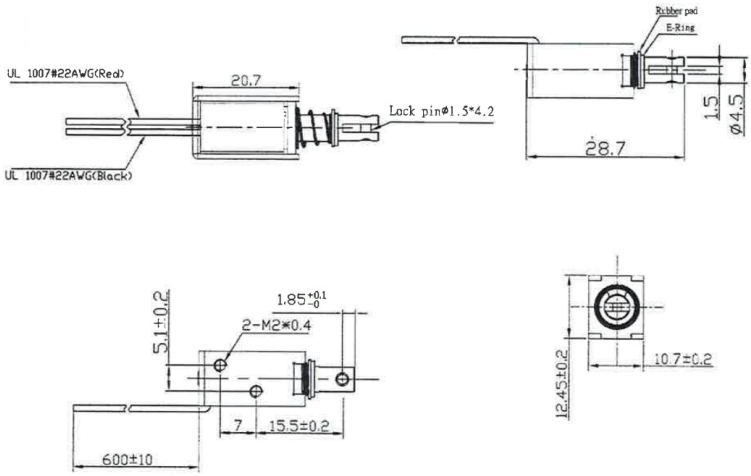


## Beschreibung

Günstig und leicht durch Rahmenbauweise. Inkl.Dämpfungsring zur Dämpfung des Anschlaggeräusches. Offene Bauform mit geschlossenem Joch.

**Hub:** 3,0-5,0 mm
**Gewicht:** 10 g

## Spulendaten

| | | | |
|---|---|---|---|
| **Relative ED (%)** | 100 | 50 | 25 |
| **Max. Leistung (Watt)** | 1,20 | 2,40 | 4,80 |
| **Max. ED (Sek.)** | ∞ | 150 | 75 |

## Magnetausführungen

**Spannung:**
12 VDC (standard)
24 VDC (standard)
weitere Spannungsvarianten auf Anfrage

## Sonderanfertigungen

Sie wollen diesen Standardmagneten abändern (z. B. Abmessungen, Kräfte, usw …) dann senden Sie uns einfach dieses Formular: Checkliste (PDF, 390 kB)

## Kraft-Weg-Diagramm (N/mm)

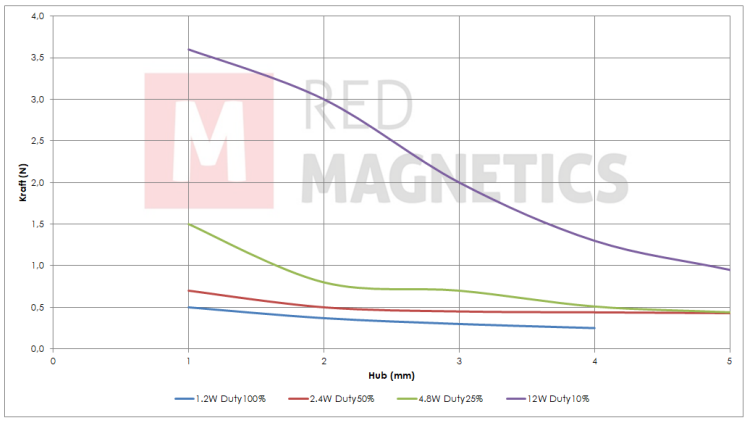


Messungen erfolgten unter Laborbedingungen ohne Rückholfeder

RED MAGNETICS

Intertec Components GmbH
Munich Airport Office
Lilienthalstraße 17 a
85399 Hallbergmoos · Deutschland

Telefon: +49 811-996799-65
Telefax: +49 811-996799-20
service@red-magnetics.com
www.red-magnetics.com

# ITS-LS 1510-D

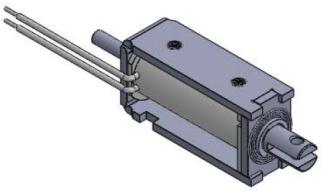

## Beschreibung

Günstig und leicht durch Rahmenbauweise. Inkl.Dämpfungsring zur Dämpfung des Anschlaggeräusches. Offene Bauform mit geschlossenem Joch.

**Hub:** 3,0-6,0 mm
**Gewicht:** 18 g

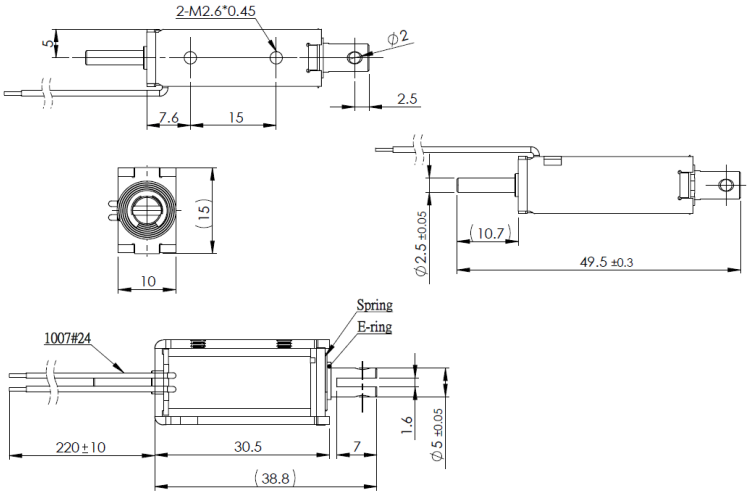


## Spulendaten

| | | | |
|---|---|---|---|
| **Relative ED (%)** | 100 | 50 | 25 |
| **Max. Leistung (Watt)** | 1,70 | 3,40 | 6,80 |
| **Max. ED (Sek.)** | ∞ | 150 | 75 |

## Magnetausführungen

**Spannung:**
12 VDC (standard)
24 VDC (standard)
weitere Spannungsvarianten auf Anfrage

## Sonderanfertigungen

Sie wollen diesen Standardmagneten abändern (z. B. Abmessungen, Kräfte, usw …) dann senden Sie uns einfach dieses Formular: Checkliste (PDF, 390 kB)

## Kraft-Weg-Diagramm (N/mm)

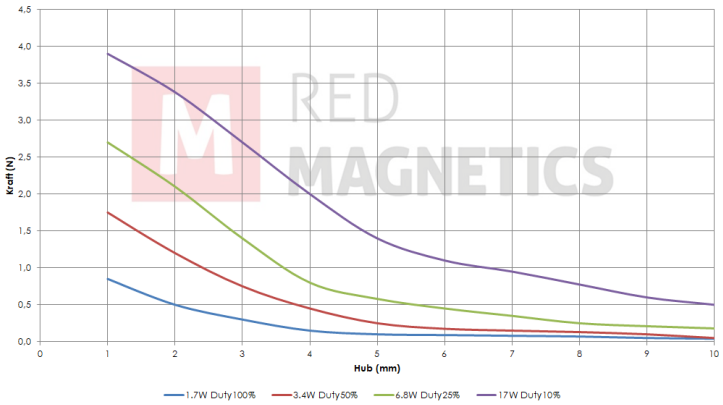


Messungen erfolgten unter Laborbedingungen ohne Rückholfeder

RED MAGNETICS

Intertec Components GmbH
Munich Airport Office
Lilienthalstraße 17 a
85399 Hallbergmoos · Deutschland

Telefon: +49 811-996799-65
Telefax: +49 811-996799-20
service@red-magnetics.com
www.red-magnetics.com

# ITS-LS 1510-Z

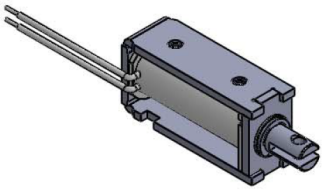

## Beschreibung

Günstig und leicht durch Rahmenbauweise. Inkl.Dämpfungsring zur Dämpfung des Anschlaggeräusches. Offene Bauform mit geschlossenem Joch.

**Hub:** 3,0-6,0 mm
**Gewicht:** 18 g

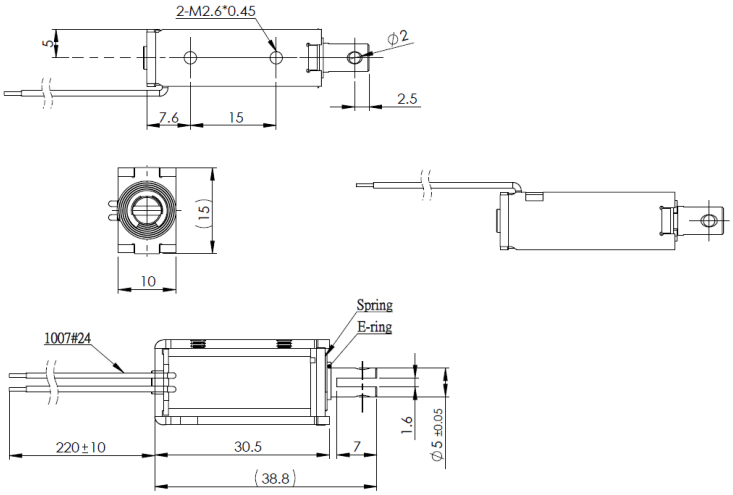


## Spulendaten

| Relative ED (%) | 100 | 50 | 25 |
|---|---|---|---|
| **Max. Leistung (Watt)** | 1,70 | 3,40 | 6,80 |
| **Max. ED (Sek.)** | ∞ | 150 | 75 |

## Magnetausführungen

**Spannung:**
12 VDC (standard)
24 VDC (standard)
weitere Spannungsvarianten auf Anfrage

## Sonderanfertigungen

Sie wollen diesen Standardmagneten abändern (z. B. Abmessungen, Kräfte, usw …) dann senden Sie uns einfach dieses Formular: Checkliste (PDF, 390 kB)

## Kraft-Weg-Diagramm (N/mm)

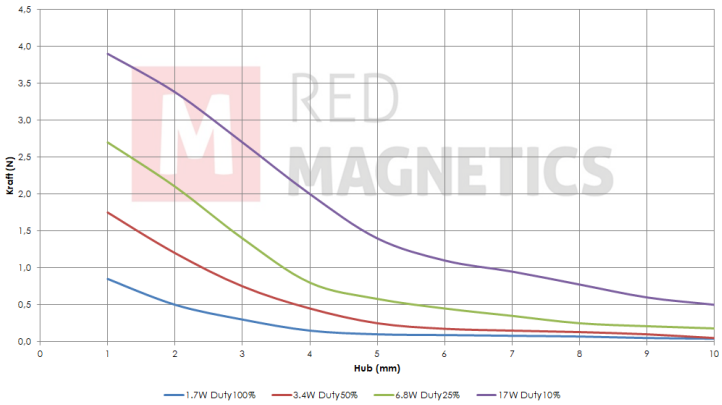


Messungen erfolgten unter Laborbedingungen ohne Rückholfeder

RED MAGNETICS

Intertec Components GmbH
Munich Airport Office
Lilienthalstraße 17 a
85399 Hallbergmoos · Deutschland

Telefon: +49 811-996799-65
Telefax: +49 811-996799-20
service@red-magnetics.com
www.red-magnetics.com

# ITS-LS 1613-D

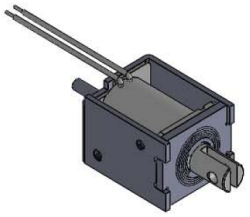

## Beschreibung

Günstig und leicht durch Rahmenbauweise. Inkl.Dämpfungsring zur Dämpfung des Anschlaggeräusches. Offene Bauform mit geschlossenem Joch.

**Hub:** 5,0-9,0 mm
**Gewicht:** 18 g

## Spulendaten

| | | | |
|---|---|---|---|
| **Relative ED (%)** | 100 | 50 | 25 |
| **Max. Leistung (Watt)** | 1,60 | 3,20 | 6,40 |
| **Max. ED (Sek.)** | ∞ | 150 | 75 |

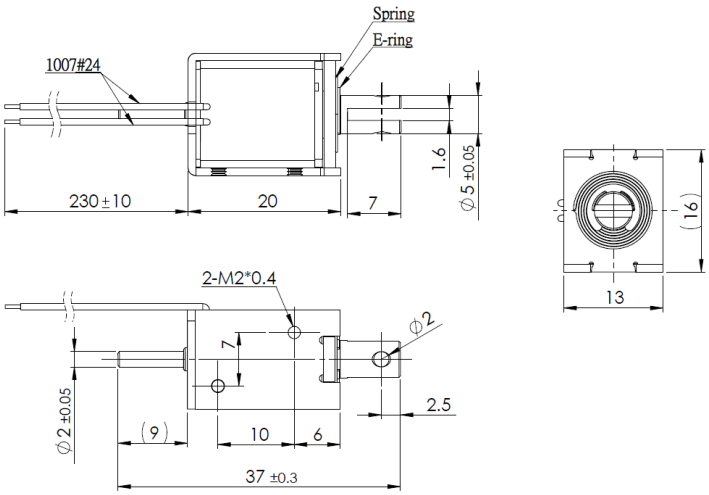


## Magnetausführungen

**Spannung:**
12 VDC (standard)
24 VDC (standard)
weitere Spannungsvarianten auf Anfrage

## Kraft-Weg-Diagramm (N/mm)

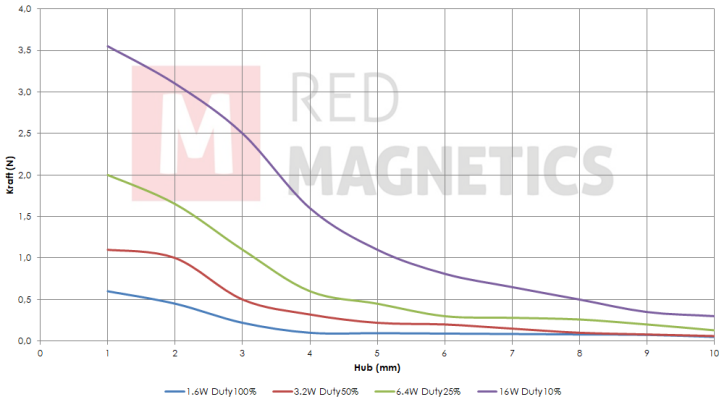


Messungen erfolgten unter Laborbedingungen ohne Rückholfeder

## Sonderanfertigungen

Sie wollen diesen Standardmagneten abändern (z. B. Abmessungen, Kräfte, usw …) dann senden Sie uns einfach dieses Formular: Checkliste (PDF, 390 kB)

RED MAGNETICS

Intertec Components GmbH
Munich Airport Office
Lilienthalstraße 17 a
85399 Hallbergmoos · Deutschland

Telefon: +49 811-996799-65
Telefax: +49 811-996799-20
service@red-magnetics.com
www.red-magnetics.com

# ITS-LS 1613-Z

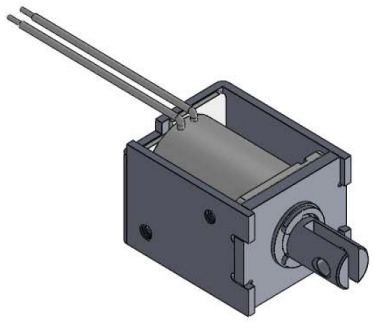

## Beschreibung

Günstig und leicht durch Rahmenbauweise. Inkl.Dämpfungsring zur Dämpfung des Anschlaggeräusches. Offene Bauform mit geschlossenem Joch.

**Hub:** 5,0-9,0 mm
**Gewicht:** 18 g

## Spulendaten

| | | | |
|---|---|---|---|
| **Relative ED (%)** | 100 | 50 | 25 |
| **Max. Leistung (Watt)** | 1,60 | 3,20 | 6,40 |
| **Max. ED (Sek.)** | ∞ | 150 | 75 |

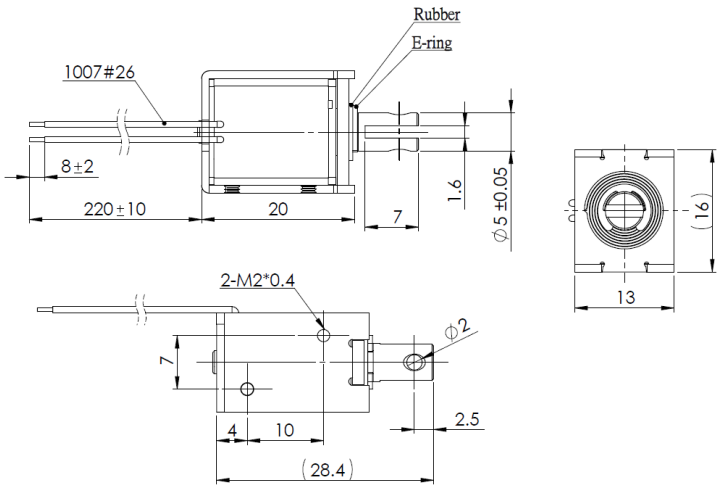


## Magnetausführungen

**Spannung:**
12 VDC (standard)
24 VDC (standard)
weitere Spannungsvarianten auf Anfrage

## Sonderanfertigungen

Sie wollen diesen Standardmagneten abändern (z. B. Abmessungen, Kräfte, usw …) dann senden Sie uns einfach dieses Formular: Checkliste (PDF, 390 kB)

## Kraft-Weg-Diagramm (N/mm)

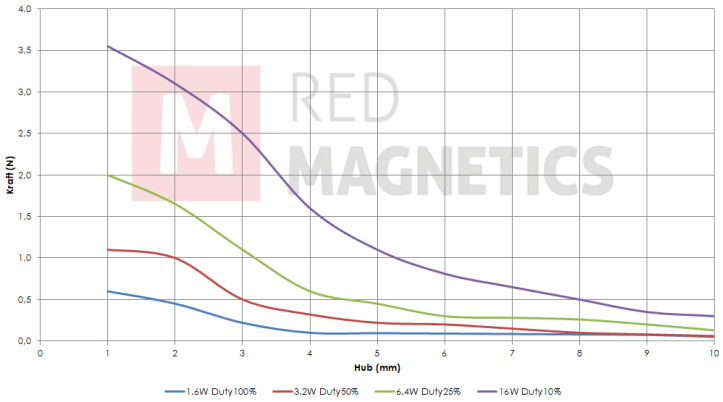


Messungen erfolgten unter Laborbedingungen ohne Rückholfeder

RED MAGNETICS

Intertec Components GmbH
Munich Airport Office
Lilienthalstraße 17 a
85399 Hallbergmoos · Deutschland

Telefon: +49 811-996799-65
Telefax: +49 811-996799-20
service@red-magnetics.com
www.red-magnetics.com

# ITS-LS 1614-D

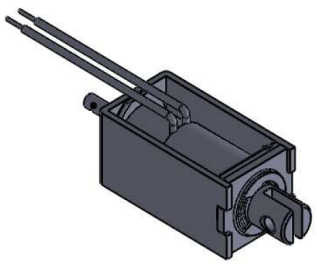

## Beschreibung

Günstig und leicht durch Rahmenbauweise. Inkl.Dämpfungsring zur Dämpfung des Anschlaggeräusches. Offene Bauform mit geschlossenem Joch.

**Hub:** 5,0-10,0 mm
**Gewicht:** 33 g

## Spulendaten

| | | | |
|---|---|---|---|
| **Relative ED (%)** | 100 | 50 | 25 |
| **Max. Leistung (Watt)** | 2,00 | 4,00 | 8,00 |
| **Max. ED (Sek.)** | ∞ | 150 | 75 |

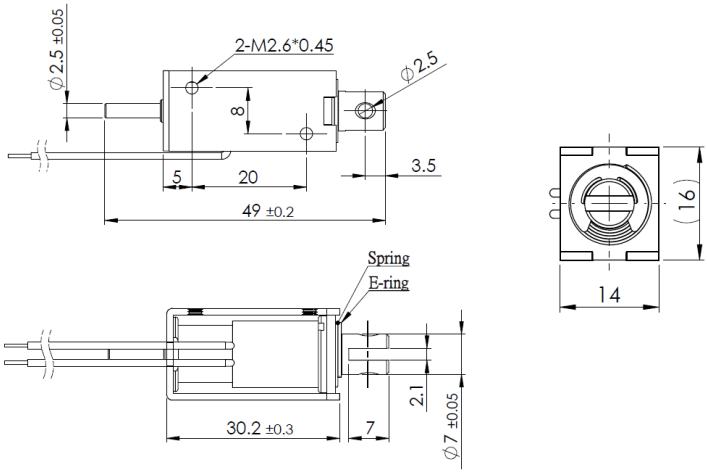


## Magnetausführungen

**Spannung:**
12 VDC (standard)
24 VDC (standard)
weitere Spannungsvarianten auf Anfrage

## Sonderanfertigungen

Sie wollen diesen Standardmagneten abändern (z. B. Abmessungen, Kräfte, usw …) dann senden Sie uns einfach dieses Formular: Checkliste (PDF, 390 kB)

## Kraft-Weg-Diagramm (N/mm)

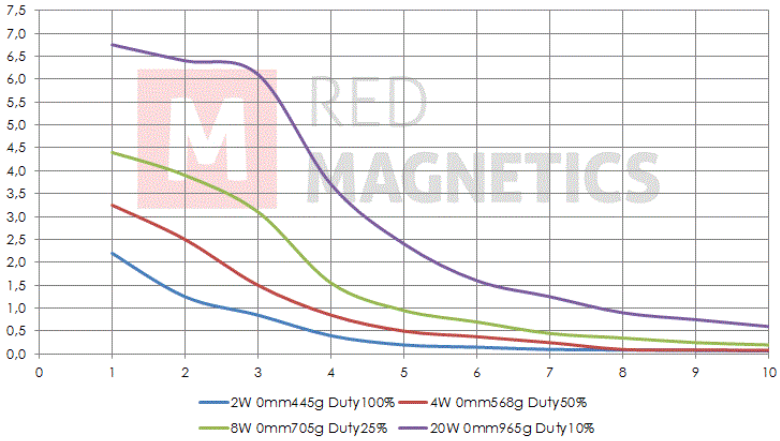


Messungen erfolgten unter Laborbedingungen ohne Rückholfeder

RED MAGNETICS

Intertec Components GmbH
Munich Airport Office
Lilienthalstraße 17 a
85399 Hallbergmoos · Deutschland

Telefon: +49 811-996799-65
Telefax: +49 811-996799-20
service@red-magnetics.com
www.red-magnetics.com

# ITS-LS 1614-Z

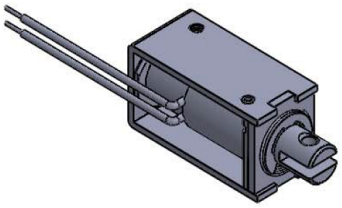

## Beschreibung

Günstig und leicht durch Rahmenbauweise. Inkl.Dämpfungsring zur Dämpfung des Anschlaggeräusches. Offene Bauform mit geschlossenem Joch.

**Hub:** 5,0-10,0 mm
**Gewicht:** 33 g

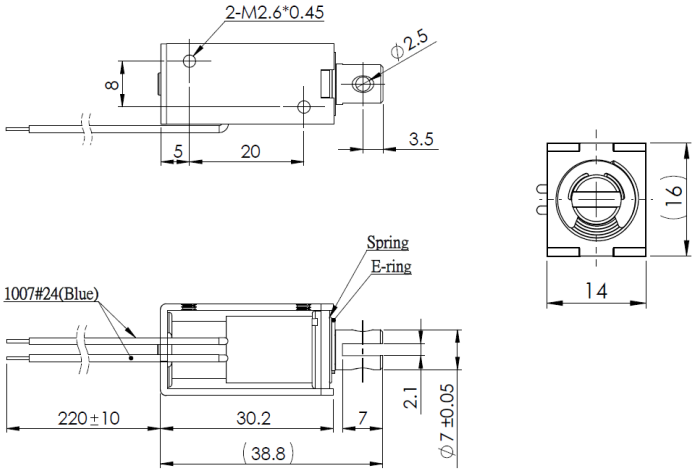


## Spulendaten

| | | | |
|---|---|---|---|
| **Relative ED (%)** | 100 | 50 | 25 |
| **Max. Leistung (Watt)** | 2,00 | 4,00 | 8,00 |
| **Max. ED (Sek.)** | ∞ | 150 | 75 |

## Magnetausführungen

**Spannung:**
12 VDC (standard)
24 VDC (standard)
weitere Spannungsvarianten auf Anfrage

## Sonderanfertigungen

Sie wollen diesen Standardmagneten abändern (z. B. Abmessungen, Kräfte, usw …) dann senden Sie uns einfach dieses Formular: Checkliste (PDF, 390 kB)

## Kraft-Weg-Diagramm (N/mm)

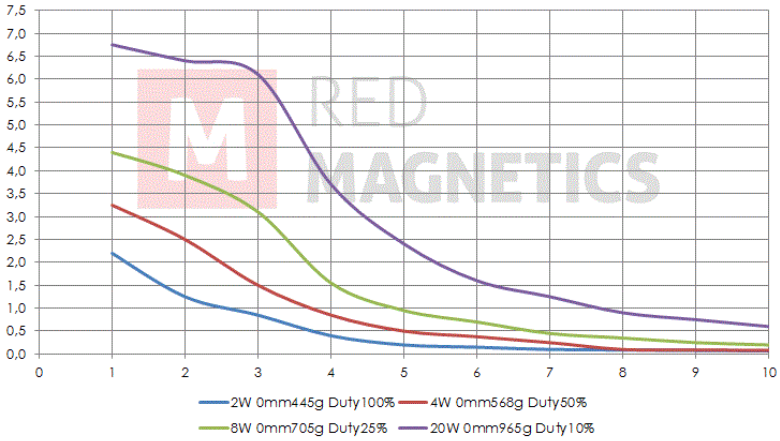


Messungen erfolgten unter Laborbedingungen ohne Rückholfeder

RED MAGNETICS

Intertec Components GmbH
Munich Airport Office
Lilienthalstraße 17 a
85399 Hallbergmoos · Deutschland

Telefon: +49 811-996799-65
Telefax: +49 811-996799-20
service@red-magnetics.com
www.red-magnetics.com

# ITS-LS 1916-D

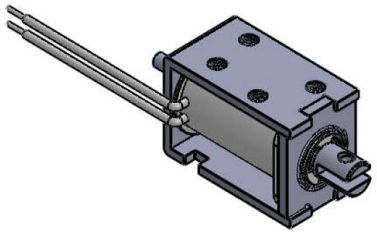

## Beschreibung

Günstig und leicht durch Rahmenbauweise. Inkl.Dämpfungsring zur Dämpfung des Anschlaggeräusches. Offene Bauform mit geschlossenem Joch.

**Hub:** 4,0-9,0 mm
**Gewicht:** 42 g

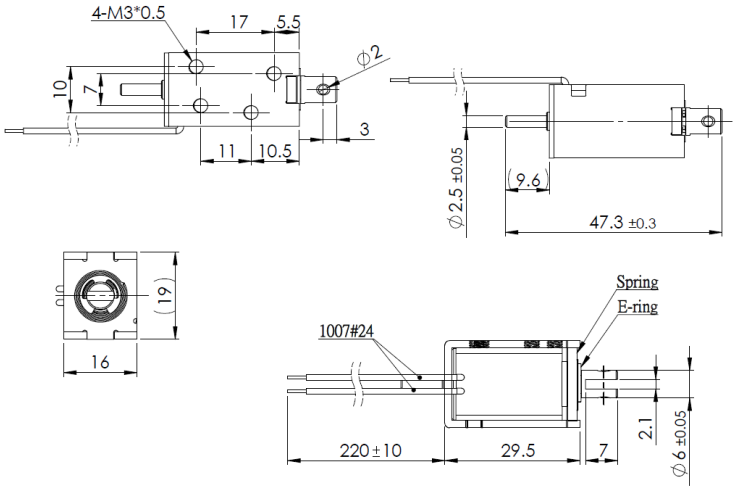


## Spulendaten

| | | | |
|---|---|---|---|
| **Relative ED (%)** | 100 | 50 | 25 |
| **Max. Leistung (Watt)** | 2,40 | 4,80 | 9,60 |
| **Max. ED (Sek.)** | ∞ | 150 | 75 |

## Magnetausführungen

**Spannung:**
12 VDC (standard)
24 VDC (standard)
weitere Spannungsvarianten auf Anfrage

## Sonderanfertigungen

Sie wollen diesen Standardmagneten abändern (z. B. Abmessungen, Kräfte, usw …) dann senden Sie uns einfach dieses Formular: Checkliste (PDF, 390 kB)

## Kraft-Weg-Diagramm (N/mm)

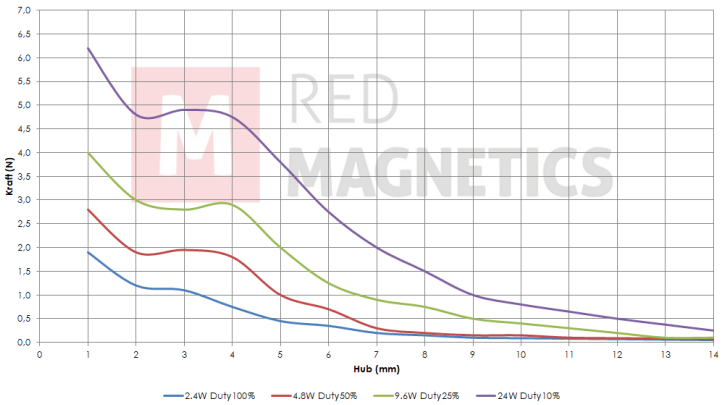


Messungen erfolgten unter Laborbedingungen ohne Rückholfeder

RED MAGNETICS

Intertec Components GmbH
Munich Airport Office
Lilienthalstraße 17 a
85399 Hallbergmoos · Deutschland

Telefon: +49 811-996799-65
Telefax: +49 811-996799-20
service@red-magnetics.com
www.red-magnetics.com

# ITS-LS 1916-Z

## Beschreibung

Günstig und leicht durch Rahmenbauweise. Inkl.Dämpfungsring zur Dämpfung des Anschlaggeräusches. Offene Bauform mit geschlossenem Joch.

**Hub:** 4,0-9,0 mm
**Gewicht:** 42 g

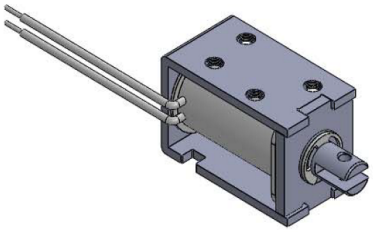

## Spulendaten

| | | | |
|---|---|---|---|
| **Relative ED (%)** | 100 | 50 | 25 |
| **Max. Leistung (Watt)** | 2,40 | 4,80 | 9,60 |
| **Max. ED (Sek.)** | ∞ | 150 | 75 |

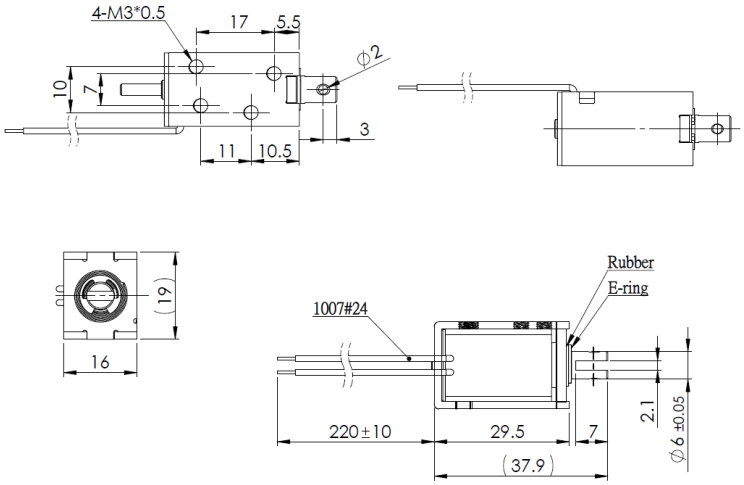


## Magnetausführungen

**Spannung:**
12 VDC (standard)
24 VDC (standard)
weitere Spannungsvarianten auf Anfrage

## Sonderanfertigungen

Sie wollen diesen Standardmagneten abändern (z. B. Abmessungen, Kräfte, usw …) dann senden Sie uns einfach dieses Formular: Checkliste (PDF, 390 kB)

## Kraft-Weg-Diagramm (N/mm)

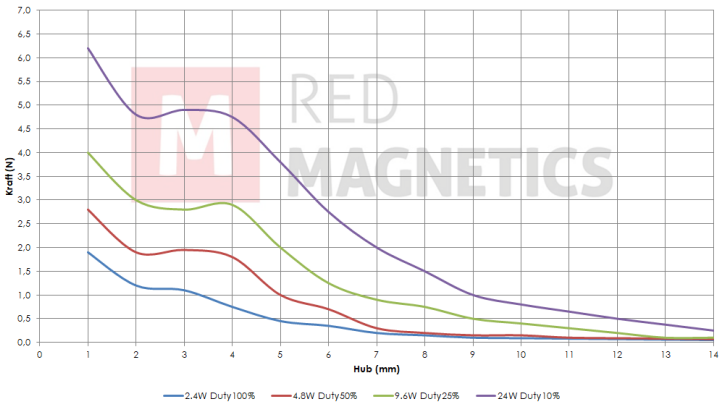


Messungen erfolgten unter Laborbedingungen ohne Rückholfeder

RED MAGNETICS

Intertec Components GmbH
Munich Airport Office
Lilienthalstraße 17 a
85399 Hallbergmoos · Deutschland

Telefon: +49 811-996799-65
Telefax: +49 811-996799-20
service@red-magnetics.com
www.red-magnetics.com

# ITS-LS 2016A-D

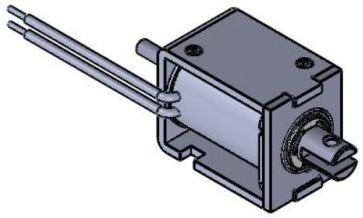

## Beschreibung

Günstig und leicht durch Rahmenbauweise. Inkl.Dämpfungsring zur Dämpfung des Anschlaggeräusches. Offene Bauform mit geschlossenem Joch.

**Hub:** 8,0-11,0 mm
**Gewicht:** 43 g

## Spulendaten

| | | | |
|---|---|---|---|
| **Relative ED (%)** | 100 | 50 | 25 |
| **Max. Leistung (Watt)** | 2,10 | 4,20 | 8,40 |
| **Max. ED (Sek.)** | ∞ | 150 | 75 |

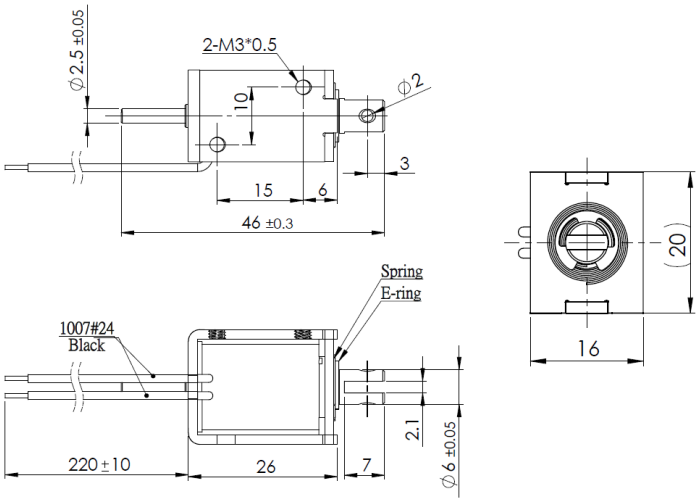


## Magnetausführungen

**Spannung:**
12 VDC (standard)
24 VDC (standard)
weitere Spannungsvarianten auf Anfrage

## Kraft-Weg-Diagramm (N/mm)

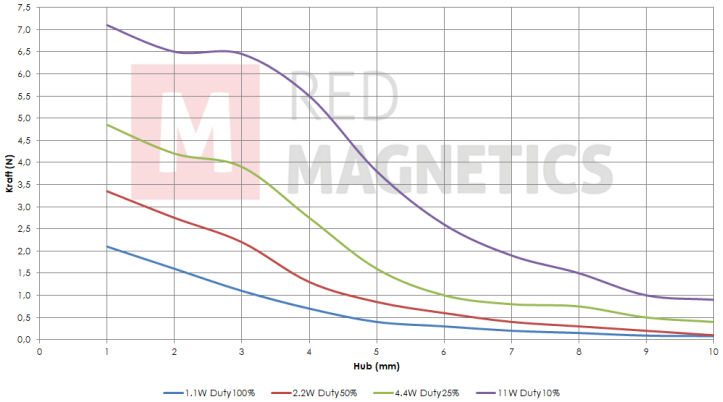


Messungen erfolgten unter Laborbedingungen ohne Rückholfeder

## Sonderanfertigungen

Sie wollen diesen Standardmagneten abändern (z. B. Abmessungen, Kräfte, usw …) dann senden Sie uns einfach dieses Formular: Checkliste (PDF, 390 kB)

RED MAGNETICS

Intertec Components GmbH
Munich Airport Office
Lilienthalstraße 17 a
85399 Hallbergmoos · Deutschland

Telefon: +49 811-996799-65
Telefax: +49 811-996799-20
service@red-magnetics.com
www.red-magnetics.com

# ITS-LS 2016A-Z

## Beschreibung

Günstig und leicht durch Rahmenbauweise. Inkl.Dämpfungsring zur Dämpfung des Anschlaggeräusches. Offene Bauform mit geschlossenem Joch.

**Hub:** 8,0-11,0 mm
**Gewicht:** 43 g

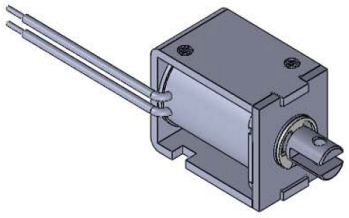

## Spulendaten

| | | | |
|---|---|---|---|
| **Relative ED (%)** | 100 | 50 | 25 |
| **Max. Leistung (Watt)** | 2,10 | 4,20 | 8,40 |
| **Max. ED (Sek.)** | ∞ | 150 | 75 |

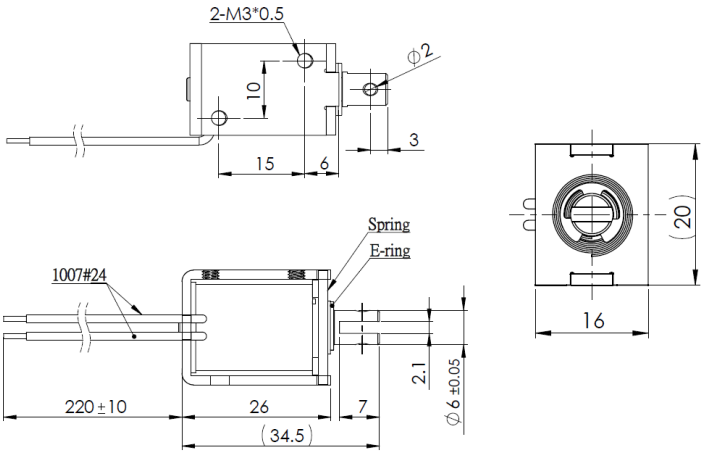


## Magnetausführungen

**Spannung:**
12 VDC (standard)
24 VDC (standard)
weitere Spannungsvarianten auf Anfrage

## Sonderanfertigungen

Sie wollen diesen Standardmagneten abändern (z. B. Abmessungen, Kräfte, usw …) dann senden Sie uns einfach dieses Formular: Checkliste (PDF, 390 kB)

## Kraft-Weg-Diagramm (N/mm)

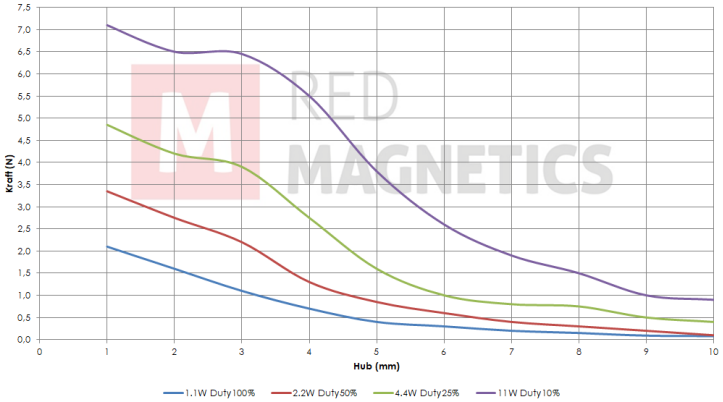


Messungen erfolgten unter Laborbedingungen ohne Rückholfeder

RED MAGNETICS

Intertec Components GmbH
Munich Airport Office
Lilienthalstraße 17 a
85399 Hallbergmoos · Deutschland

Telefon: +49 811-996799-65
Telefax: +49 811-996799-20
service@red-magnetics.com
www.red-magnetics.com

# ITS-LS 2522-D

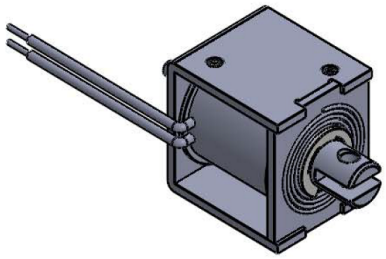

## Beschreibung

Günstig und leicht durch Rahmenbauweise. Inkl.Dämpfungsring zur Dämpfung des Anschlaggeräusches. Offene Bauform mit geschlossenem Joch.

**Hub:** 6,0-10,0 mm
**Gewicht:** 66 g

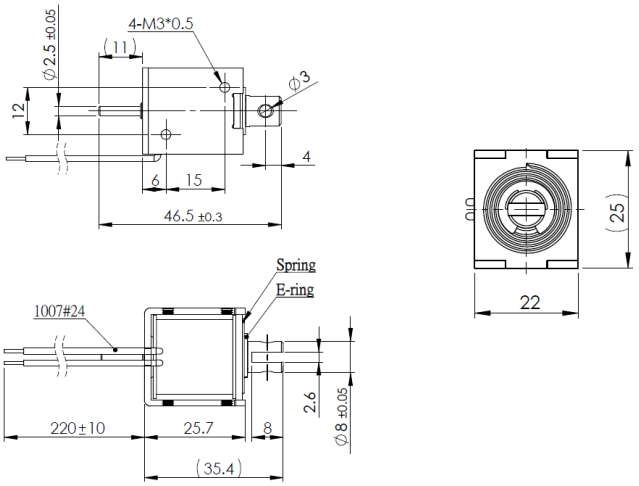


## Spulendaten

| | | | |
|---|---|---|---|
| **Relative ED (%)** | 100 | 50 | 25 |
| **Max. Leistung (Watt)** | 2,80 | 5,60 | 11,20 |
| **Max. ED (Sek.)** | ∞ | 150 | 75 |

## Magnetausführungen

**Spannung:**
12 VDC (standard)
24 VDC (standard)
weitere Spannungsvarianten auf Anfrage

## Sonderanfertigungen

Sie wollen diesen Standardmagneten abändern (z. B. Abmessungen, Kräfte, usw …) dann senden Sie uns einfach dieses Formular: Checkliste (PDF, 390 kB)

## Kraft-Weg-Diagramm (N/mm)

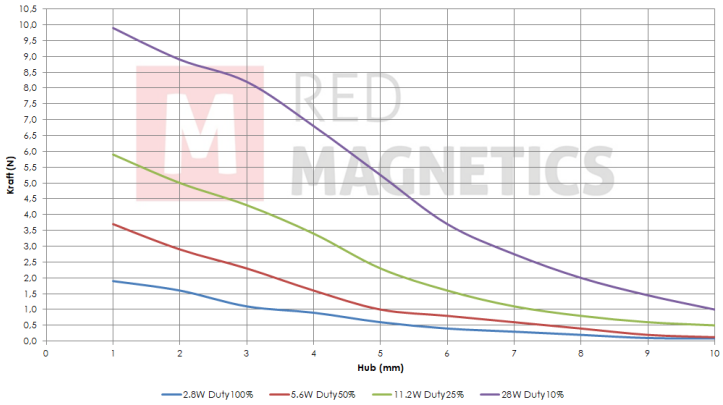


Messungen erfolgten unter Laborbedingungen ohne Rückholfeder

RED MAGNETICS

Intertec Components GmbH
Munich Airport Office
Lilienthalstraße 17 a
85399 Hallbergmoos · Deutschland

Telefon: +49 811-996799-65
Telefax: +49 811-996799-20
service@red-magnetics.com
www.red-magnetics.com

# ITS-LS 2522-Z

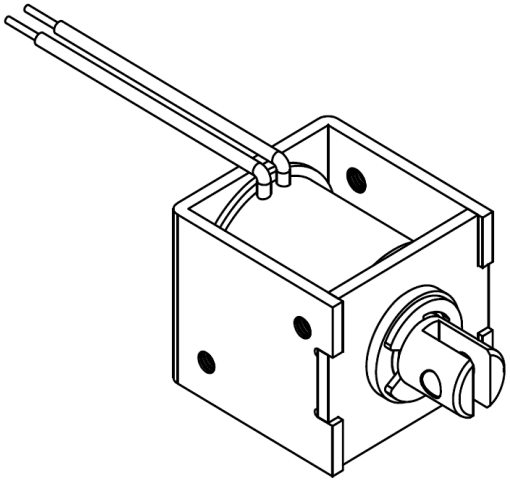

## Beschreibung

Günstig und leicht durch Rahmenbauweise. Inkl.Dämpfungsring zur Dämpfung des Anschlaggeräusches. Offene Bauform mit geschlossenem Joch.

**Hub:** 6,0-10,0 mm
**Gewicht:** 66 g

## Spulendaten

| | | | |
|---|---|---|---|
| **Relative ED (%)** | 100 | 50 | 25 |
| **Max. Leistung (Watt)** | 2,80 | 5,60 | 11,20 |
| **Max. ED (Sek.)** | ∞ | 150 | 75 |

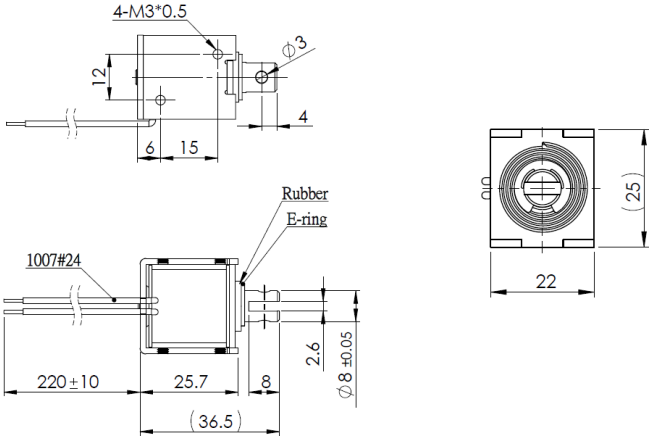


## Magnetausführungen

**Spannung:**
12 VDC (standard)
24 VDC (standard)
weitere Spannungsvarianten auf Anfrage

## Kraft-Weg-Diagramm (N/mm)

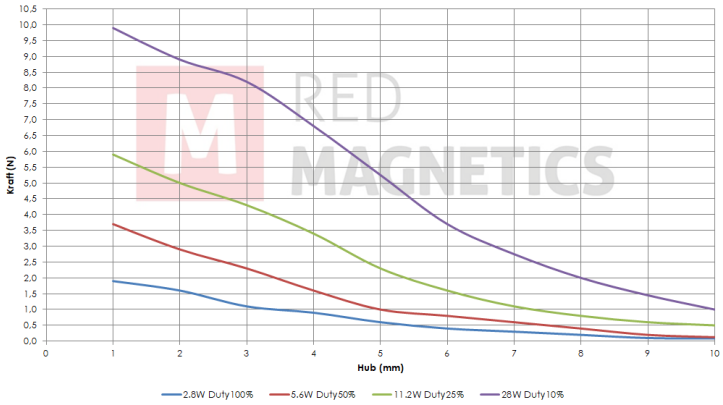


Messungen erfolgten unter Laborbedingungen ohne Rückholfeder

## Sonderanfertigungen

Sie wollen diesen Standardmagneten abändern (z. B. Abmessungen, Kräfte, usw …) dann senden Sie uns einfach dieses Formular: Checkliste (PDF, 390 kB)

RED MAGNETICS

Intertec Components GmbH
Munich Airport Office
Lilienthalstraße 17 a
85399 Hallbergmoos · Deutschland

Telefon: +49 811-996799-65
Telefax: +49 811-996799-20
service@red-magnetics.com
www.red-magnetics.com

# ITS-LS 2620A-D

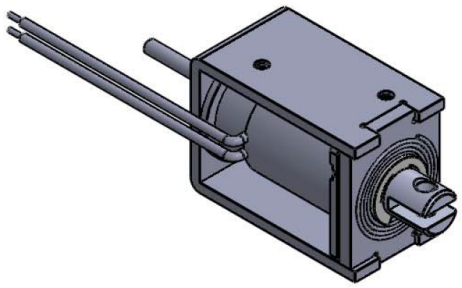

## Beschreibung

Günstig und leicht durch Rahmenbauweise. Inkl.Dämpfungsring zur Dämpfung des Anschlaggeräusches. Offene Bauform mit geschlossenem Joch.

**Hub:** 14,0-24,0 mm
**Gewicht:** 100 g

## Spulendaten

| | | | |
|---|---|---|---|
| **Relative ED (%)** | 100 | 50 | 25 |
| **Max. Leistung (Watt)** | 3,80 | 7,60 | 15,20 |
| **Max. ED (Sek.)** | ∞ | 150 | 75 |

## Magnetausführungen

**Spannung:**
12 VDC (standard)
24 VDC (standard)
weitere Spannungsvarianten auf Anfrage

## Sonderanfertigungen

Sie wollen diesen Standardmagneten abändern (z. B. Abmessungen, Kräfte, usw …) dann senden Sie uns einfach dieses Formular: Checkliste (PDF, 390 kB)

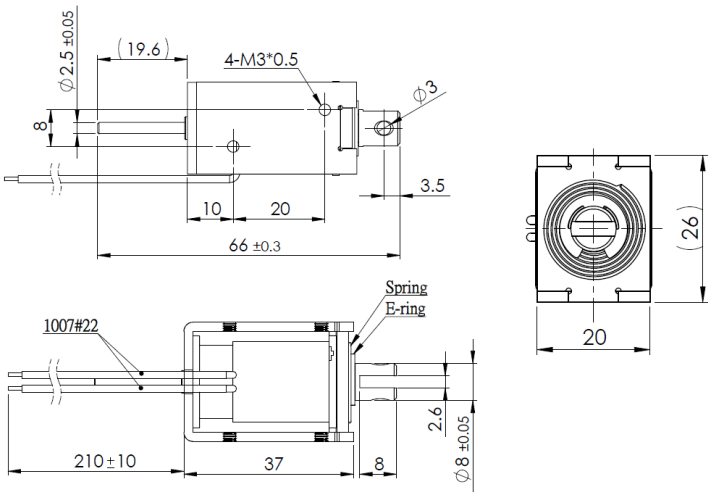


## Kraft-Weg-Diagramm (N/mm)

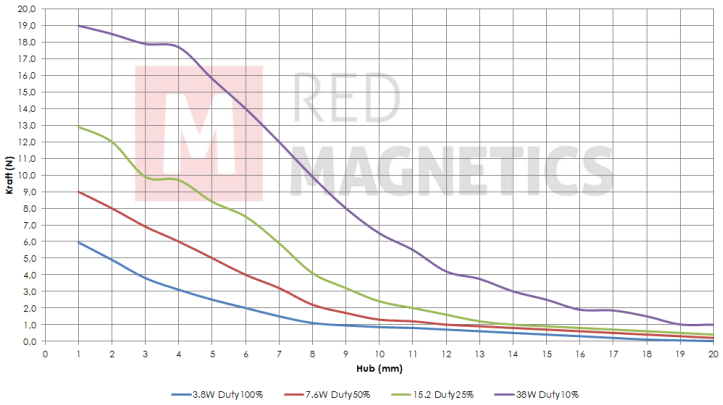


Messungen erfolgten unter Laborbedingungen ohne Rückholfeder

RED MAGNETICS

Intertec Components GmbH
Munich Airport Office
Lilienthalstraße 17 a
85399 Hallbergmoos · Deutschland

Telefon: +49 811-996799-65
Telefax: +49 811-996799-20
service@red-magnetics.com
www.red-magnetics.com

# ITS-LS 2620A-Z

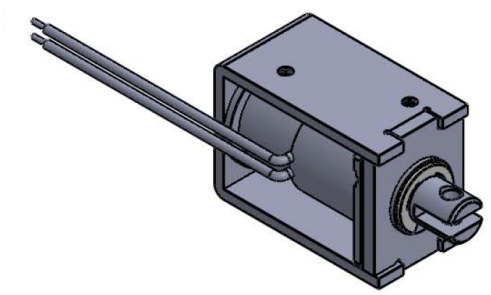

## Beschreibung

Günstig und leicht durch Rahmenbauweise. Inkl.Dämpfungsring zur Dämpfung des Anschlaggeräusches. Offene Bauform mit geschlossenem Joch.

**Hub:** 14,0-24,0 mm
**Gewicht:** 100 g

## Spulendaten

| | | | |
|---|---|---|---|
| **Relative ED (%)** | 100 | 50 | 25 |
| **Max. Leistung (Watt)** | 3,80 | 7,60 | 15,20 |
| **Max. ED (Sek.)** | ∞ | 150 | 75 |

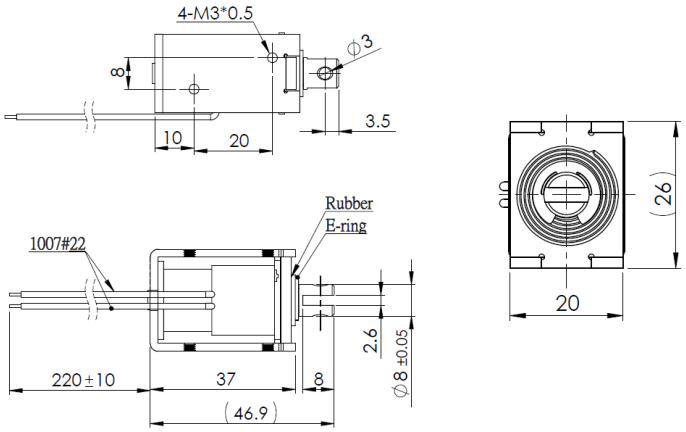


## Magnetausführungen

**Spannung:**
12 VDC (standard)
24 VDC (standard)
weitere Spannungsvarianten auf Anfrage

## Kraft-Weg-Diagramm (N/mm)

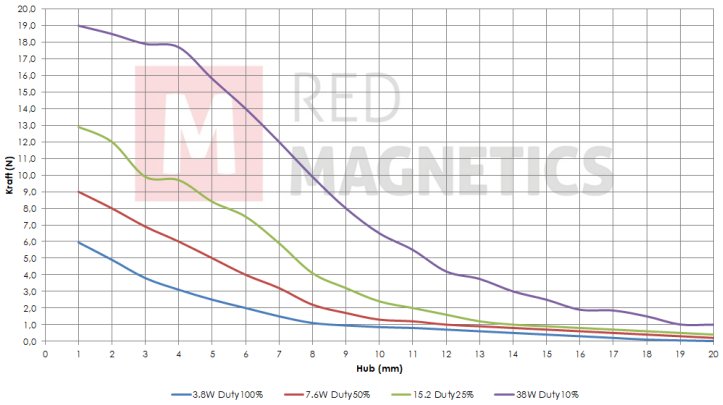


Messungen erfolgten unter Laborbedingungen ohne Rückholfeder

## Sonderanfertigungen

Sie wollen diesen Standardmagneten abändern (z. B. Abmessungen, Kräfte, usw …) dann senden Sie uns einfach dieses Formular: Checkliste (PDF, 390 kB)

RED MAGNETICS

Intertec Components GmbH
Munich Airport Office
Lilienthalstraße 17 a
85399 Hallbergmoos · Deutschland

Telefon: +49 811-996799-65
Telefax: +49 811-996799-20
service@red-magnetics.com
www.red-magnetics.com

# ITS-LS 2924B-D

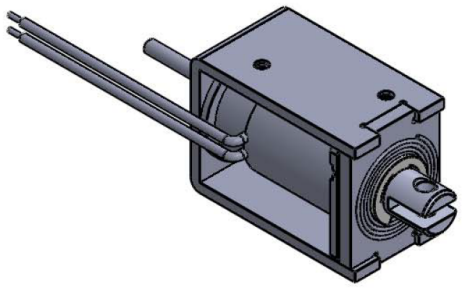

## Beschreibung

Günstig und leicht durch Rahmenbauweise. Inkl.Dämpfungsring zur Dämpfung des Anschlaggeräusches. Offene Bauform mit geschlossenem Joch.

**Hub:** 12,0-20,0 mm
**Gewicht:** 147 g

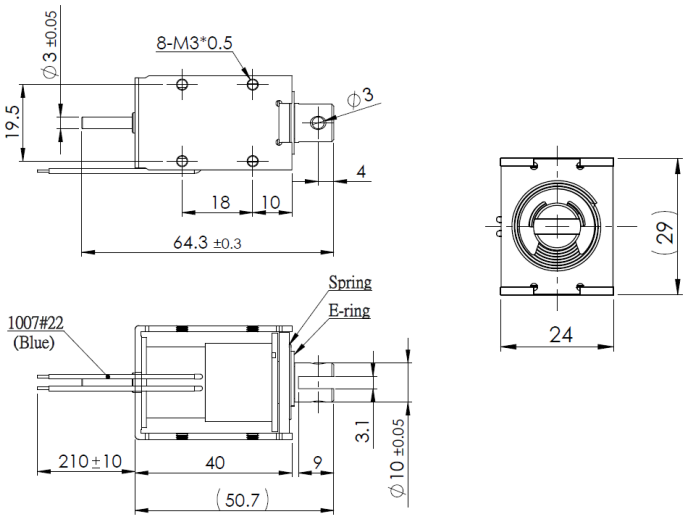


## Spulendaten

| | | | |
|---|---|---|---|
| **Relative ED (%)** | 100 | 50 | 25 |
| **Max. Leistung (Watt)** | 4,20 | 8,40 | 16,80 |
| **Max. ED (Sek.)** | ∞ | 150 | 75 |

## Magnetausführungen

**Spannung:**
12 VDC (standard)
24 VDC (standard)
weitere Spannungsvarianten auf Anfrage

## Sonderanfertigungen

Sie wollen diesen Standardmagneten abändern (z. B. Abmessungen, Kräfte, usw …) dann senden Sie uns einfach dieses Formular: Checkliste (PDF, 390 kB)

## Kraft-Weg-Diagramm (N/mm)

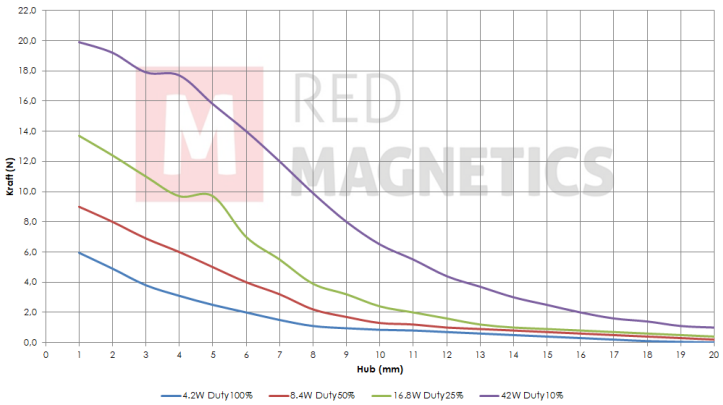


Messungen erfolgten unter Laborbedingungen ohne Rückholfeder

RED MAGNETICS

Intertec Components GmbH
Munich Airport Office
Lilienthalstraße 17 a
85399 Hallbergmoos · Deutschland

Telefon: +49 811-996799-65
Telefax: +49 811-996799-20
service@red-magnetics.com
www.red-magnetics.com

# ITS-LS 2924B-Z

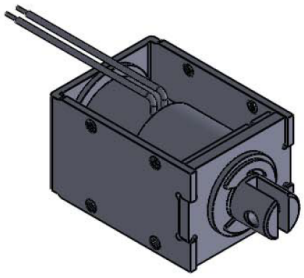

## Beschreibung

Günstig und leicht durch Rahmenbauweise. Inkl.Dämpfungsring zur Dämpfung des Anschlaggeräusches. Offene Bauform mit geschlossenem Joch.

**Hub:** 12,0-20,0 mm
**Gewicht:** 147 g

## Spulendaten

| | | | |
|---|---|---|---|
| **Relative ED (%)** | 100 | 50 | 25 |
| **Max. Leistung (Watt)** | 4,20 | 8,40 | 16,80 |
| **Max. ED (Sek.)** | ∞ | 150 | 75 |

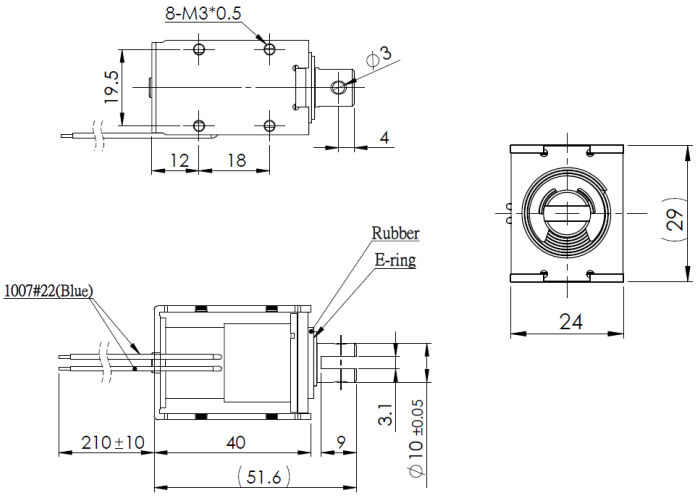


## Magnetausführungen

**Spannung:**
12 VDC (standard)
24 VDC (standard)
weitere Spannungsvarianten auf Anfrage

## Kraft-Weg-Diagramm (N/mm)

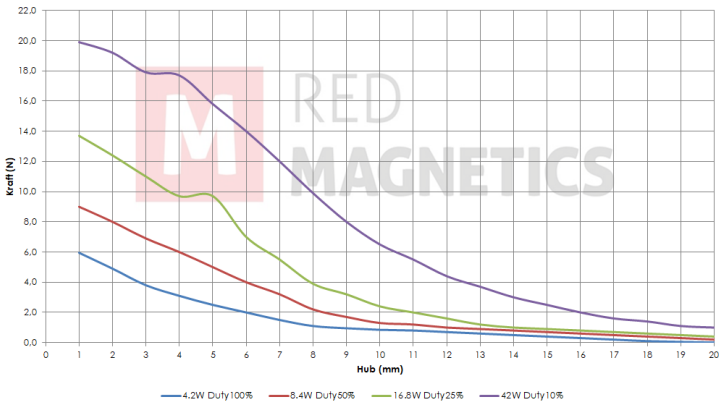


Messungen erfolgten unter Laborbedingungen ohne Rückholfeder

## Sonderanfertigungen

Sie wollen diesen Standardmagneten abändern (z. B. Abmessungen, Kräfte, usw …) dann senden Sie uns einfach dieses Formular: Checkliste (PDF, 390 kB)

RED MAGNETICS

Intertec Components GmbH
Munich Airport Office
Lilienthalstraße 17 a
85399 Hallbergmoos · Deutschland

Telefon: +49 811-996799-65
Telefax: +49 811-996799-20
service@red-magnetics.com
www.red-magnetics.com

# ITS-LS 3027-D

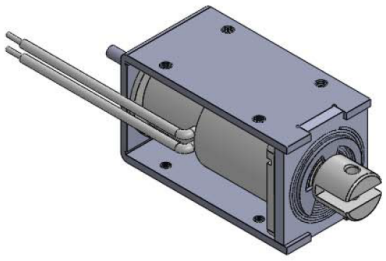

## Beschreibung

Günstig und leicht durch Rahmenbauweise. Inkl.Dämpfungsring zur Dämpfung des Anschlaggeräusches. Offene Bauform mit geschlossenem Joch.

**Hub:** 12,0-25,0 mm
**Gewicht:** 205 g

## Spulendaten

| | | | |
|---|---|---|---|
| **Relative ED (%)** | 100 | 50 | 25 |
| **Max. Leistung (Watt)** | 6,00 | 12,00 | 24,00 |
| **Max. ED (Sek.)** | ∞ | 150 | 75 |

## Magnetausführungen

**Spannung:**
12 VDC (standard)
24 VDC (standard)
weitere Spannungsvarianten auf Anfrage

## Sonderanfertigungen

Sie wollen diesen Standardmagneten abändern (z. B. Abmessungen, Kräfte, usw …) dann senden Sie uns einfach dieses Formular: Checkliste (PDF, 390 kB)

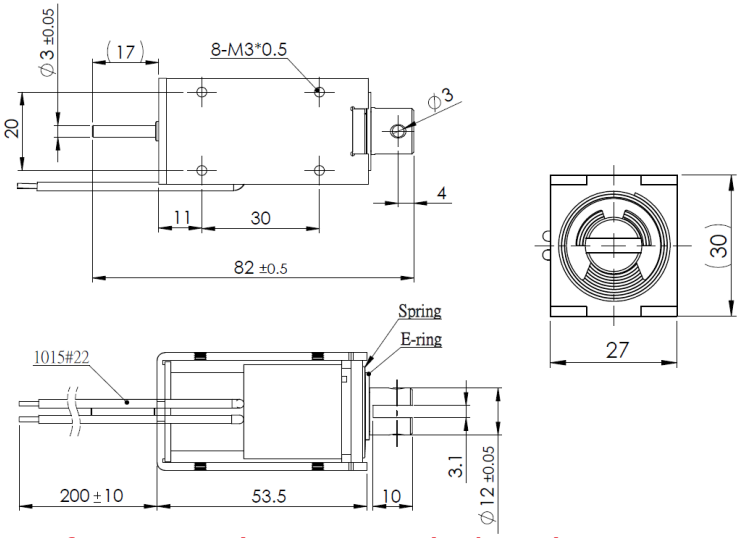


## Kraft-Weg-Diagramm (N/mm)

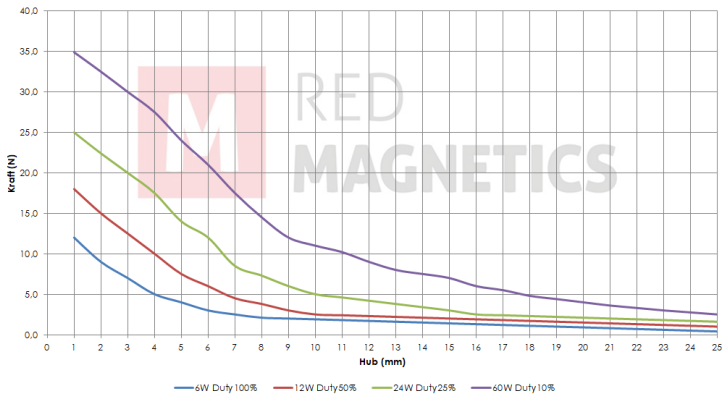


Messungen erfolgten unter Laborbedingungen ohne Rückholfeder

RED MAGNETICS

Intertec Components GmbH
Munich Airport Office
Lilienthalstraße 17 a
85399 Hallbergmoos · Deutschland

Telefon: +49 811-996799-65
Telefax: +49 811-996799-20
service@red-magnetics.com
www.red-magnetics.com

# ITS-LS 3027-Z

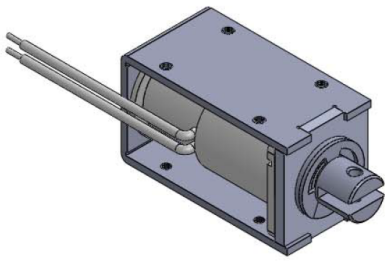

## Beschreibung

Günstig und leicht durch Rahmenbauweise. Inkl.Dämpfungsring zur Dämpfung des Anschlaggeräusches. Offene Bauform mit geschlossenem Joch.

**Hub:** 12,0-25,0 mm
**Gewicht:** 205 g

## Spulendaten

| | | | |
|---|---|---|---|
| **Relative ED (%)** | 100 | 50 | 25 |
| **Max. Leistung (Watt)** | 6,00 | 12,00 | 24,00 |
| **Max. ED (Sek.)** | ∞ | 150 | 75 |

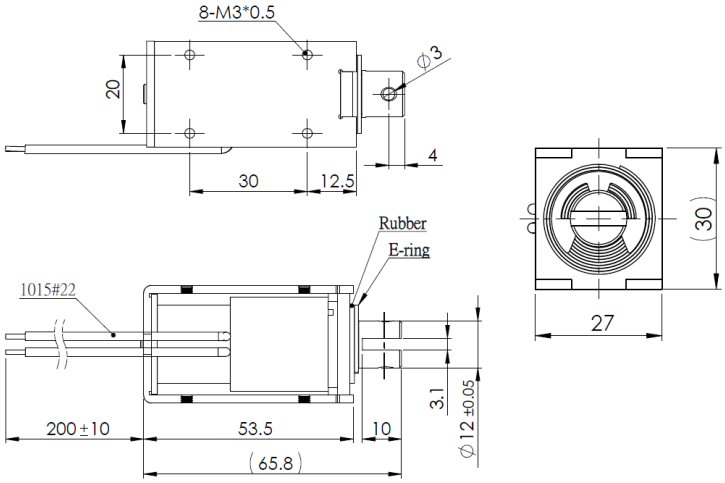


## Magnetausführungen

**Spannung:**
12 VDC (standard)
24 VDC (standard)
weitere Spannungsvarianten auf Anfrage

## Sonderanfertigungen

Sie wollen diesen Standardmagneten abändern (z. B. Abmessungen, Kräfte, usw …) dann senden Sie uns einfach dieses Formular: Checkliste (PDF, 390 kB)

## Kraft-Weg-Diagramm (N/mm)

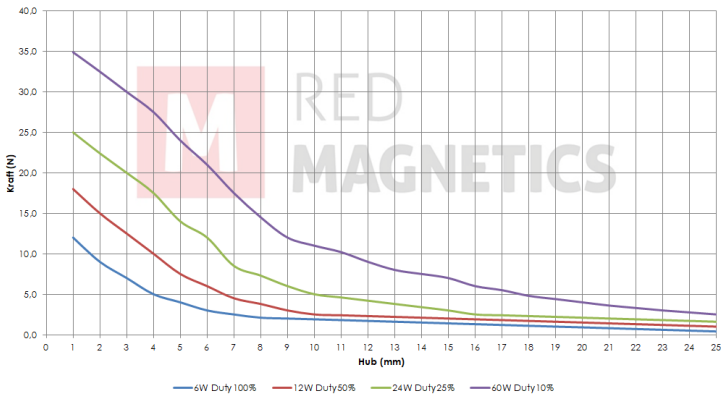


Messungen erfolgten unter Laborbedingungen ohne Rückholfeder

RED MAGNETICS

Intertec Components GmbH
Munich Airport Office
Lilienthalstraße 17 a
85399 Hallbergmoos · Deutschland

Telefon: +49 811-996799-65
Telefax: +49 811-996799-20
service@red-magnetics.com
www.red-magnetics.com

# ITS-LS 3830B-D

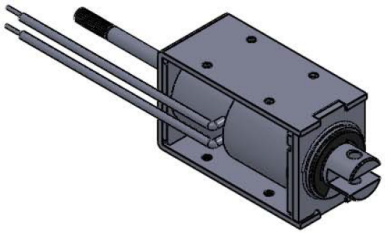

## Beschreibung

Günstig und leicht durch Rahmenbauweise. Inkl.Dämpfungsring zur Dämpfung des Anschlaggeräusches. Offene Bauform mit geschlossenem Joch.

**Hub:** 18-25 mm
**Gewicht:** 317 g

## Spulendaten

| | | | |
|---|---|---|---|
| **Relative ED (%)** | 100 | 50 | 25 |
| **Max. Leistung (Watt)** | 8,00 | 16,00 | 32,00 |
| **Max. ED (Sek.)** | ∞ | 150 | 75 |

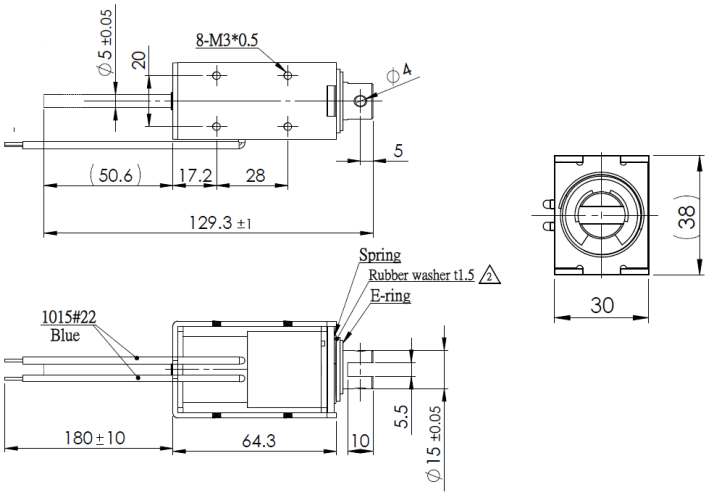


## Magnetausführungen

**Spannung:**
12 VDC (standard)
24 VDC (standard)
weitere Spannungsvarianten auf Anfrage

## Kraft-Weg-Diagramm (N/mm)

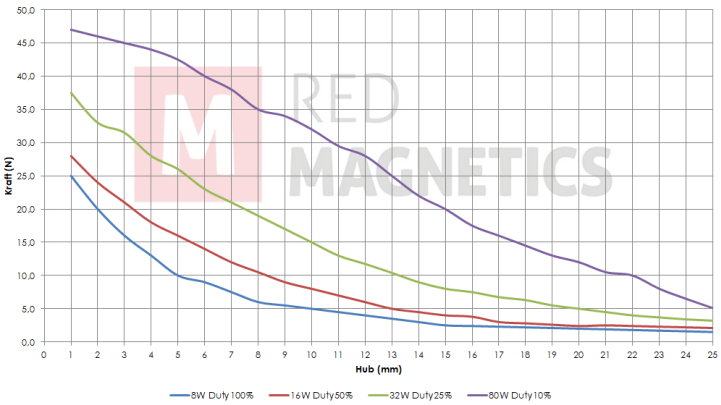


Messungen erfolgten unter Laborbedingungen ohne Rückholfeder

## Sonderanfertigungen

Sie wollen diesen Standardmagneten abändern (z. B. Abmessungen, Kräfte, usw …) dann senden Sie uns einfach dieses Formular: Checkliste (PDF, 390 kB)

RED MAGNETICS

Intertec Components GmbH
Munich Airport Office
Lilienthalstraße 17 a
85399 Hallbergmoos · Deutschland

Telefon: +49 811-996799-65
Telefax: +49 811-996799-20
service@red-magnetics.com
www.red-magnetics.com

# ITS-LS 3830B-Z

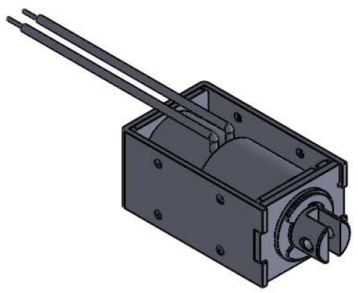

## Beschreibung

Günstig und leicht durch Rahmenbauweise. Inkl.Dämpfungsring zur Dämpfung des Anschlaggeräusches. Offene Bauform mit geschlossenem Joch.

**Hub:** 18-25 mm
**Gewicht:** 317 g

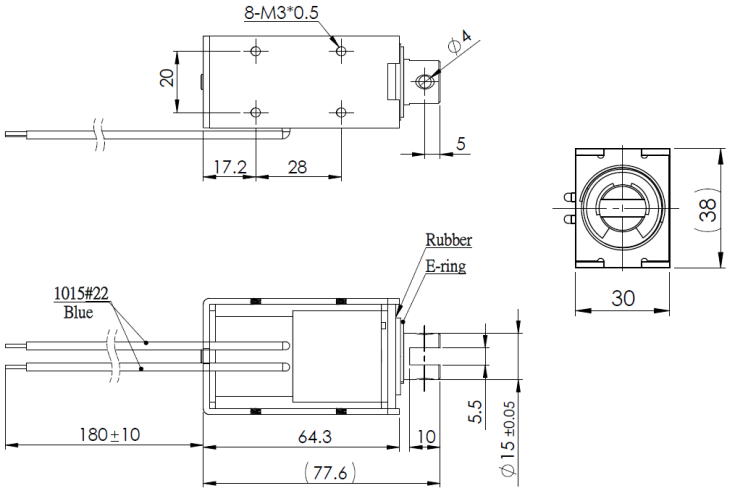


## Spulendaten

| | | | |
|---|---|---|---|
| **Relative ED (%)** | 100 | 50 | 25 |
| **Max. Leistung (Watt)** | 8,00 | 16,00 | 32,00 |
| **Max. ED (Sek.)** | ∞ | 150 | 75 |

## Magnetausführungen

**Spannung:**
12 VDC (standard)
24 VDC (standard)
weitere Spannungsvarianten auf Anfrage

## Sonderanfertigungen

Sie wollen diesen Standardmagneten abändern (z. B. Abmessungen, Kräfte, usw …) dann senden Sie uns einfach dieses Formular: Checkliste (PDF, 390 kB)

## Kraft-Weg-Diagramm (N/mm)

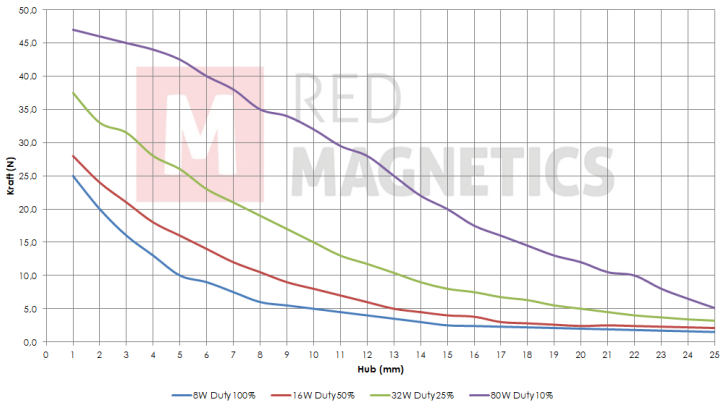


Messungen erfolgten unter Laborbedingungen ohne Rückholfeder

RED MAGNETICS

Intertec Components GmbH
Munich Airport Office
Lilienthalstraße 17 a
85399 Hallbergmoos · Deutschland

Telefon: +49 811-996799-65
Telefax: +49 811-996799-20
service@red-magnetics.com
www.red-magnetics.com

# ITS-LS 4035-D

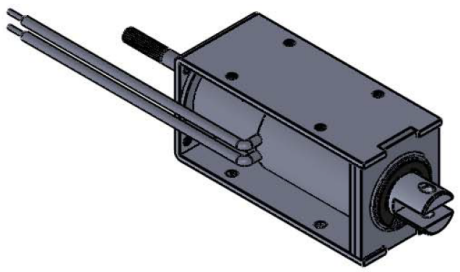

## Beschreibung

Günstig und leicht durch Rahmenbauweise. Inkl.Dämpfungsring zur Dämpfung des Anschlaggeräusches. Offene Bauform mit geschlossenem Joch.

**Hub:** 25-40 mm
**Gewicht:** 530 g

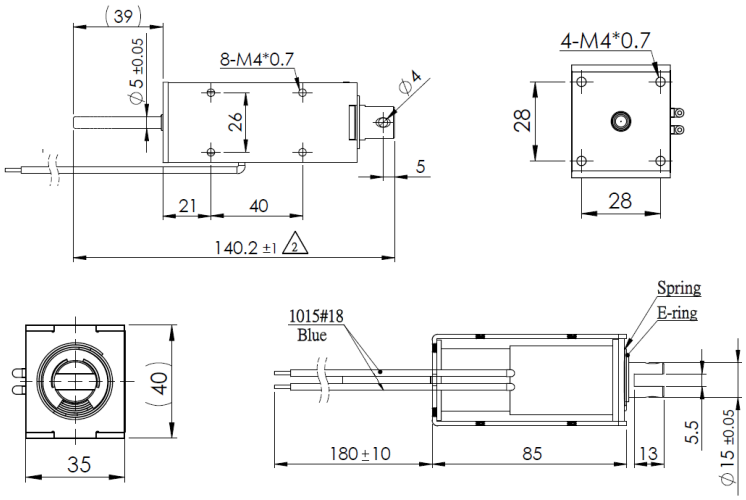


## Spulendaten

| | | | |
|---|---|---|---|
| **Relative ED (%)** | 100 | 50 | 25 |
| **Max. Leistung (Watt)** | 12,70 | 25,40 | 50,80 |
| **Max. ED (Sek.)** | ∞ | 150 | 75 |

## Magnetausführungen

**Spannung:**
12 VDC (standard)
24 VDC (standard)
weitere Spannungsvarianten auf Anfrage

## Sonderanfertigungen

Sie wollen diesen Standardmagneten abändern (z. B. Abmessungen, Kräfte, usw …) dann senden Sie uns einfach dieses Formular: Checkliste (PDF, 390 kB)

## Kraft-Weg-Diagramm (N/mm)

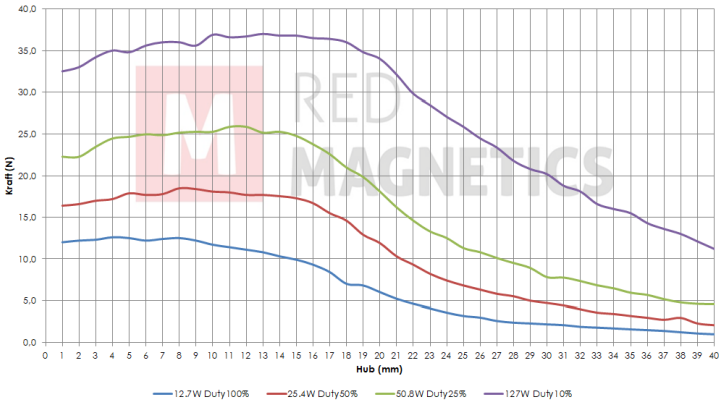


Messungen erfolgten unter Laborbedingungen ohne Rückholfeder

RED MAGNETICS

Intertec Components GmbH
Munich Airport Office
Lilienthalstraße 17 a
85399 Hallbergmoos · Deutschland

Telefon: +49 811-996799-65
Telefax: +49 811-996799-20
service@red-magnetics.com
www.red-magnetics.com

# ITS-LS 4035-Z

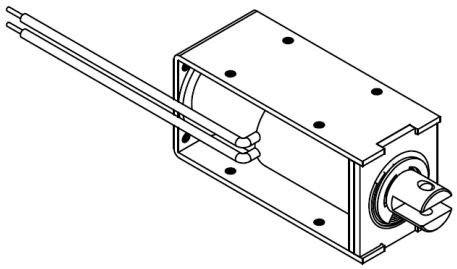

## Beschreibung

Günstig und leicht durch Rahmenbauweise. Inkl.Dämpfungsring zur Dämpfung des Anschlaggeräusches. Offene Bauform mit geschlossenem Joch.

**Hub:** 25-40 mm
**Gewicht:** 530 g

## Spulendaten

| | | | |
|---|---|---|---|
| **Relative ED (%)** | 100 | 50 | 25 |
| **Max. Leistung (Watt)** | 12,70 | 25,40 | 50,80 |
| **Max. ED (Sek.)** | ∞ | 150 | 75 |

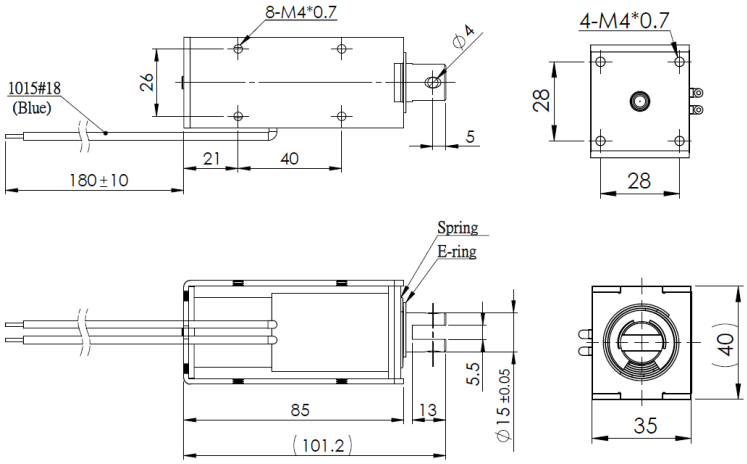


## Magnetausführungen

**Spannung:**
12 VDC (standard)
24 VDC (standard)
weitere Spannungsvarianten auf Anfrage

## Kraft-Weg-Diagramm (N/mm)

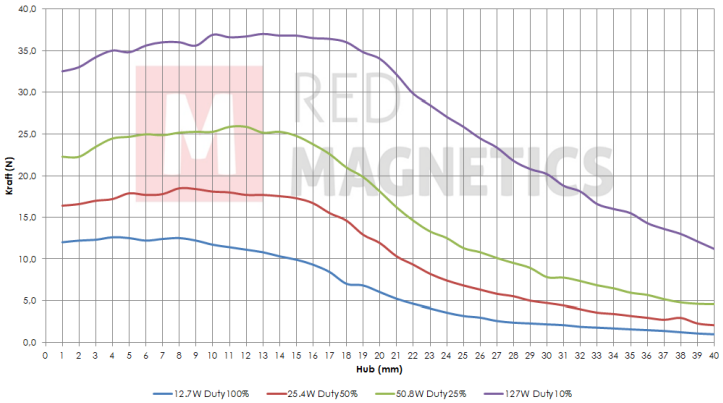


Messungen erfolgten unter Laborbedingungen ohne Rückholfeder

## Sonderanfertigungen

Sie wollen diesen Standardmagneten abändern (z. B. Abmessungen, Kräfte, usw …) dann senden Sie uns einfach dieses Formular: Checkliste (PDF, 390 kB)

RED MAGNETICS

Intertec Components GmbH
Munich Airport Office
Lilienthalstraße 17 a
85399 Hallbergmoos · Deutschland

Telefon: +49 811-996799-65
Telefax: +49 811-996799-20
service@red-magnetics.com
www.red-magnetics.com

# ITS-LS 4137-D

## Beschreibung

Günstig und leicht durch Rahmenbauweise. Inkl.Dämpfungsring zur Dämpfung des Anschlaggeräusches. Offene Bauform mit geschlossenem Joch.

**Hub:** 20-30 mm
**Gewicht:** 315 g

## Spulendaten

| | | | |
|---|---|---|---|
| **Relative ED (%)** | 100 | 50 | 25 |
| **Max. Leistung (Watt)** | 7,50 | 15,00 | 30,00 |
| **Max. ED (Sek.)** | ∞ | 150 | 75 |

## Magnetausführungen

**Spannung:**
12 VDC (standard)
24 VDC (standard)
weitere Spannungsvarianten auf Anfrage

## Sonderanfertigungen

Sie wollen diesen Standardmagneten abändern (z. B. Abmessungen, Kräfte, usw …) dann senden Sie uns einfach dieses Formular: Checkliste (PDF, 390 kB)

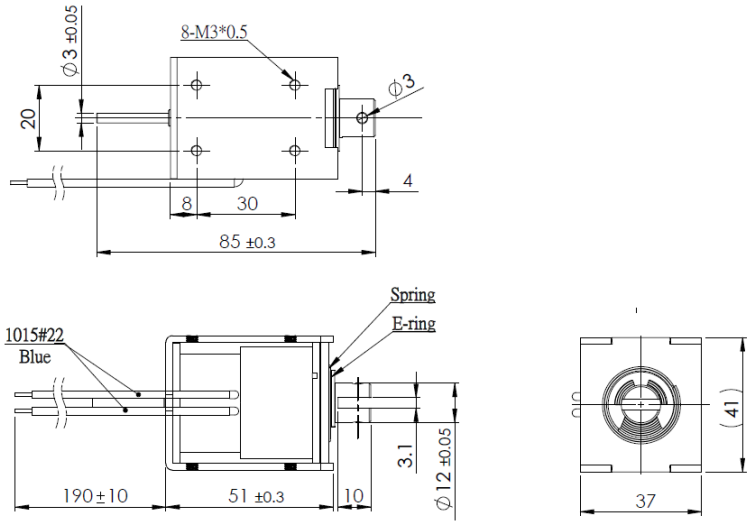


## Kraft-Weg-Diagramm (N/mm)

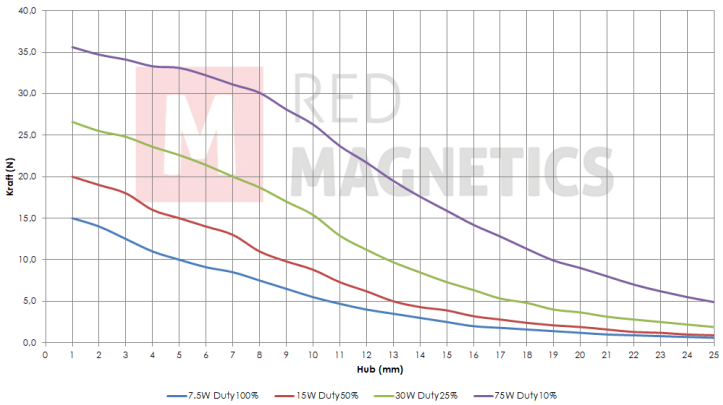


Messungen erfolgten unter Laborbedingungen ohne Rückholfeder

RED MAGNETICS

Intertec Components GmbH
Munich Airport Office
Lilienthalstraße 17 a
85399 Hallbergmoos · Deutschland

Telefon: +49 811-996799-65
Telefax: +49 811-996799-20
service@red-magnetics.com
www.red-magnetics.com

# ITS-LS 4137-Z

## Beschreibung

Günstig und leicht durch Rahmenbauweise. Inkl.Dämpfungsring zur Dämpfung des Anschlaggeräusches. Offene Bauform mit geschlossenem Joch.

**Hub:** 20-30 mm
**Gewicht:** 315 g

## Spulendaten

| | | | |
|---|---|---|---|
| **Relative ED (%)** | 100 | 50 | 25 |
| **Max. Leistung (Watt)** | 7,50 | 15,00 | 30,00 |
| **Max. ED (Sek.)** | ∞ | 150 | 75 |

## Magnetausführungen

**Spannung:**
12 VDC (standard)
24 VDC (standard)
weitere Spannungsvarianten auf Anfrage

## Sonderanfertigungen

Sie wollen diesen Standardmagneten abändern (z. B. Abmessungen, Kräfte, usw …) dann senden Sie uns einfach dieses Formular: Checkliste (PDF, 390 kB)

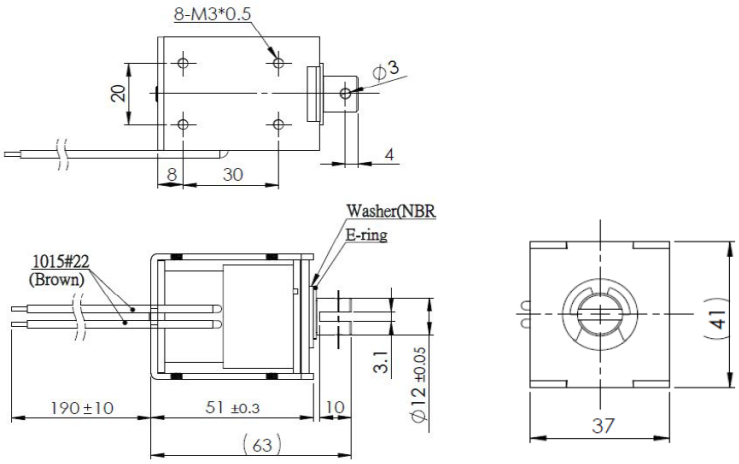


## Kraft-Weg-Diagramm (N/mm)

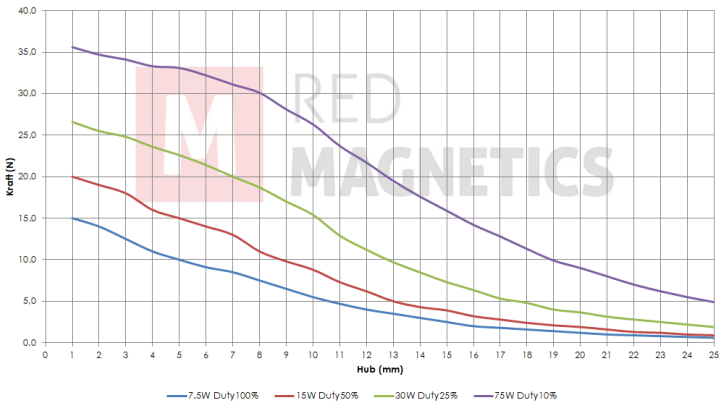


Messungen erfolgten unter Laborbedingungen ohne Rückholfeder

RED MAGNETICS

Intertec Components GmbH
Munich Airport Office
Lilienthalstraße 17 a
85399 Hallbergmoos · Deutschland

Telefon: +49 811-996799-65
Telefax: +49 811-996799-20
service@red-magnetics.com
www.red-magnetics.com

# ITS-LS 5144-D

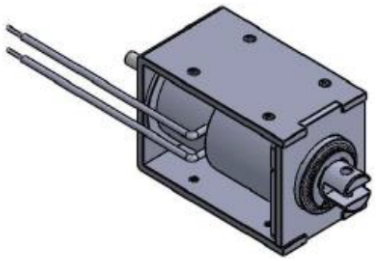

## Beschreibung

Günstig und leicht durch Rahmenbauweise. Inkl.Dämpfungsring zur Dämpfung des Anschlaggeräusches. Offene Bauform mit geschlossenem Joch.

**Hub:** 20-30 mm
**Gewicht:** 800 g

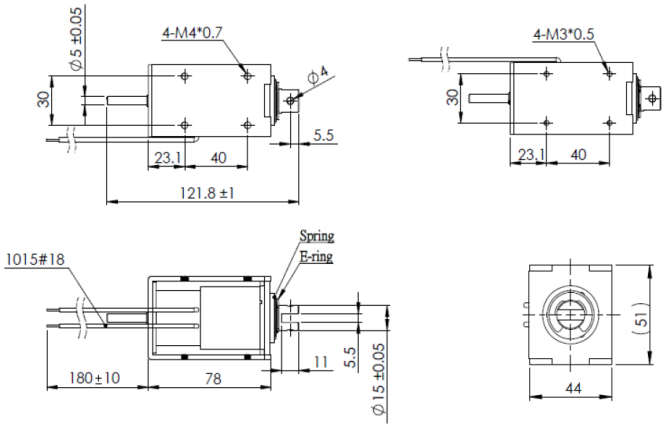


## Spulendaten

| | | | |
|---|---|---|---|
| **Relative ED (%)** | 100 | 50 | 25 |
| **Max. Leistung (Watt)** | 13 | 26 | 52 |
| **Max. ED (Sek.)** | ∞ | 150 | 75 |

## Magnetausführungen

**Spannung:**
12 VDC (standard)
24 VDC (standard)
weitere Spannungsvarianten auf Anfrage

## Sonderanfertigungen

Sie wollen diesen Standardmagneten abändern (z. B. Abmessungen, Kräfte, usw …) dann senden Sie uns einfach dieses Formular: Checkliste (PDF, 390 kB)

RED MAGNETICS

Intertec Components GmbH
Munich Airport Office
Lilienthalstraße 17 a
85399 Hallbergmoos · Deutschland

Telefon: +49 811-996799-65
Telefax: +49 811-996799-20
service@red-magnetics.com
www.red-magnetics.com

# ITS-LS 5144-Z

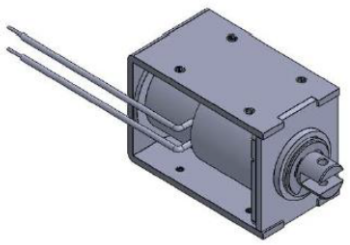

## Beschreibung

Günstig und leicht durch Rahmenbauweise. Inkl.Dämpfungsring zur Dämpfung des Anschlaggeräusches. Offene Bauform mit geschlossenem Joch.

**Hub:** 20-30 mm
**Gewicht:** 800 g

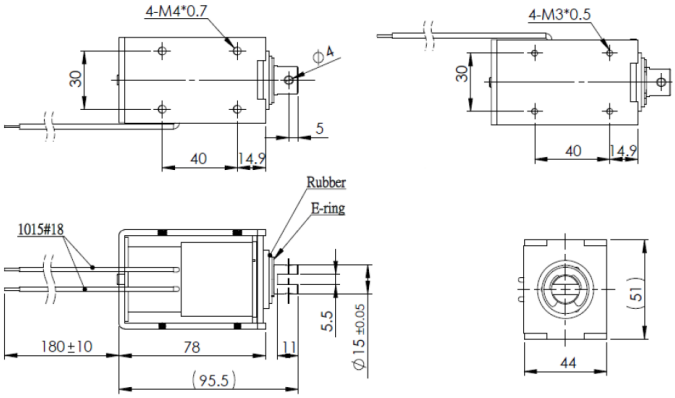


## Spulendaten

| | | | |
|---|---|---|---|
| **Relative ED (%)** | 100 | 50 | 25 |
| **Max. Leistung (Watt)** | 13 | 26 | 52 |
| **Max. ED (Sek.)** | ∞ | 150 | 75 |

## Magnetausführungen

**Spannung:**
12 VDC (standard)
24 VDC (standard)
weitere Spannungsvarianten auf Anfrage

## Sonderanfertigungen

Sie wollen diesen Standardmagneten abändern (z. B. Abmessungen, Kräfte, usw …) dann senden Sie uns einfach dieses Formular: Checkliste (PDF, 390 kB)

RED MAGNETICS

Intertec Components GmbH
Munich Airport Office
Lilienthalstraße 17 a
85399 Hallbergmoos · Deutschland

Telefon: +49 811-996799-65
Telefax: +49 811-996799-20
service@red-magnetics.com
www.red-magnetics.com

# ITS-LS 5852-D

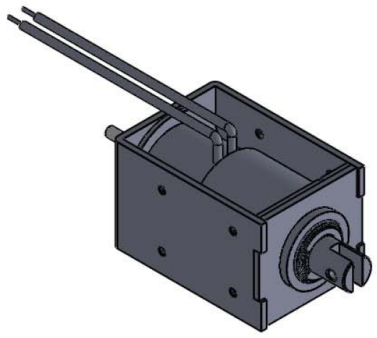

## Beschreibung

Günstig und leicht durch Rahmenbauweise. Inkl.Dämpfungsring zur Dämpfung des Anschlaggeräusches. Offene Bauform mit geschlossenem Joch.

**Hub:** 30-40 mm
**Gewicht:** 1090 g

## Spulendaten

| | | | |
|---|---|---|---|
| **Relative ED (%)** | 100 | 50 | 25 |
| **Max. Leistung (Watt)** | 16,00 | 32,00 | 64,00 |
| **Max. ED (Sek.)** | ∞ | 150 | 75 |

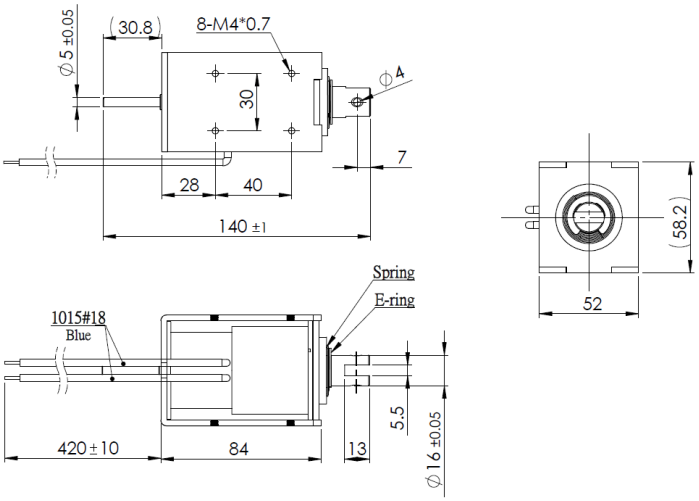


## Magnetausführungen

**Spannung:**
12 VDC (standard)
24 VDC (standard)
weitere Spannungsvarianten auf Anfrage

## Kraft-Weg-Diagramm (N/mm)

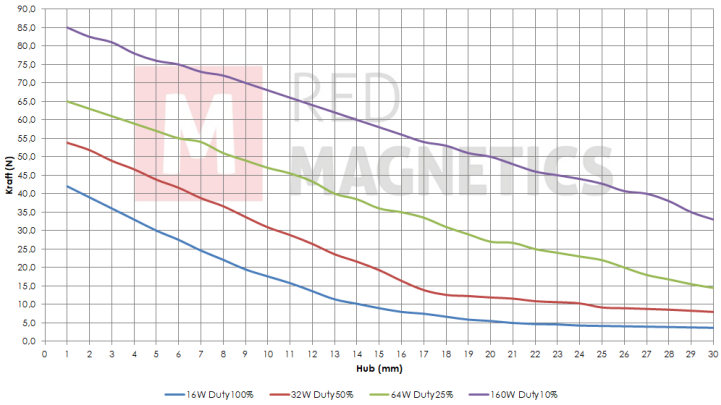


Messungen erfolgten unter Laborbedingungen ohne Rückholfeder

## Sonderanfertigungen

Sie wollen diesen Standardmagneten abändern (z. B. Abmessungen, Kräfte, usw …) dann senden Sie uns einfach dieses Formular: Checkliste (PDF, 390 kB)

RED MAGNETICS

Intertec Components GmbH
Munich Airport Office
Lilienthalstraße 17 a
85399 Hallbergmoos · Deutschland

Telefon: +49 811-996799-65
Telefax: +49 811-996799-20
service@red-magnetics.com
www.red-magnetics.com

# ITS-LS 5852-Z

## Beschreibung

Günstig und leicht durch Rahmenbauweise. Inkl.Dämpfungsring zur Dämpfung des Anschlaggeräusches. Offene Bauform mit geschlossenem Joch.

**Hub:** 30-40 mm
**Gewicht:** 1090 g

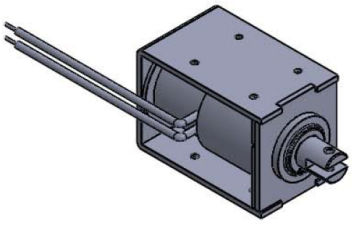

## Spulendaten

| | | | |
|---|---|---|---|
| **Relative ED (%)** | 100 | 50 | 25 |
| **Max. Leistung (Watt)** | 16,00 | 32,00 | 64,00 |
| **Max. ED (Sek.)** | ∞ | 150 | 75 |

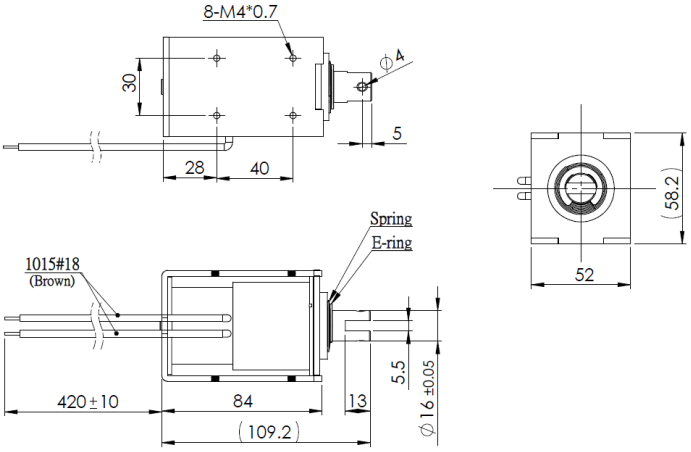


## Magnetausführungen

**Spannung:**
12 VDC (standard)
24 VDC (standard)
weitere Spannungsvarianten auf Anfrage

## Sonderanfertigungen

Sie wollen diesen Standardmagneten abändern (z. B. Abmessungen, Kräfte, usw …) dann senden Sie uns einfach dieses Formular: Checkliste (PDF, 390 kB)

## Kraft-Weg-Diagramm (N/mm)

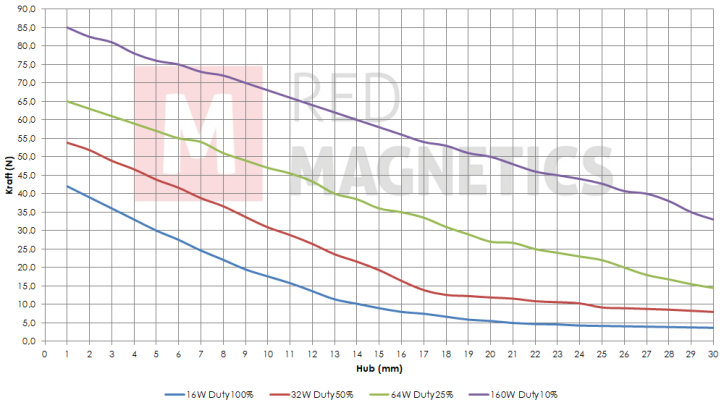


Messungen erfolgten unter Laborbedingungen ohne Rückholfeder

RED MAGNETICS

Intertec Components GmbH
Munich Airport Office
Lilienthalstraße 17 a
85399 Hallbergmoos · Deutschland

Telefon: +49 811-996799-65
Telefax: +49 811-996799-20
service@red-magnetics.com
www.red-magnetics.com

# ITS-LX 1513

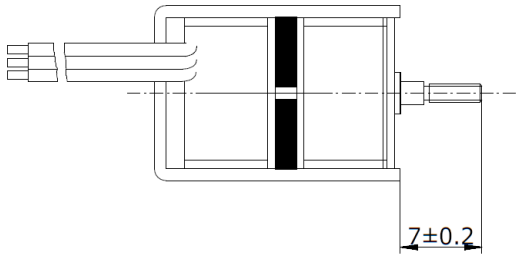


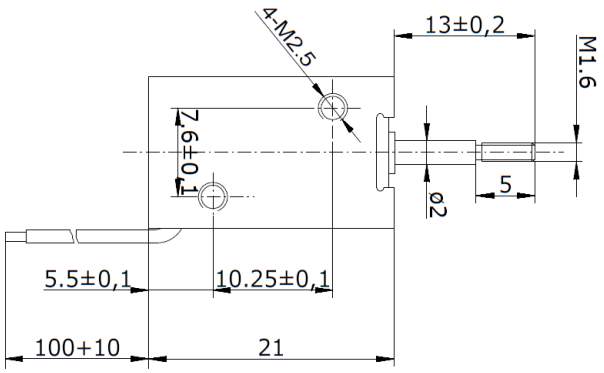


## Beschreibung

Bistabiler linearmagnet in Rahmenbauweise. Durch die zwei Lagen in denen er stromlos verharren kann ist er ideal für Verriegelungen die keine feste Stromquelle haben.

**Hub:** 6 mm
**Gewicht:** 65 g
**Haltekraft:** 6 N

## Spulendaten

| | | | |
|---|---|---|---|
| **Relative ED (%)** | 5 | – | – |
| **Max. Leistung (Watt)** | 24 | – | – |
| **Max. ED (Sek.)** | 15 | – | – |

## Magnetausführungen

**Spannung:**
12 VDC (standard)
24 VDC (standard)
weitere Spannungsvarianten auf Anfrage

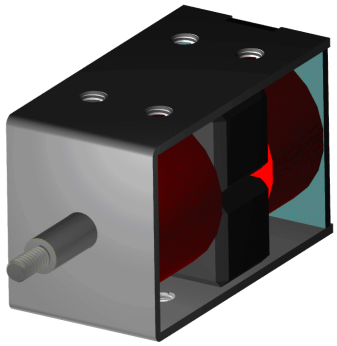

## Sonderanfertigungen

Sie wollen diesen Standardmagneten abändern (z. B. Abmessungen, Kräfte, usw …) dann senden Sie uns einfach dieses Formular: Checkliste (PDF, 390 kB)

RED MAGNETICS

Intertec Components GmbH
Munich Airport Office
Lilienthalstraße 17 a
85399 Hallbergmoos · Deutschland

Telefon: +49 811-996799-65
Telefax: +49 811-996799-20
service@red-magnetics.com
www.red-magnetics.com

# ITS-LX 2218

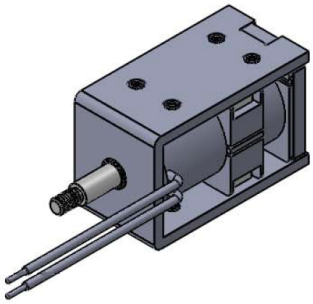

## Beschreibung

Bistabiler linearmagnet in Rahmenbauweise. Durch die zwei Lagen in denen er stromlos verharren kann ist er ideal für Verriegelungen die keine feste Stromquelle haben.

**Hub:** 6,0/10,0 mm
**Gewicht:** 75 g
**Haltekraft:** 4 N

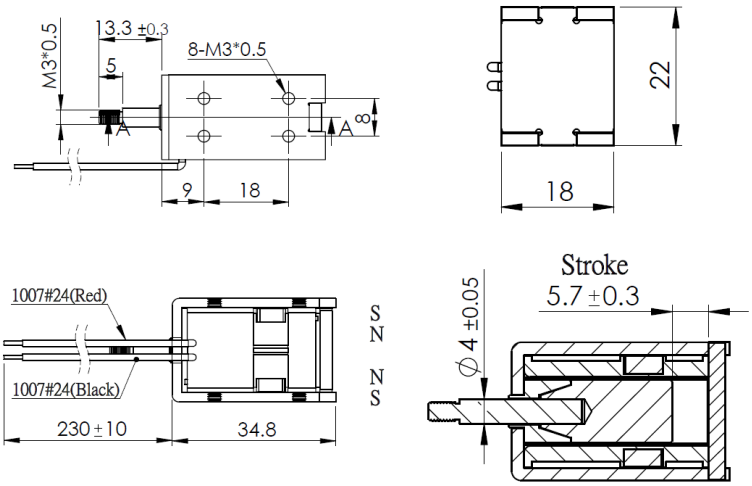


## Spulendaten

| | | | |
|---|---|---|---|
| **Relative ED (%)** | 5 | – | – |
| **Max. Leistung (Watt)** | 36 | – | – |
| **Max. ED (Sek.)** | 15 | – | – |

## Magnetausführungen

**Spannung:**
12 VDC (standard)
24 VDC (standard)
weitere Spannungsvarianten auf Anfrage

## Sonderanfertigungen

Sie wollen diesen Standardmagneten abändern (z. B. Abmessungen, Kräfte, usw …) dann senden Sie uns einfach dieses Formular: Checkliste (PDF, 390 kB)

RED MAGNETICS

Intertec Components GmbH
Munich Airport Office
Lilienthalstraße 17 a
85399 Hallbergmoos · Deutschland

Telefon: +49 811-996799-65
Telefax: +49 811-996799-20
service@red-magnetics.com
www.red-magnetics.com

# ITS-LX 2525

## Beschreibung

Bistabiler linearmagnet in Rahmenbauweise. Durch die zwei Lagen in denen er stromlos verharren kann ist er ideal für Verriegelungen die keine feste Stromquelle haben.

**Hub:** 6 mm
**Gewicht:** 88 g
**Haltekraft:** 40 N

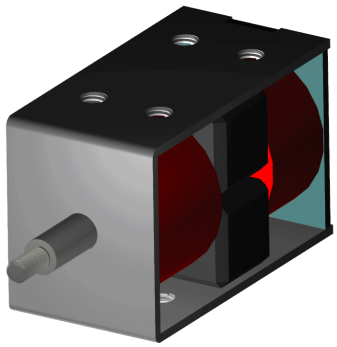

## Spulendaten

| | | | |
|---|---|---|---|
| **Relative ED (%)** | 5 | – | – |
| **Max. Leistung (Watt)** | 72 | – | – |
| **Max. ED (Sek.)** | 15 | – | – |

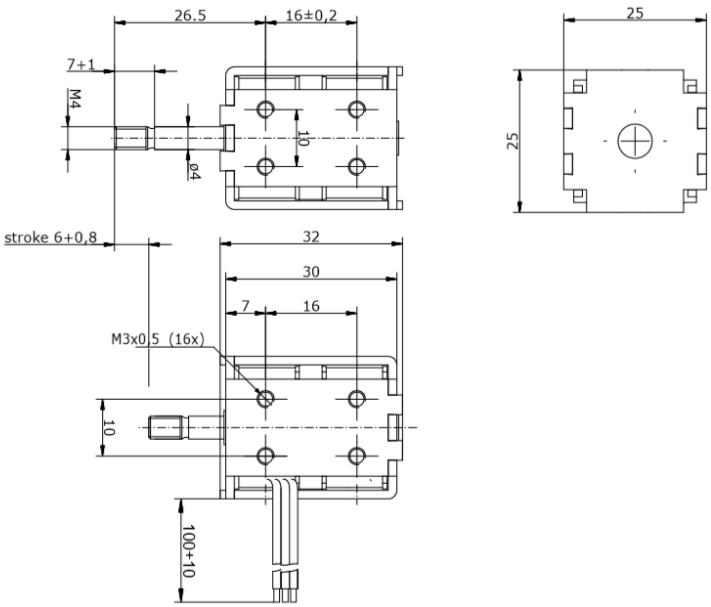


## Magnetausführungen

**Spannung:**
12 VDC (standard)
24 VDC (standard)
weitere Spannungsvarianten auf Anfrage

## Sonderanfertigungen

Sie wollen diesen Standardmagneten abändern (z. B. Abmessungen, Kräfte, usw …) dann senden Sie uns einfach dieses Formular: Checkliste (PDF, 390 kB)

RED MAGNETICS

Intertec Components GmbH
Munich Airport Office
Lilienthalstraße 17 a
85399 Hallbergmoos · Deutschland

Telefon: +49 811-996799-65
Telefax: +49 811-996799-20
service@red-magnetics.com
www.red-magnetics.com

# ITS-LX 2723

## Beschreibung

Bistabiler linearmagnet in Rahmenbauweise. Durch die zwei Lagen in denen er stromlos verharren kann ist er ideal für Verriegelungen die keine feste Stromquelle haben.

**Hub:** 8 mm
**Gewicht:** 160 g
**Haltekraft:** 5 N

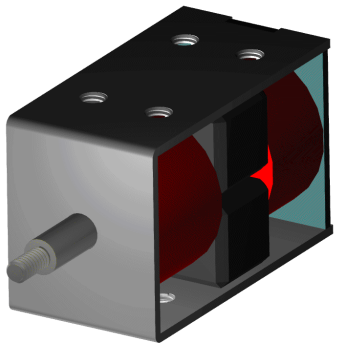

## Spulendaten

| | | | |
|---|---|---|---|
| **Relative ED (%)** | 5 | – | – |
| **Max. Leistung (Watt)** | 30 | – | – |
| **Max. ED (Sek.)** | 15 | – | – |

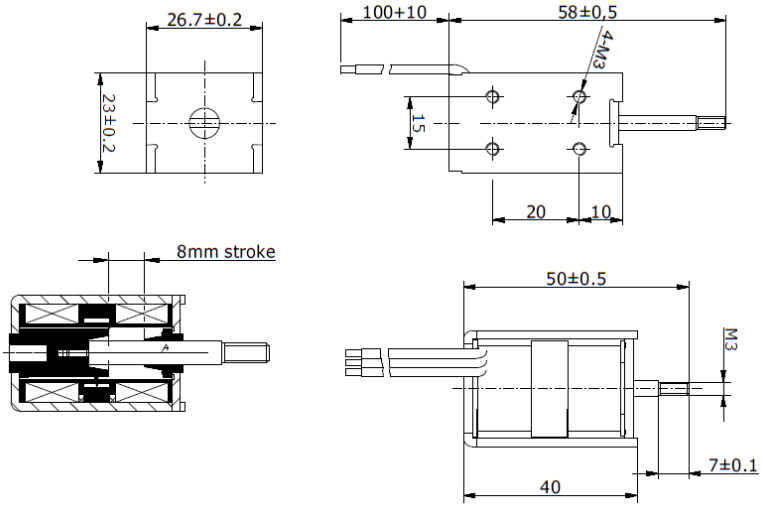


## Magnetausführungen

**Spannung:**
12 VDC (standard)
24 VDC (standard)
weitere Spannungsvarianten auf Anfrage

## Sonderanfertigungen

Sie wollen diesen Standardmagneten abändern (z. B. Abmessungen, Kräfte, usw …) dann senden Sie uns einfach dieses Formular: Checkliste (PDF, 390 kB)

RED MAGNETICS

Intertec Components GmbH
Munich Airport Office
Lilienthalstraße 17 a
85399 Hallbergmoos · Deutschland

Telefon: +49 811-996799-65
Telefax: +49 811-996799-20
service@red-magnetics.com
www.red-magnetics.com

# ITS-LX 3027

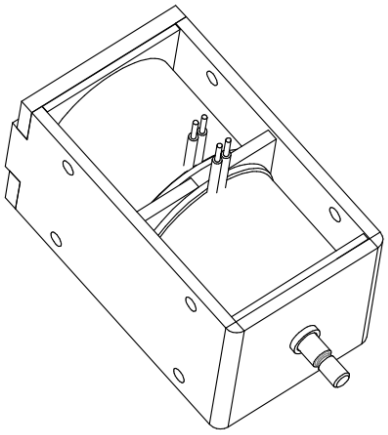

## Beschreibung

Bistabiler linearmagnet in Rahmenbauweise. Durch die zwei Lagen in denen er stromlos verharren kann ist er ideal für Verriegelungen die keine feste Stromquelle haben.

**Hub:** 12 mm
**Gewicht:** 230 g
**Haltekraft:** 10 N

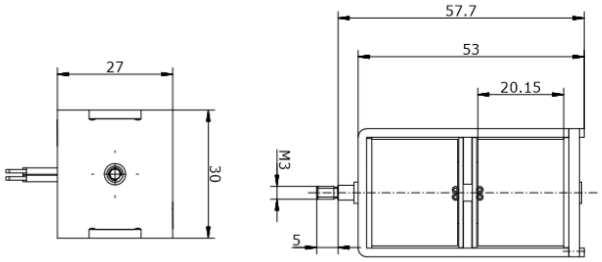


## Spulendaten

| | | | |
|---|---|---|---|
| **Relative ED (%)** | 20 | – | – |
| **Max. Leistung (Watt)** | – | – | – |
| **Max. ED (Sek.)** | 5 | – | – |

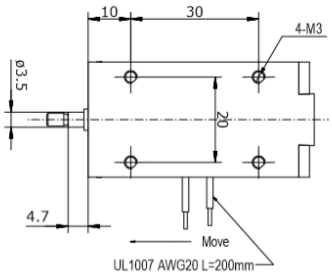


## Magnetausführungen

**Spannung:**
12 VDC (standard)
24 VDC (standard)
weitere Spannungsvarianten auf Anfrage

## Sonderanfertigungen

Sie wollen diesen Standardmagneten abändern (z. B. Abmessungen, Kräfte, usw …) dann senden Sie uns einfach dieses Formular: Checkliste (PDF, 390 kB)

RED MAGNETICS

Intertec Components GmbH
Munich Airport Office
Lilienthalstraße 17 a
85399 Hallbergmoos · Deutschland

Telefon: +49 811-996799-65
Telefax: +49 811-996799-20
service@red-magnetics.com
www.red-magnetics.com

# ITS-LX 3831

## Beschreibung

Bistabiler linearmagnet in Rahmenbauweise. Durch die zwei Lagen in denen er stromlos verharren kann ist er ideal für Verriegelungen die keine feste Stromquelle haben.

**Hub:** 20 mm

**Haltekraft:** 10 N

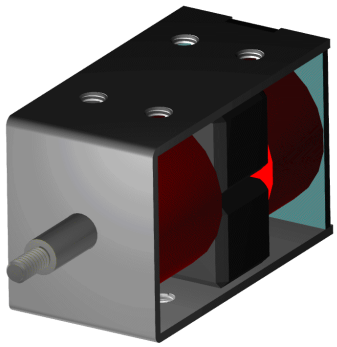

## Spulendaten

| | | | |
|---|---|---|---|
| **Relative ED (%)** | 10 | – | – |
| **Max. Leistung (Watt)** | 150 | – | – |
| **Max. ED (Sek.)** | 30 | – | – |

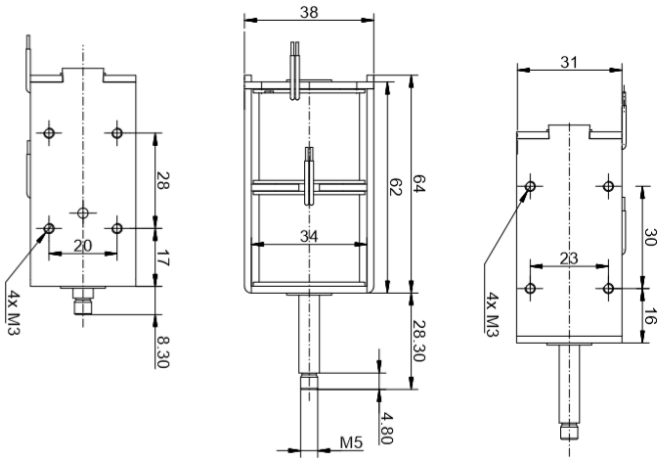


## Magnetausführungen

**Spannung:**
12 VDC (standard)
24 VDC (standard)
weitere Spannungsvarianten auf Anfrage

## Sonderanfertigungen

Sie wollen diesen Standardmagneten abändern (z. B. Abmessungen, Kräfte, usw …) dann senden Sie uns einfach dieses Formular: Checkliste (PDF, 390 kB)

RED MAGNETICS

Intertec Components GmbH
Munich Airport Office
Lilienthalstraße 17 a
85399 Hallbergmoos · Deutschland

Telefon: +49 811-996799-65
Telefax: +49 811-996799-20
service@red-magnetics.com
www.red-magnetics.com

# ITS-LX 3931

## Beschreibung

Bistabiler linearmagnet in Rahmenbauweise. Durch die zwei Lagen in denen er stromlos verharren kann ist er ideal für Verriegelungen die keine feste Stromquelle haben.

**Hub:** 22 mm

**Haltekraft:** 60 N

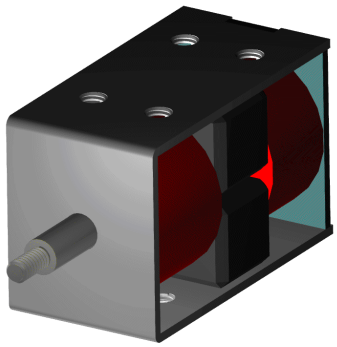

## Spulendaten

| | | | |
|---|---|---|---|
| **Relative ED (%)** | 10 | – | – |
| **Max. Leistung (Watt)** | 150 | – | – |
| **Max. ED (Sek.)** | 30 | – | – |

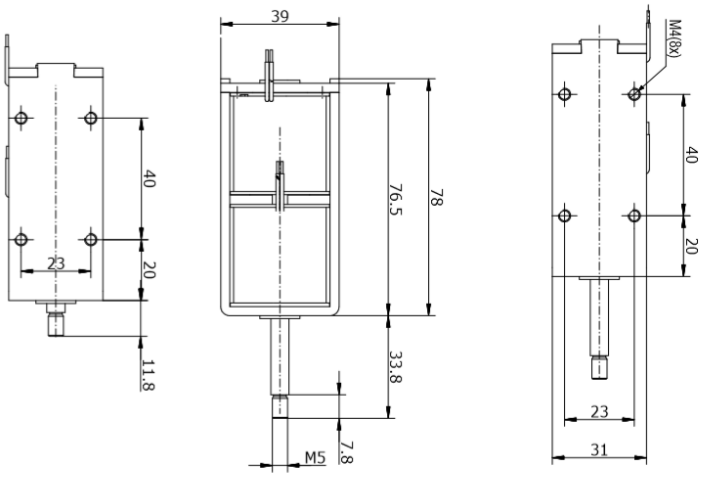


## Magnetausführungen

**Spannung:**
12 VDC (standard)
24 VDC (standard)
weitere Spannungsvarianten auf Anfrage

## Sonderanfertigungen

Sie wollen diesen Standardmagneten abändern (z. B. Abmessungen, Kräfte, usw …) dann senden Sie uns einfach dieses Formular: Checkliste (PDF, 390 kB)

RED MAGNETICS

Intertec Components GmbH
Munich Airport Office
Lilienthalstraße 17 a
85399 Hallbergmoos · Deutschland

Telefon: +49 811-996799-65
Telefax: +49 811-996799-20
service@red-magnetics.com
www.red-magnetics.com

# ITS-LZ 1130-D

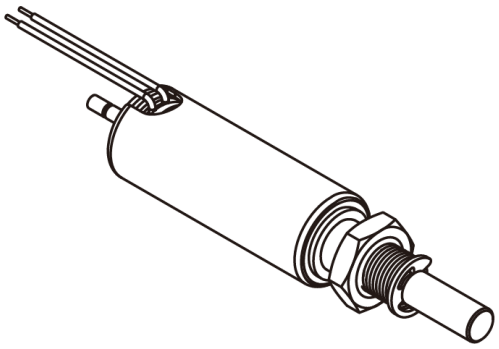

## Beschreibung

Durch Ihre geschlossene Bauform haben diese einen höheren Wirkungsgrad als Bügelmagnete.

**Hub:** 3,0-10,0 mm
**Gewicht:** 17 g

## Spulendaten

| | | | |
|---|---|---|---|
| **Relative ED (%)** | 100 | 50 | 25 |
| **Max. Leistung (Watt)** | 4 | 8 | 16 |
| **Max. ED (Sek.)** | ∞ | 150 | 75 |

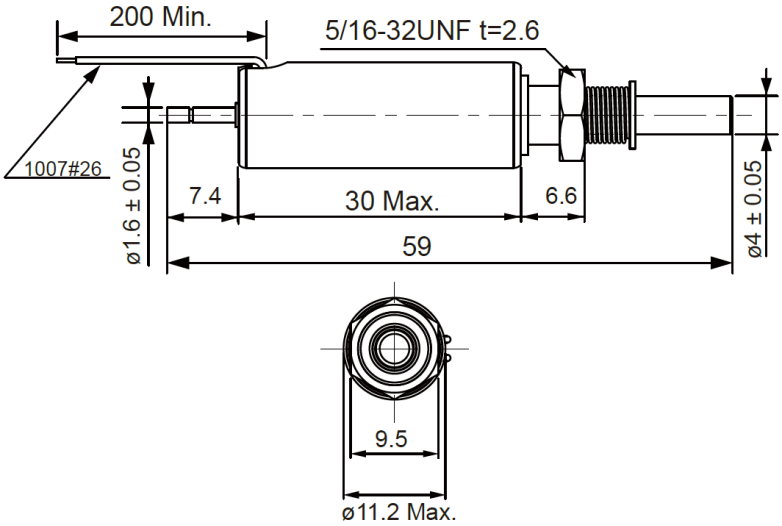


## Magnetausführungen

**Spannung:**
6 VDC (standard)
12 VDC (standard)
24 VDC (standard)
weitere Spannungsvarianten auf Anfrage

## Sonderanfertigungen

Sie wollen diesen Standardmagneten abändern (z. B. Abmessungen, Kräfte, usw …) dann senden Sie uns einfach dieses Formular: Checkliste (PDF, 390 kB)

## Kraft-Weg-Diagramm (N/mm)

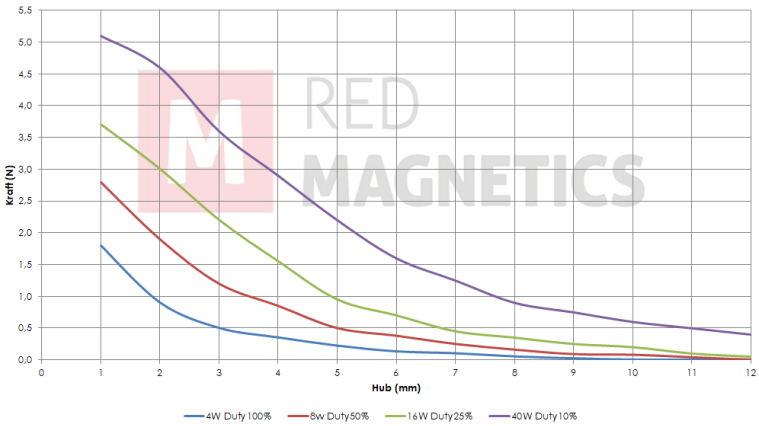


Messungen erfolgten unter Laborbedingungen ohne Rückholfeder

RED MAGNETICS

Intertec Components GmbH
Munich Airport Office
Lilienthalstraße 17 a
85399 Hallbergmoos · Deutschland

Telefon: +49 811-996799-65
Telefax: +49 811-996799-20
service@red-magnetics.com
www.red-magnetics.com

# ITS-LZ 1130-Z

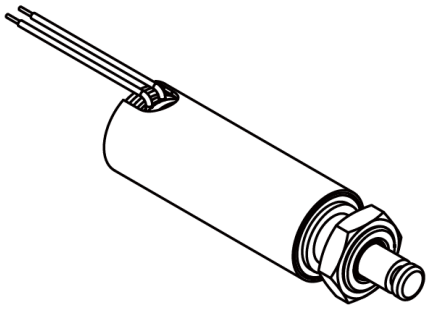

## Beschreibung

Durch Ihre geschlossene Bauform haben diese einen höheren Wirkungsgrad als Bügelmagnete.

**Hub:** 3,0-10,0 mm
**Gewicht:** 17 g

## Spulendaten

| | | | |
|---|---|---|---|
| **Relative ED (%)** | 100 | 50 | 25 |
| **Max. Leistung (Watt)** | 4 | 8 | 16 |
| **Max. ED (Sek.)** | ∞ | 150 | 75 |

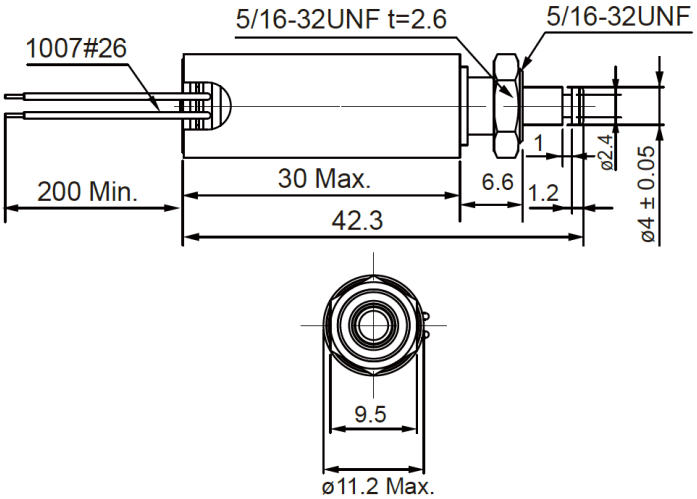


## Magnetausführungen

**Spannung:**
6 VDC (standard)
12 VDC (standard)
24 VDC (standard)
weitere Spannungsvarianten auf Anfrage

## Kraft-Weg-Diagramm (N/mm)

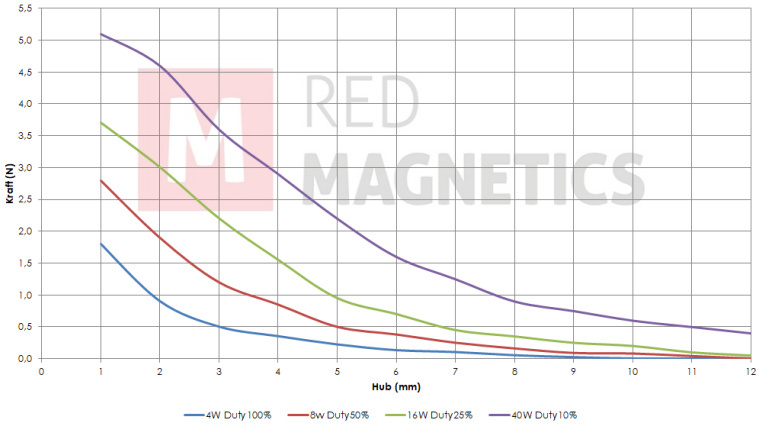


Messungen erfolgten unter Laborbedingungen ohne Rückholfeder

## Sonderanfertigungen

Sie wollen diesen Standardmagneten abändern (z. B. Abmessungen, Kräfte, usw …) dann senden Sie uns einfach dieses Formular: Checkliste (PDF, 390 kB)

RED MAGNETICS

Intertec Components GmbH
Munich Airport Office
Lilienthalstraße 17 a
85399 Hallbergmoos · Deutschland

Telefon: +49 811-996799-65
Telefax: +49 811-996799-20
service@red-magnetics.com
www.red-magnetics.com

# ITS-LZ 1335-D

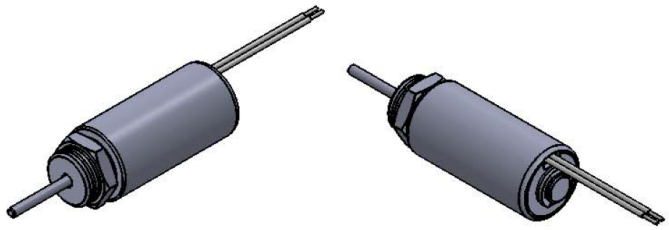

## Beschreibung

Durch Ihre geschlossene Bauform haben diese einen höheren Wirkungsgrad als Bügelmagnete.

**Hub:** 3,0-9,0 mm
**Gewicht:** 23 g

## Spulendaten

| | | | |
|---|---|---|---|
| **Relative ED (%)** | 100 | 50 | 25 |
| **Max. Leistung (Watt)** | 4,00 | 8,00 | 16,00 |
| **Max. ED (Sek.)** | ∞ | 150 | 75 |

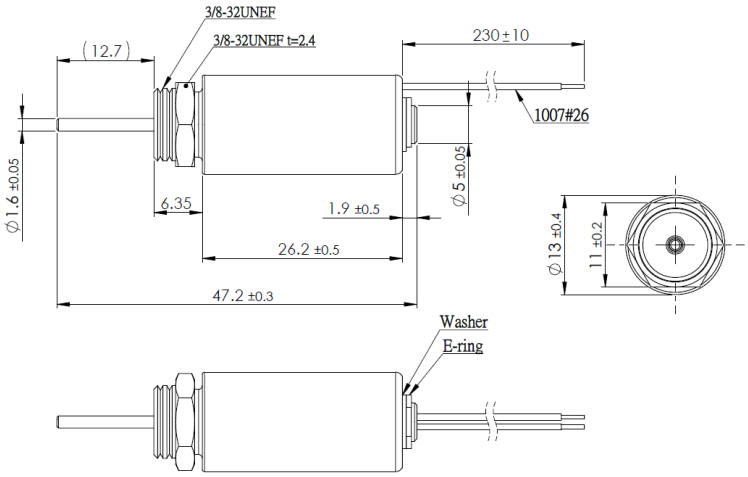


## Magnetausführungen

**Spannung:**
6 VDC (standard)
12 VDC (standard)
24 VDC (standard)
weitere Spannungsvarianten auf Anfrage

## Kraft-Weg-Diagramm (N/mm)

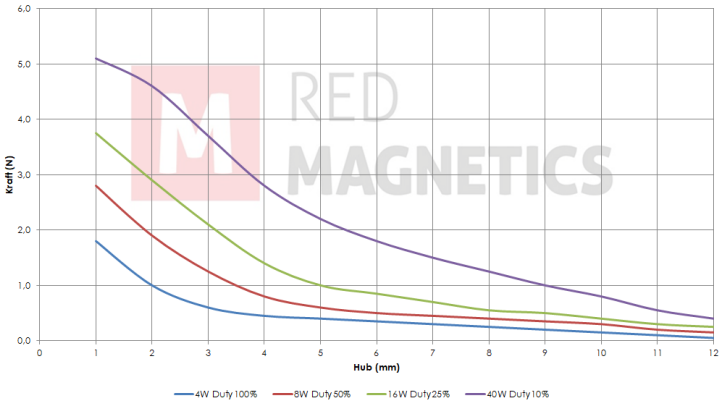


Messungen erfolgten unter Laborbedingungen ohne Rückholfeder

## Sonderanfertigungen

Sie wollen diesen Standardmagneten abändern (z. B. Abmessungen, Kräfte, usw …) dann senden Sie uns einfach dieses Formular: Checkliste (PDF, 390 kB)

RED MAGNETICS

Intertec Components GmbH
Munich Airport Office
Lilienthalstraße 17 a
85399 Hallbergmoos · Deutschland

Telefon: +49 811-996799-65
Telefax: +49 811-996799-20
service@red-magnetics.com
www.red-magnetics.com

# ITS-LZ 1335-Z

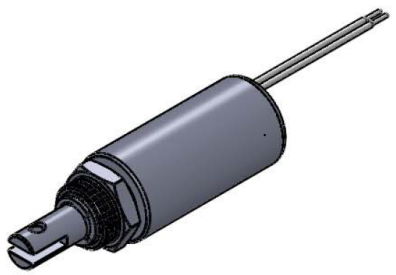

## Beschreibung

Durch Ihre geschlossene Bauform haben diese einen höheren Wirkungsgrad als Bügelmagnete.

**Hub:** 3,0-9,0 mm
**Gewicht:** 23 g

## Spulendaten

| | | | |
|---|---|---|---|
| **Relative ED (%)** | 100 | 50 | 25 |
| **Max. Leistung (Watt)** | 4,00 | 8,00 | 16,00 |
| **Max. ED (Sek.)** | ∞ | 150 | 75 |

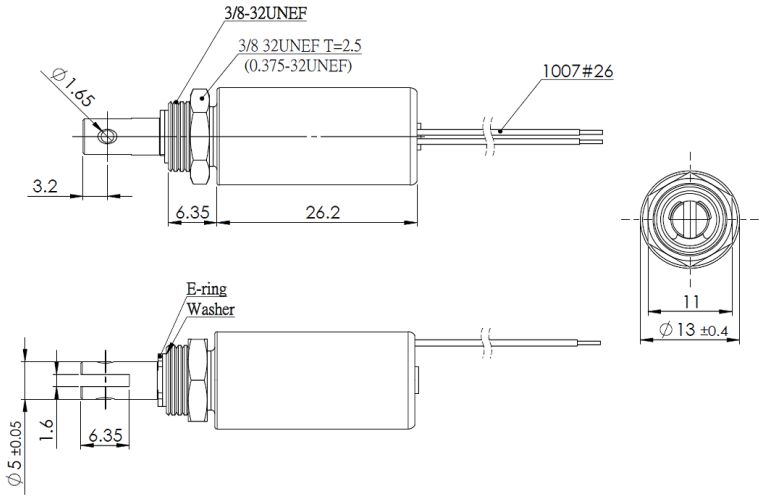


## Magnetausführungen

**Spannung:**
6 VDC (standard)
12 VDC (standard)
24 VDC (standard)
weitere Spannungsvarianten auf Anfrage

## Kraft-Weg-Diagramm (N/mm)

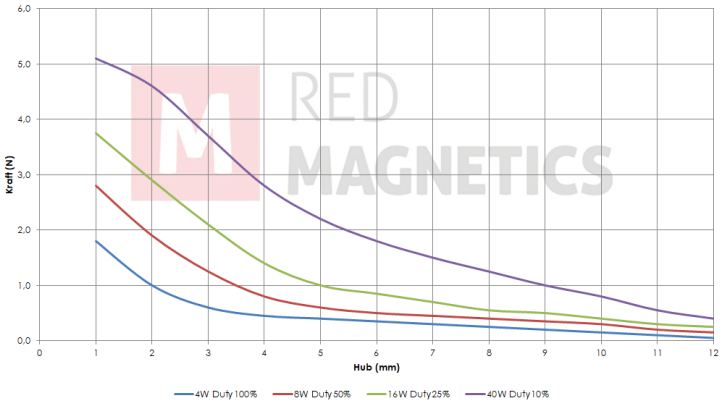


Messungen erfolgten unter Laborbedingungen ohne Rückholfeder

## Sonderanfertigungen

Sie wollen diesen Standardmagneten abändern (z. B. Abmessungen, Kräfte, usw …) dann senden Sie uns einfach dieses Formular: Checkliste (PDF, 390 kB)

RED MAGNETICS

Intertec Components GmbH
Munich Airport Office
Lilienthalstraße 17 a
85399 Hallbergmoos · Deutschland

Telefon: +49 811-996799-65
Telefax: +49 811-996799-20
service@red-magnetics.com
www.red-magnetics.com

# ITS-LZ 1642-D

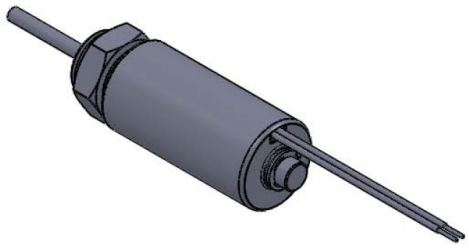

## Beschreibung

Durch Ihre geschlossene Bauform haben diese einen höheren Wirkungsgrad als Bügelmagnete.

**Hub:** 9,0-16,0 mm
**Gewicht:** 47 g

## Spulendaten

| | | | |
|---|---|---|---|
| **Relative ED (%)** | 100 | 50 | 25 |
| **Max. Leistung (Watt)** | 5,50 | 11,00 | 22,00 |
| **Max. ED (Sek.)** | ∞ | 150 | 75 |

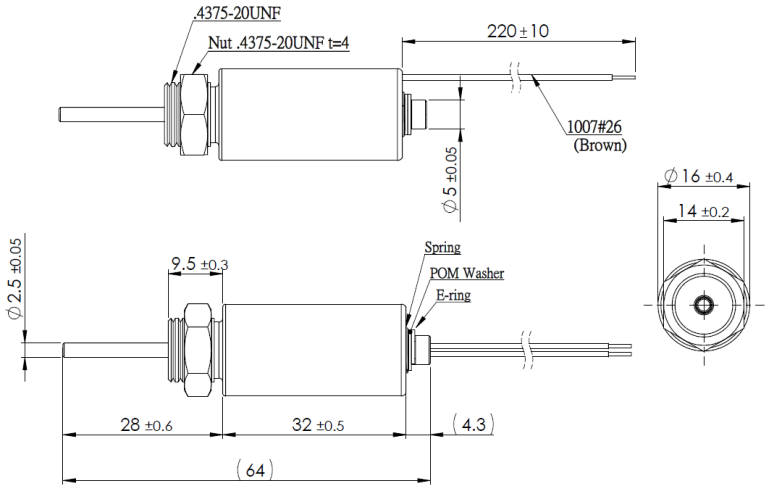


## Magnetausführungen

**Spannung:**
6 VDC (standard)
12 VDC (standard)
24 VDC (standard)
weitere Spannungsvarianten auf Anfrage

## Kraft-Weg-Diagramm (N/mm)

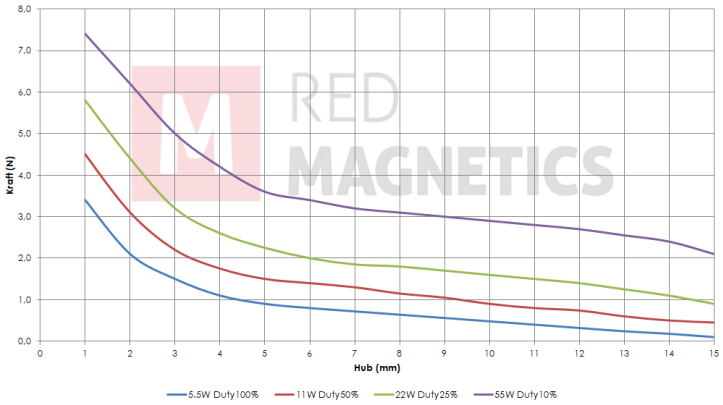


## Sonderanfertigungen

Sie wollen diesen Standardmagneten abändern (z. B. Abmessungen, Kräfte, usw …) dann senden Sie uns einfach dieses Formular: Checkliste (PDF, 390 kB)

Messungen erfolgten unter Laborbedingungen ohne Rückholfeder

RED MAGNETICS

Intertec Components GmbH
Munich Airport Office
Lilienthalstraße 17 a
85399 Hallbergmoos · Deutschland

Telefon: +49 811-996799-65
Telefax: +49 811-996799-20
service@red-magnetics.com
www.red-magnetics.com

# ITS-LZ 1642-Z

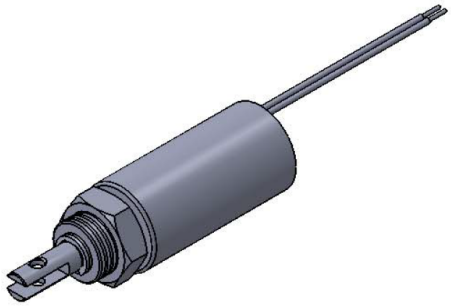

## Beschreibung

Durch Ihre geschlossene Bauform haben diese einen höheren Wirkungsgrad als Bügelmagnete.

**Hub:** 9,0-16,0 mm
**Gewicht:** 47 g

## Spulendaten

| | | | |
|---|---|---|---|
| **Relative ED (%)** | 100 | 50 | 25 |
| **Max. Leistung (Watt)** | 5,50 | 11,00 | 22,00 |
| **Max. ED (Sek.)** | ∞ | 150 | 75 |

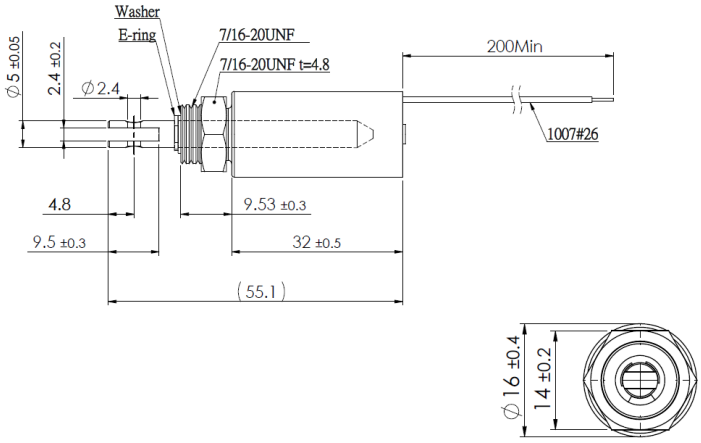


## Magnetausführungen

**Spannung:**
6 VDC (standard)
12 VDC (standard)
24 VDC (standard)
weitere Spannungsvarianten auf Anfrage

## Sonderanfertigungen

Sie wollen diesen Standardmagneten abändern (z. B. Abmessungen, Kräfte, usw …) dann senden Sie uns einfach dieses Formular: Checkliste (PDF, 390 kB)

## Kraft-Weg-Diagramm (N/mm)

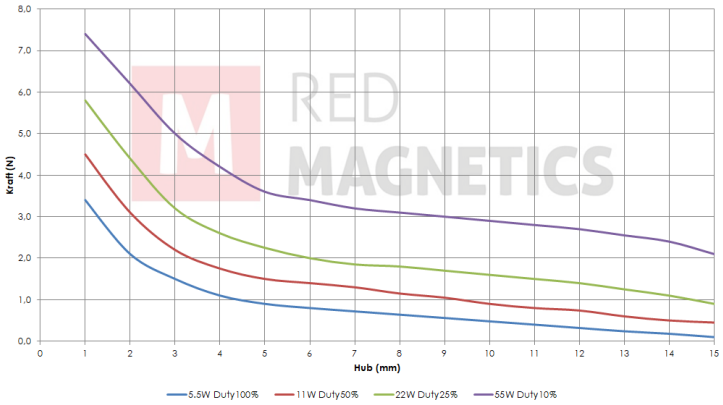


Messungen erfolgten unter Laborbedingungen ohne Rückholfeder

RED MAGNETICS

Intertec Components GmbH
Munich Airport Office
Lilienthalstraße 17 a
85399 Hallbergmoos · Deutschland

Telefon: +49 811-996799-65
Telefax: +49 811-996799-20
service@red-magnetics.com
www.red-magnetics.com

# ITS-LZ 1949-D

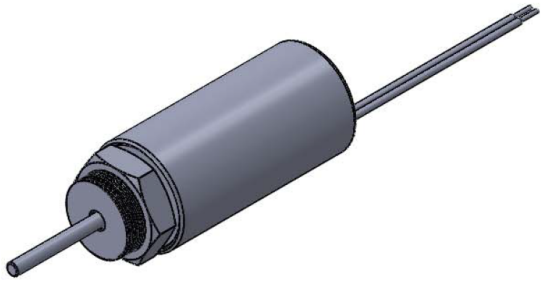

## Beschreibung

Durch Ihre geschlossene Bauform haben diese einen höheren Wirkungsgrad als Bügelmagnete.

**Hub:** 10,0-18,0 mm
**Gewicht:** 81 g

## Spulendaten

| | | | |
|---|---|---|---|
| **Relative ED (%)** | 100 | 50 | 25 |
| **Max. Leistung (Watt)** | 7,00 | 14,00 | 28,00 |
| **Max. ED (Sek.)** | ∞ | 150 | 75 |

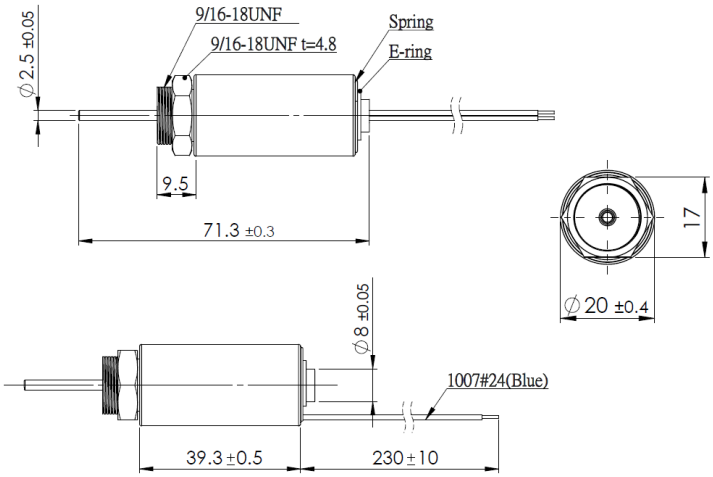


## Magnetausführungen

**Spannung:**
6 VDC (standard)
12 VDC (standard)
24 VDC (standard)
weitere Spannungsvarianten auf Anfrage

## Kraft-Weg-Diagramm (N/mm)

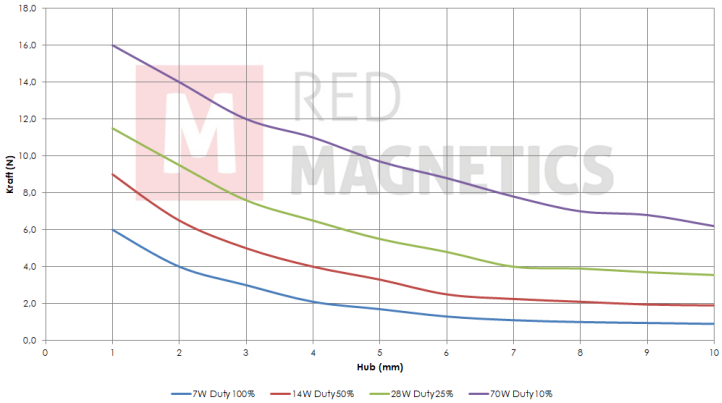


## Sonderanfertigungen

Sie wollen diesen Standardmagneten abändern (z. B. Abmessungen, Kräfte, usw …) dann senden Sie uns einfach dieses Formular: Checkliste (PDF, 390 kB)

Messungen erfolgten unter Laborbedingungen ohne Rückholfeder

RED MAGNETICS

Intertec Components GmbH
Munich Airport Office
Lilienthalstraße 17 a
85399 Hallbergmoos · Deutschland

Telefon: +49 811-996799-65
Telefax: +49 811-996799-20
service@red-magnetics.com
www.red-magnetics.com

# ITS-LZ 1949-Z

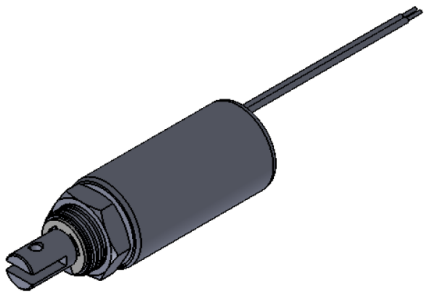

## Beschreibung

Durch Ihre geschlossene Bauform haben diese einen höheren Wirkungsgrad als Bügelmagnete.

**Hub:** 10,0-18,0 mm
**Gewicht:** 81 g

## Spulendaten

| | | | |
|---|---|---|---|
| **Relative ED (%)** | 100 | 50 | 25 |
| **Max. Leistung (Watt)** | 7,00 | 14,00 | 28,00 |
| **Max. ED (Sek.)** | ∞ | 150 | 75 |

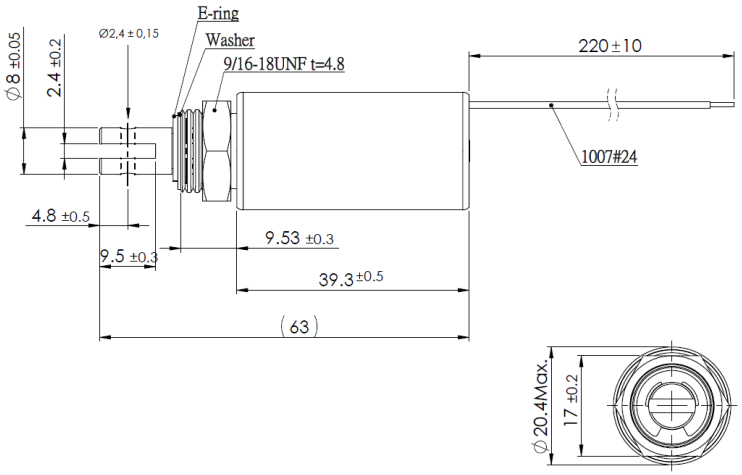


## Magnetausführungen

**Spannung:**
6 VDC (standard)
12 VDC (standard)
24 VDC (standard)
weitere Spannungsvarianten auf Anfrage

## Kraft-Weg-Diagramm (N/mm)

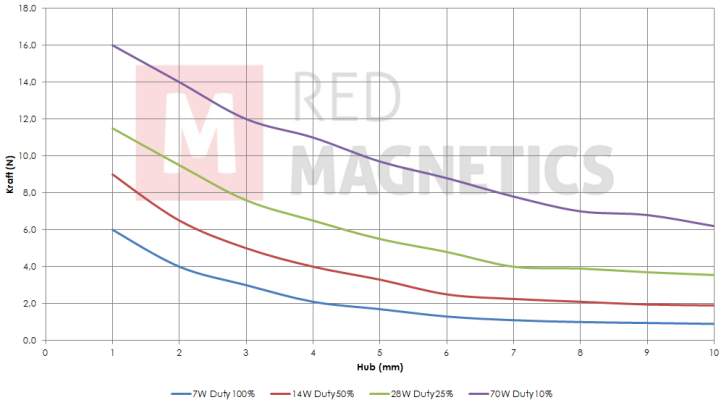


Messungen erfolgten unter Laborbedingungen ohne Rückholfeder

## Sonderanfertigungen

Sie wollen diesen Standardmagneten abändern (z. B. Abmessungen, Kräfte, usw …) dann senden Sie uns einfach dieses Formular: Checkliste (PDF, 390 kB)

RED MAGNETICS

Intertec Components GmbH
Munich Airport Office
Lilienthalstraße 17 a
85399 Hallbergmoos · Deutschland

Telefon: +49 811-996799-65
Telefax: +49 811-996799-20
service@red-magnetics.com
www.red-magnetics.com

# ITS-LZ 2560-D

## Beschreibung

Durch Ihre geschlossene Bauform haben diese einen höheren Wirkungsgrad als Bügelmagnete.

**Hub:** 17-25 mm
**Gewicht:** 181 g

## Spulendaten

| | | | |
|---|---|---|---|
| **Relative ED (%)** | 100 | 50 | 25 |
| **Max. Leistung (Watt)** | 10,00 | 20,00 | 40,00 |
| **Max. ED (Sek.)** | ∞ | 150 | 75 |

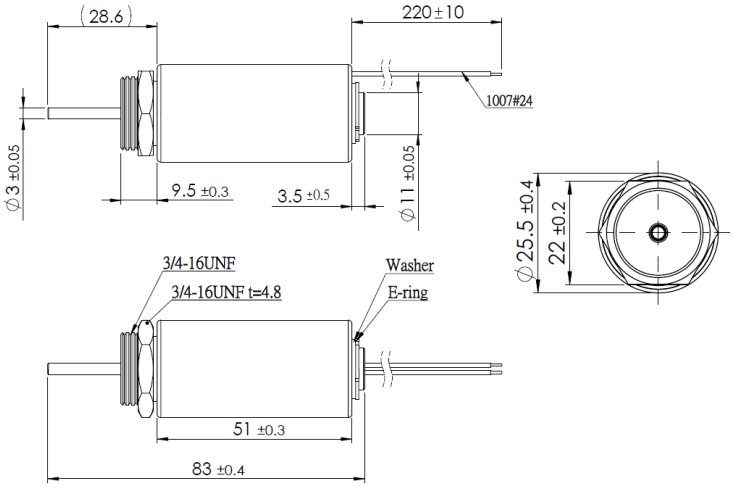


## Magnetausführungen

**Spannung:**
6 VDC (standard)
12 VDC (standard)
24 VDC (standard)
weitere Spannungsvarianten auf Anfrage

## Kraft-Weg-Diagramm (N/mm)

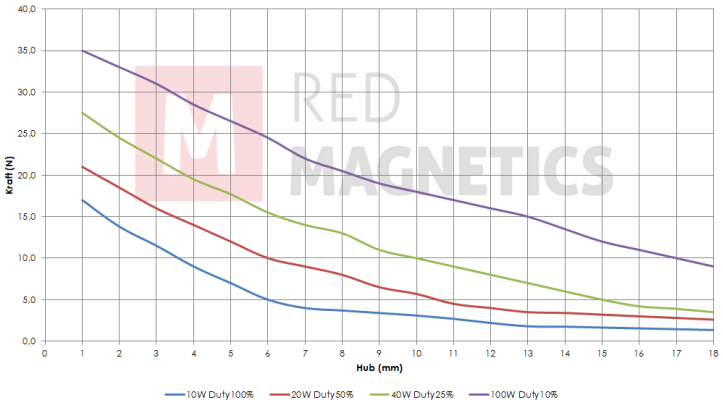


Messungen erfolgten unter Laborbedingungen ohne Rückholfeder

## Sonderanfertigungen

Sie wollen diesen Standardmagneten abändern (z. B. Abmessungen, Kräfte, usw …) dann senden Sie uns einfach dieses Formular: Checkliste (PDF, 390 kB)

RED MAGNETICS

Intertec Components GmbH
Munich Airport Office
Lilienthalstraße 17 a
85399 Hallbergmoos · Deutschland

Telefon: +49 811-996799-65
Telefax: +49 811-996799-20
service@red-magnetics.com
www.red-magnetics.com

# ITS-LZ 2560-Z

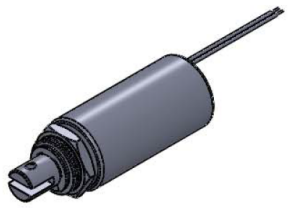

## Beschreibung

Durch Ihre geschlossene Bauform haben diese einen höheren Wirkungsgrad als Bügelmagnete.

**Hub:** 17-25 mm
**Gewicht:** 181 g

## Spulendaten

| | | | |
|---|---|---|---|
| **Relative ED (%)** | 100 | 50 | 25 |
| **Max. Leistung (Watt)** | 10,00 | 20,00 | 40,00 |
| **Max. ED (Sek.)** | ∞ | 150 | 75 |

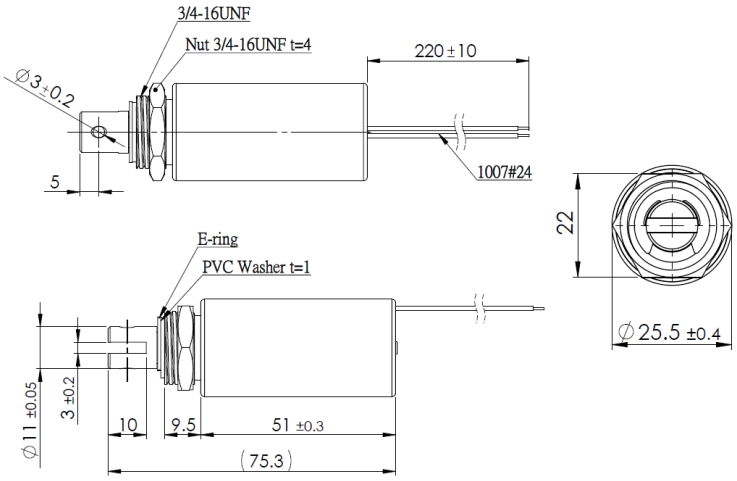


## Magnetausführungen

**Spannung:**
6 VDC (standard)
12 VDC (standard)
24 VDC (standard)
weitere Spannungsvarianten auf Anfrage

## Sonderanfertigungen

Sie wollen diesen Standardmagneten abändern (z. B. Abmessungen, Kräfte, usw …) dann senden Sie uns einfach dieses Formular: Checkliste (PDF, 390 kB)

## Kraft-Weg-Diagramm (N/mm)

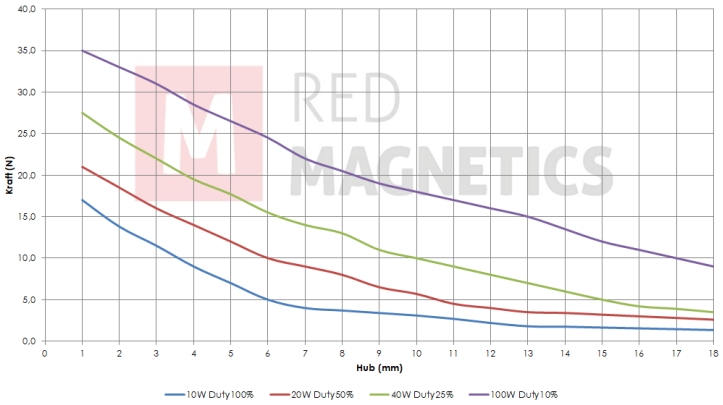


Messungen erfolgten unter Laborbedingungen ohne Rückholfeder

RED MAGNETICS

Intertec Components GmbH
Munich Airport Office
Lilienthalstraße 17 a
85399 Hallbergmoos · Deutschland

Telefon: +49 811-996799-65
Telefax: +49 811-996799-20
service@red-magnetics.com
www.red-magnetics.com

# ITS-LZ 3263-D

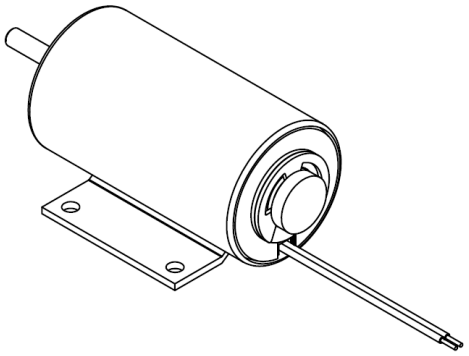

## Beschreibung

Durch Ihre geschlossene Bauform haben diese einen höheren Wirkungsgrad als Bügelmagnete.

**Hub:** 20-25 mm
**Gewicht:** 295 g

## Spulendaten

| | | | |
|---|---|---|---|
| **Relative ED (%)** | 100 | 50 | 25 |
| **Max. Leistung (Watt)** | 12,96 | 25,96 | 51,84 |
| **Max. ED (Sek.)** | ∞ | 150 | 75 |

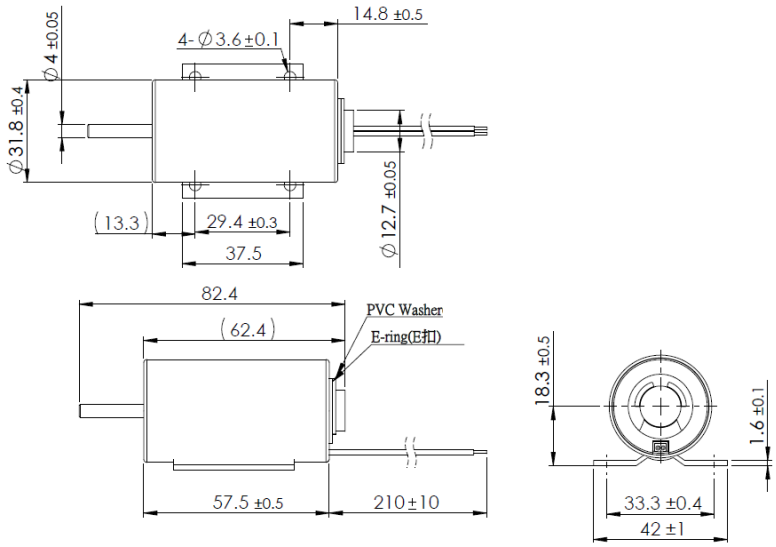


## Magnetausführungen

**Spannung:**
6 VDC (standard)
12 VDC (standard)
24 VDC (standard)
weitere Spannungsvarianten auf Anfrage

## Kraft-Weg-Diagramm (N/mm)

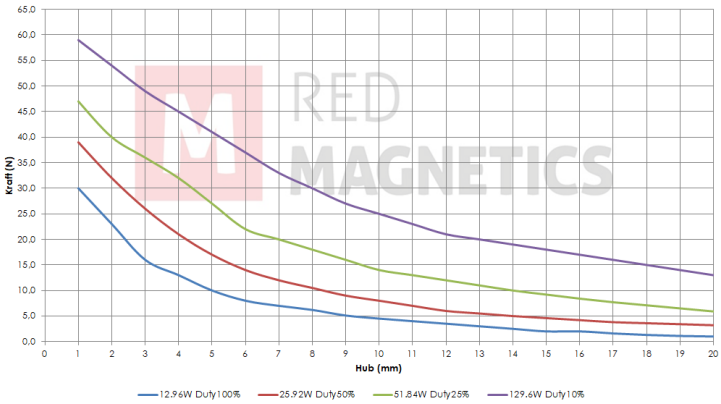


Messungen erfolgten unter Laborbedingungen ohne Rückholfeder

## Sonderanfertigungen

Sie wollen diesen Standardmagneten abändern (z. B. Abmessungen, Kräfte, usw …) dann senden Sie uns einfach dieses Formular: Checkliste (PDF, 390 kB)

RED MAGNETICS

Intertec Components GmbH
Munich Airport Office
Lilienthalstraße 17 a
85399 Hallbergmoos · Deutschland

Telefon: +49 811-996799-65
Telefax: +49 811-996799-20
service@red-magnetics.com
www.red-magnetics.com

# ITS-LZ 3263-Z

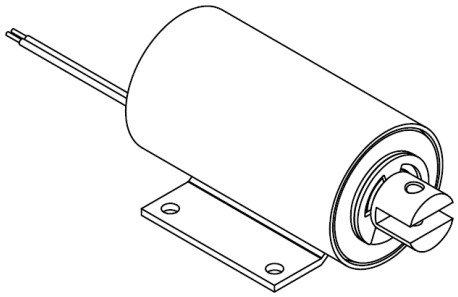

## Beschreibung

Durch Ihre geschlossene Bauform haben diese einen höheren Wirkungsgrad als Bügelmagnete.

**Hub:** 20-25 mm
**Gewicht:** 295 g

## Spulendaten

| | | | |
|---|---|---|---|
| **Relative ED (%)** | 100 | 50 | 25 |
| **Max. Leistung (Watt)** | 12,96 | 25,96 | 51,84 |
| **Max. ED (Sek.)** | ∞ | 150 | 75 |

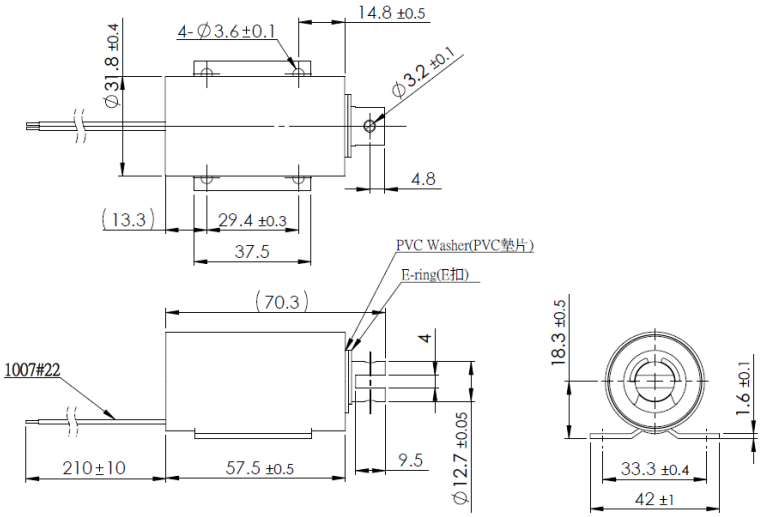


## Magnetausführungen

**Spannung:**
6 VDC (standard)
12 VDC (standard)
24 VDC (standard)
weitere Spannungsvarianten auf Anfrage

## Kraft-Weg-Diagramm (N/mm)

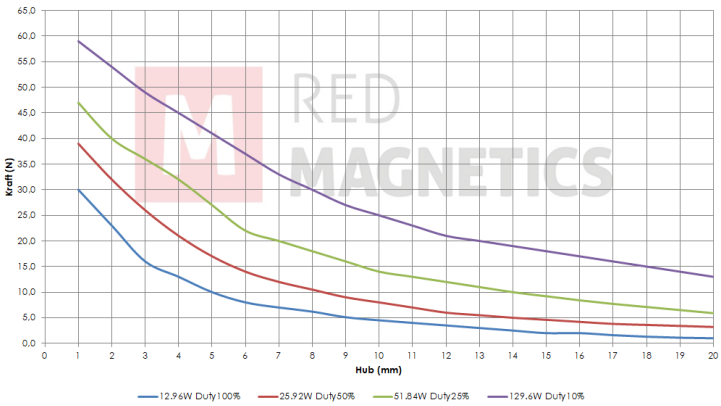


Messungen erfolgten unter Laborbedingungen ohne Rückholfeder

## Sonderanfertigungen

Sie wollen diesen Standardmagneten abändern (z. B. Abmessungen, Kräfte, usw …) dann senden Sie uns einfach dieses Formular: Checkliste (PDF, 390 kB)

RED MAGNETICS

Intertec Components GmbH
Munich Airport Office
Lilienthalstraße 17 a
85399 Hallbergmoos · Deutschland

Telefon: +49 811-996799-65
Telefax: +49 811-996799-20
service@red-magnetics.com
www.red-magnetics.com

# ITS-LZ 3869-D

## Beschreibung

Durch Ihre geschlossene Bauform haben diese einen höheren Wirkungsgrad als Bügelmagnete.

**Hub:** 20-30 mm
**Gewicht:** 500 g

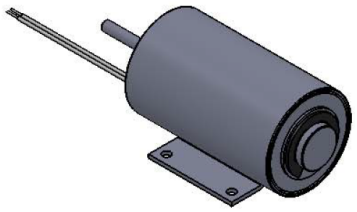

## Spulendaten

| | | | |
|---|---|---|---|
| **Relative ED (%)** | 100 | 50 | 25 |
| **Max. Leistung (Watt)** | 16,80 | 33,60 | 67,20 |
| **Max. ED (Sek.)** | ∞ | 150 | 75 |

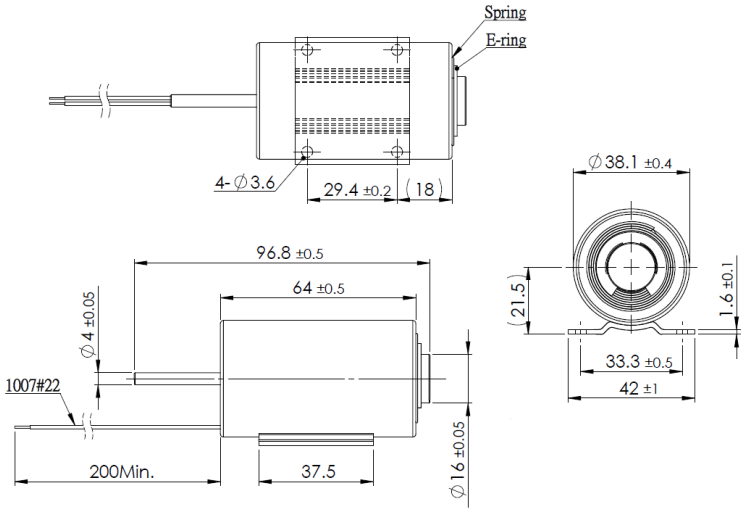


## Magnetausführungen

**Spannung:**
6 VDC (standard)
12 VDC (standard)
24 VDC (standard)
weitere Spannungsvarianten auf Anfrage

## Kraft-Weg-Diagramm (N/mm)

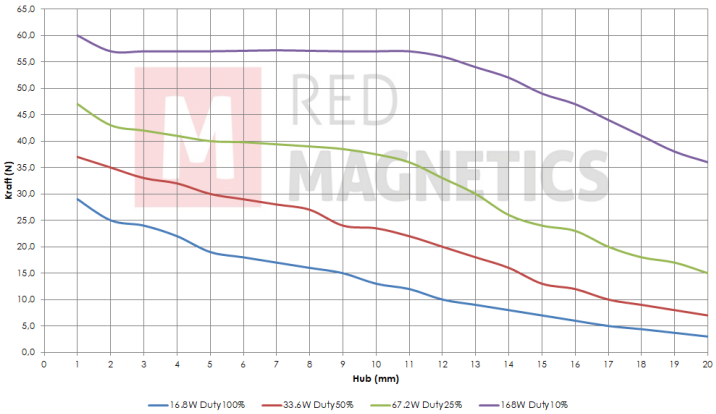


Messungen erfolgten unter Laborbedingungen ohne Rückholfeder

## Sonderanfertigungen

Sie wollen diesen Standardmagneten abändern (z. B. Abmessungen, Kräfte, usw …) dann senden Sie uns einfach dieses Formular: Checkliste (PDF, 390 kB)

RED MAGNETICS

Intertec Components GmbH
Munich Airport Office
Lilienthalstraße 17 a
85399 Hallbergmoos · Deutschland

Telefon: +49 811-996799-65
Telefax: +49 811-996799-20
service@red-magnetics.com
www.red-magnetics.com

# ITS-LZ 3869-Z

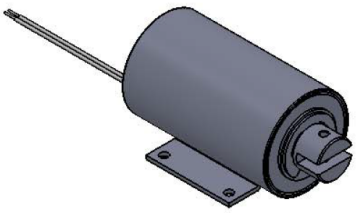

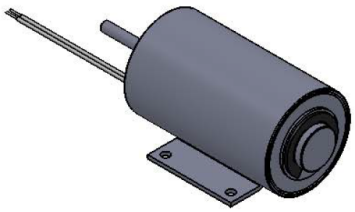

## Beschreibung

Durch Ihre geschlossene Bauform haben diese einen höheren Wirkungsgrad als Bügelmagnete.

**Hub:** 20-30 mm
**Gewicht:** 500 g

## Spulendaten

| | | | |
|---|---|---|---|
| **Relative ED (%)** | 100 | 50 | 25 |
| **Max. Leistung (Watt)** | 16,80 | 33,60 | 67,20 |
| **Max. ED (Sek.)** | ∞ | 150 | 75 |

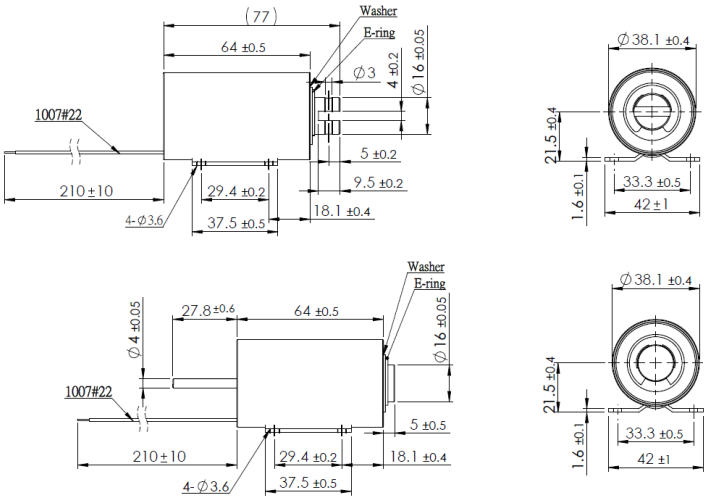


## Magnetausführungen

**Spannung:**
6 VDC (standard)
12 VDC (standard)
24 VDC (standard)
weitere Spannungsvarianten auf Anfrage

## Kraft-Weg-Diagramm (N/mm)

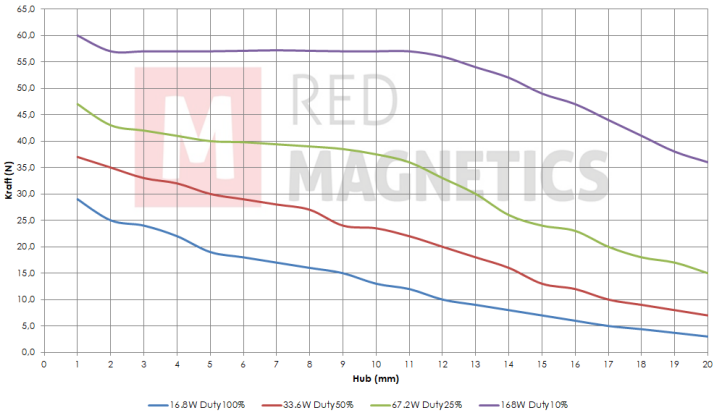


Messungen erfolgten unter Laborbedingungen ohne Rückholfeder

## Sonderanfertigungen

Sie wollen diesen Standardmagneten abändern (z. B. Abmessungen, Kräfte, usw …) dann senden Sie uns einfach dieses Formular: Checkliste (PDF, 390 kB)

RED MAGNETICS

Intertec Components GmbH
Munich Airport Office
Lilienthalstraße 17 a
85399 Hallbergmoos · Deutschland

Telefon: +49 811-996799-65
Telefax: +49 811-996799-20
service@red-magnetics.com
www.red-magnetics.com

# ITS-MS-2015

## Beschreibung

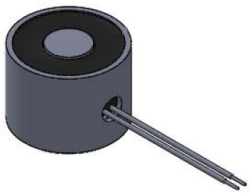

Ein Elektromagnet besteht aus einer Spule, in der sich bei Stromdurchfluss ein magnetisches Feld bildet. In der Spule befindet sich in der Regel ein offener Eisenkern, der das Magnetfeld führt und verstärkt. Der Elektronenfluss in der Magnetspule erzeugt magnetische Feldlinien, deren Kraft genutzt werden kann.

**Gewicht:** 25 g
**Haltekraft:** 20 N
**Anzugsplattendicke:** 2 mm

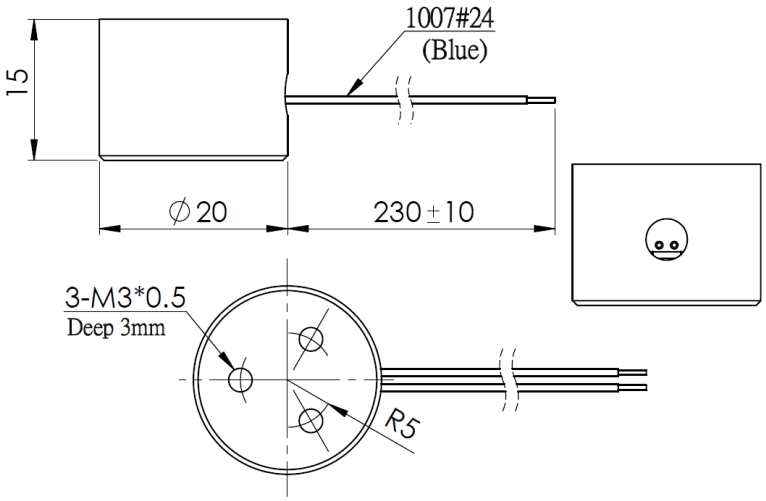


## Spulendaten

| | | | |
|---|---|---|---|
| **Relative ED (%)** | 100 | – | – |
| **Max. Leistung (Watt)** | 2 | – | – |
| **Max. ED (Sek.)** | ∞ | – | – |

## Magnetausführungen

**Spannung:**
12 VDC (standard)
24 VDC (standard)
weitere Spannungsvarianten auf Anfrage

## Sonderanfertigungen

Sie wollen diesen Standardmagneten abändern (z. B. Abmessungen, Kräfte, usw …) dann senden Sie uns einfach dieses Formular: Checkliste (PDF, 390 kB)

RED MAGNETICS

Intertec Components GmbH
Munich Airport Office
Lilienthalstraße 17 a
85399 Hallbergmoos · Deutschland

Telefon: +49 811-996799-65
Telefax: +49 811-996799-20
service@red-magnetics.com
www.red-magnetics.com

# ITS-MS-2520

## Beschreibung

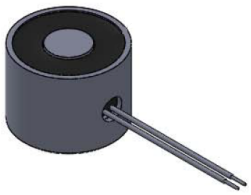

Ein Elektromagnet besteht aus einer Spule, in der sich bei Stromdurchfluss ein magnetisches Feld bildet. In der Spule befindet sich in der Regel ein offener Eisenkern, der das Magnetfeld führt und verstärkt. Der Elektronenfluss in der Magnetspule erzeugt magnetische Feldlinien, deren Kraft genutzt werden kann.

**Gewicht:** 50 g
**Haltekraft:** 60 N
**Anzugsplattendicke:** 2,5 mm

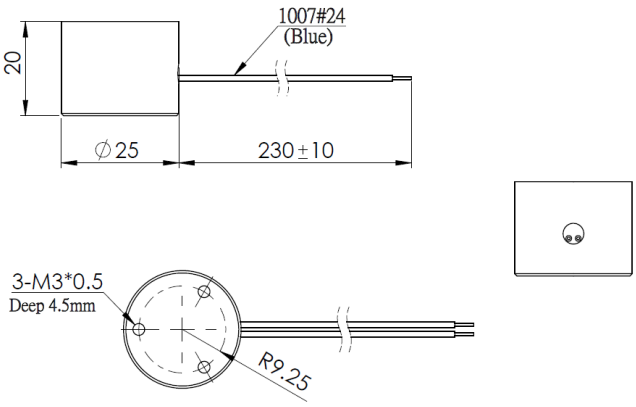


## Spulendaten

| | | | |
|---|---|---|---|
| **Relative ED (%)** | 100 | – | – |
| **Max. Leistung (Watt)** | 4 | – | – |
| **Max. ED (Sek.)** | ∞ | – | – |

## Magnetausführungen

**Spannung:**
12 VDC (standard)
24 VDC (standard)
weitere Spannungsvarianten auf Anfrage

## Sonderanfertigungen

Sie wollen diesen Standardmagneten abändern (z. B. Abmessungen, Kräfte, usw …) dann senden Sie uns einfach dieses Formular: Checkliste (PDF, 390 kB)

RED MAGNETICS

Intertec Components GmbH
Munich Airport Office
Lilienthalstraße 17 a
85399 Hallbergmoos · Deutschland

Telefon: +49 811-996799-65
Telefax: +49 811-996799-20
service@red-magnetics.com
www.red-magnetics.com

# ITS-MS-3025

## Beschreibung

Ein Elektromagnet besteht aus einer Spule, in der sich bei Stromdurchfluss ein magnetisches Feld bildet. In der Spule befindet sich in der Regel ein offener Eisenkern, der das Magnetfeld führt und verstärkt. Der Elektronenfluss in der Magnetspule erzeugt magnetische Feldlinien, deren Kraft genutzt werden kann.

**Gewicht:** 130 g
**Haltekraft:** 100 N
**Anzugsplattendicke:** 3,5 mm

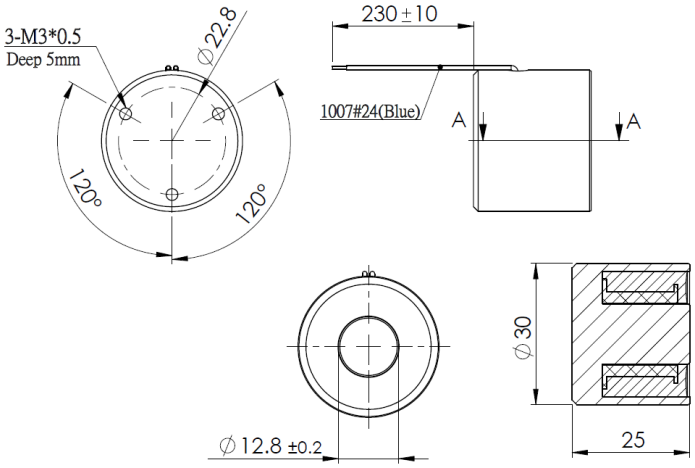


## Spulendaten

| | | | |
|---|---|---|---|
| **Relative ED (%)** | 100 | – | – |
| **Max. Leistung (Watt)** | 3,8 | – | – |
| **Max. ED (Sek.)** | ∞ | – | – |

## Magnetausführungen

**Spannung:**
12 VDC (standard)
24 VDC (standard)
weitere Spannungsvarianten auf Anfrage

## Sonderanfertigungen

Sie wollen diesen Standardmagneten abändern (z. B. Abmessungen, Kräfte, usw …) dann senden Sie uns einfach dieses Formular: Checkliste (PDF, 390 kB)

RED MAGNETICS

Intertec Components GmbH
Munich Airport Office
Lilienthalstraße 17 a
85399 Hallbergmoos · Deutschland

Telefon: +49 811-996799-65
Telefax: +49 811-996799-20
service@red-magnetics.com
www.red-magnetics.com

# ITS-MS-4027

## Beschreibung

Ein Elektromagnet besteht aus einer Spule, in der sich bei Stromdurchfluss ein magnetisches Feld bildet. In der Spule befindet sich in der Regel ein offener Eisenkern, der das Magnetfeld führt und verstärkt. Der Elektronenfluss in der Magnetspule erzeugt magnetische Feldlinien, deren Kraft genutzt werden kann.

**Gewicht:** 230 g
**Haltekraft:** 200 N
**Anzugsplattendicke:** 4,5 mm

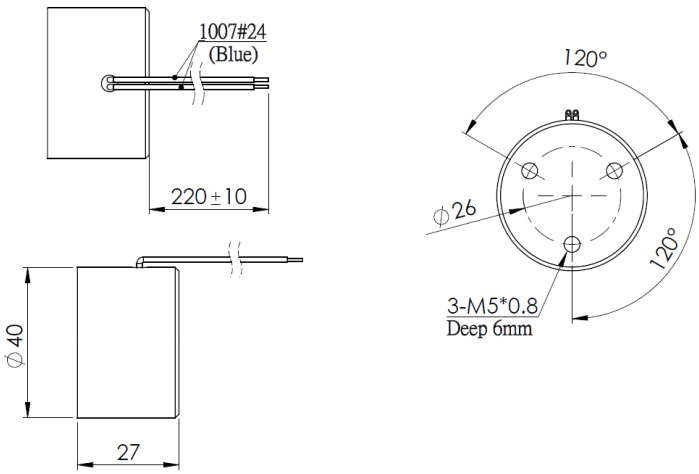


## Spulendaten

| | | | |
|---|---|---|---|
| **Relative ED (%)** | 100 | – | – |
| **Max. Leistung (Watt)** | 6 | – | – |
| **Max. ED (Sek.)** | ∞ | – | – |

## Magnetausführungen

**Spannung:**
12 VDC (standard)
24 VDC (standard)
weitere Spannungsvarianten auf Anfrage

## Sonderanfertigungen

Sie wollen diesen Standardmagneten abändern (z. B. Abmessungen, Kräfte, usw …) dann senden Sie uns einfach dieses Formular: Checkliste (PDF, 390 kB)

RED MAGNETICS

Intertec Components GmbH
Munich Airport Office
Lilienthalstraße 17 a
85399 Hallbergmoos · Deutschland

Telefon: +49 811-996799-65
Telefax: +49 811-996799-20
service@red-magnetics.com
www.red-magnetics.com

# ITS-MS-5030

## Beschreibung

Ein Elektromagnet besteht aus einer Spule, in der sich bei Stromdurchfluss ein magnetisches Feld bildet. In der Spule befindet sich in der Regel ein offener Eisenkern, der das Magnetfeld führt und verstärkt. Der Elektronenfluss in der Magnetspule erzeugt magnetische Feldlinien, deren Kraft genutzt werden kann.

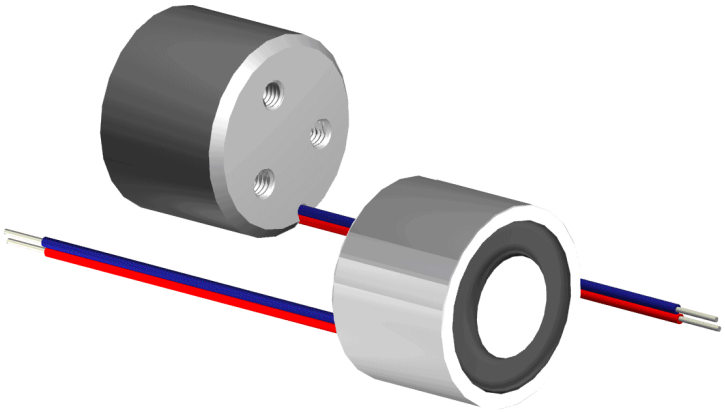

**Gewicht:** 350 g
**Haltekraft:** 400 N
**Anzugsplattendicke:** 5 mm

## Spulendaten

| | | | |
|---|---|---|---|
| **Relative ED (%)** | 100 | – | – |
| **Max. Leistung (Watt)** | 8 | – | – |
| **Max. ED (Sek.)** | ∞ | – | – |

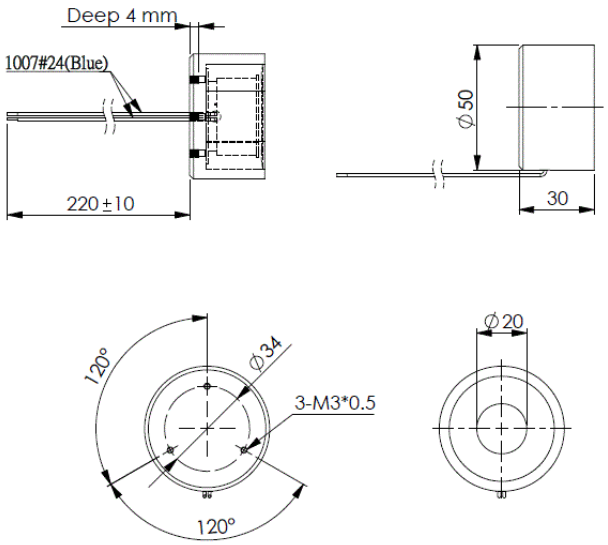


## Magnetausführungen

**Spannung:**
12 VDC (standard)
24 VDC (standard)
weitere Spannungsvarianten auf Anfrage

## Sonderanfertigungen

Sie wollen diesen Standardmagneten abändern (z. B. Abmessungen, Kräfte, usw …) dann senden Sie uns einfach dieses Formular: Checkliste (PDF, 390 kB)

RED MAGNETICS

Intertec Components GmbH
Munich Airport Office
Lilienthalstraße 17 a
85399 Hallbergmoos · Deutschland

Telefon: +49 811-996799-65
Telefax: +49 811-996799-20
service@red-magnetics.com
www.red-magnetics.com

# ITS-MS-5537

## Beschreibung

Ein Elektromagnet besteht aus einer Spule, in der sich bei Stromdurchfluss ein magnetisches Feld bildet. In der Spule befindet sich in der Regel ein offener Eisenkern, der das Magnetfeld führt und verstärkt. Der Elektronenfluss in der Magnetspule erzeugt magnetische Feldlinien, deren Kraft genutzt werden kann.

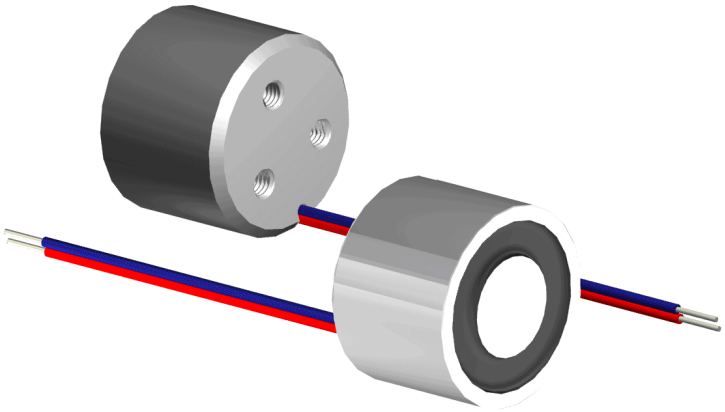

**Gewicht:** 550 g
**Haltekraft:** 700 N
**Anzugsplattendicke:** 7 mm

## Spulendaten

| | | | |
|---|---|---|---|
| **Relative ED (%)** | 100 | – | – |
| **Max. Leistung (Watt)** | 10 | – | – |
| **Max. ED (Sek.)** | ∞ | – | – |

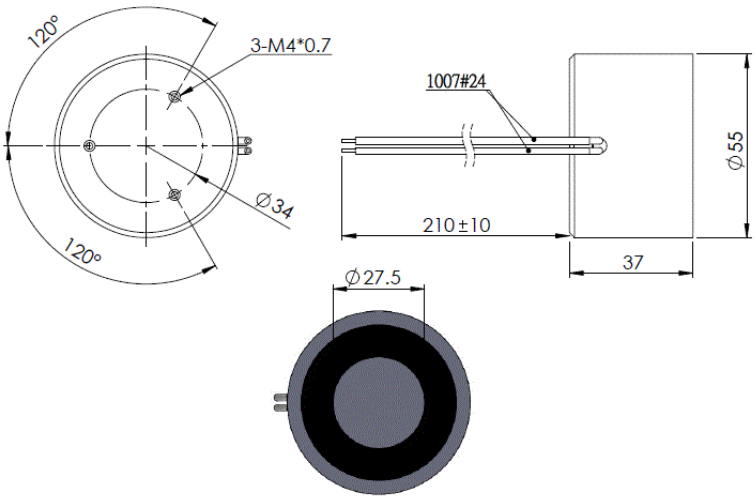


## Magnetausführungen

**Spannung:**
12 VDC (standard)
24 VDC (standard)
weitere Spannungsvarianten auf Anfrage

## Sonderanfertigungen

Sie wollen diesen Standardmagneten abändern (z. B. Abmessungen, Kräfte, usw …) dann senden Sie uns einfach dieses Formular: Checkliste (PDF, 390 kB)

RED MAGNETICS

Intertec Components GmbH
Munich Airport Office
Lilienthalstraße 17 a
85399 Hallbergmoos · Deutschland

Telefon: +49 811-996799-65
Telefax: +49 811-996799-20
service@red-magnetics.com
www.red-magnetics.com

# ITS-MS-7040

## Beschreibung

Ein Elektromagnet besteht aus einer Spule, in der sich bei Stromdurchfluss ein magnetisches Feld bildet. In der Spule befindet sich in der Regel ein offener Eisenkern, der das Magnetfeld führt und verstärkt. Der Elektronenfluss in der Magnetspule erzeugt magnetische Feldlinien, deren Kraft genutzt werden kann.

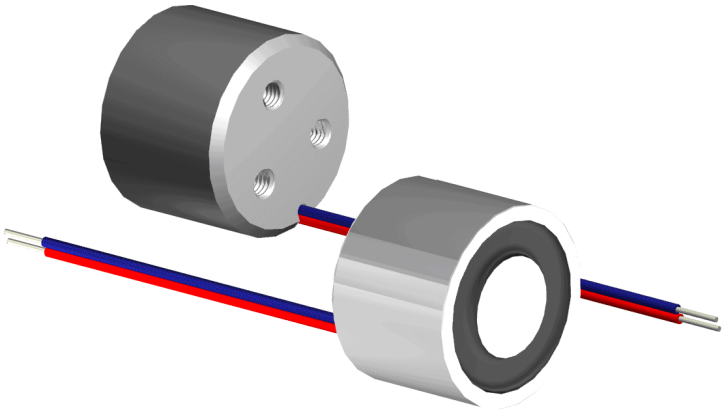

**Gewicht:** 800 g
**Haltekraft:** 1200 N
**Anzugsplattendicke:** 7 mm

## Spulendaten

| | | | |
|---|---|---|---|
| **Relative ED (%)** | 100 | – | – |
| **Max. Leistung (Watt)** | 24 | – | – |
| **Max. ED (Sek.)** | ∞ | – | – |

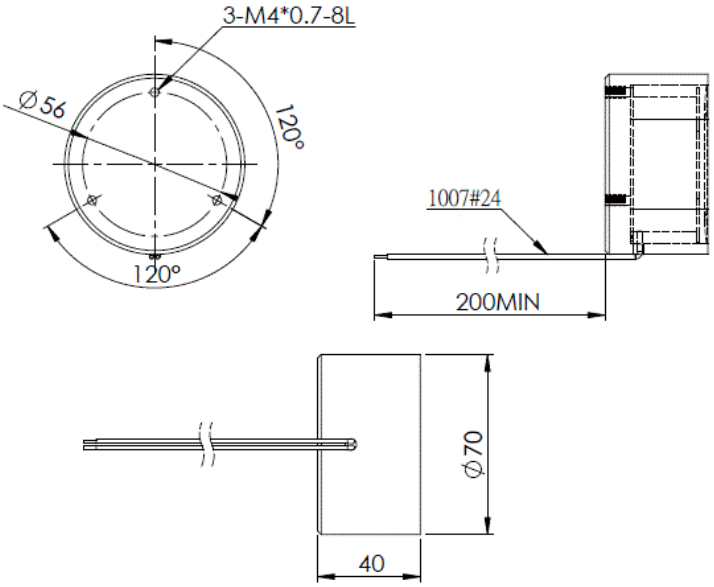


## Magnetausführungen

**Spannung:**
12 VDC (standard)
24 VDC (standard)
weitere Spannungsvarianten auf Anfrage

## Sonderanfertigungen

Sie wollen diesen Standardmagneten abändern (z. B. Abmessungen, Kräfte, usw …) dann senden Sie uns einfach dieses Formular: Checkliste (PDF, 390 kB)

RED MAGNETICS

Intertec Components GmbH
Munich Airport Office
Lilienthalstraße 17 a
85399 Hallbergmoos · Deutschland

Telefon: +49 811-996799-65
Telefax: +49 811-996799-20
service@red-magnetics.com
www.red-magnetics.com

# ITS-MSM-0605

## Beschreibung

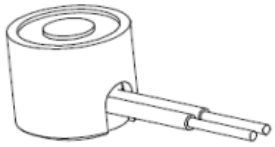

Dieser kleinst Elektromagnet besitzt eine Spule die bei 9V auf 100% ED betrieben werden kann.

**Gewicht:** 10 g
**Haltekraft:** 1 N
**Anzugsplattendicke:** 1 mm

## Spulendaten

| | | | |
|---|---|---|---|
| **Relative ED (%)** | – | 55 | 15 |
| **Max. Leistung (Watt)** | – | 0,5 | 3,2 |
| **Max. ED (Sek.)** | – | 165 | 45 |

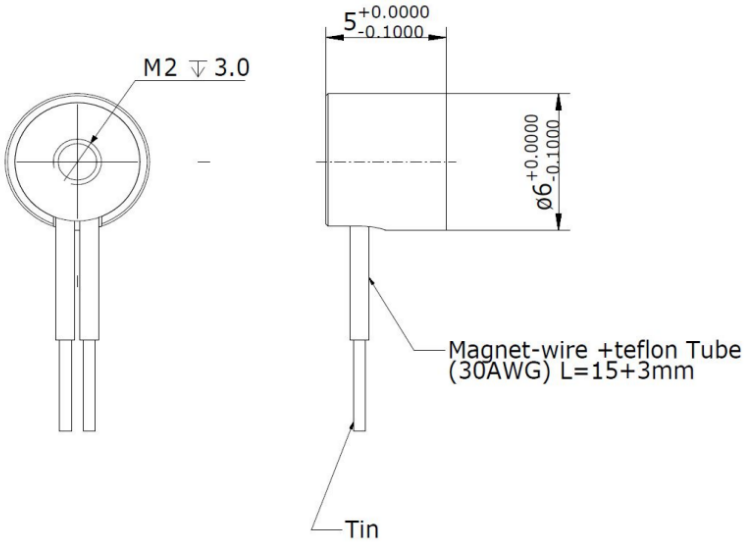


## Magnetausführungen

**Spannung:**
12 VDC (standard)
24 VDC (standard)
weitere Spannungsvarianten auf Anfrage

## Sonderanfertigungen

Sie wollen diesen Standardmagneten abändern (z. B. Abmessungen, Kräfte, usw …) dann senden Sie uns einfach dieses Formular: Checkliste (PDF, 390 kB)

RED MAGNETICS

Intertec Components GmbH
Munich Airport Office
Lilienthalstraße 17 a
85399 Hallbergmoos · Deutschland

Telefon: +49 811-996799-65
Telefax: +49 811-996799-20
service@red-magnetics.com
www.red-magnetics.com

# ITS-MSM-1010

## Beschreibung

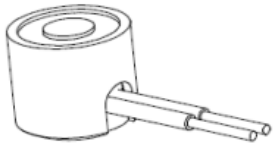

Ein Elektromagnet besteht aus einer Spule, in der sich bei Stromdurchfluss ein magnetisches Feld bildet. In der Spule befindet sich in der Regel ein offener Eisenkern, der das Magnetfeld führt und verstärkt. Der Elektronenfluss in der Magnetspule erzeugt magnetische Feldlinien, deren Kraft genutzt werden kann.

**Gewicht:** 20 g
**Haltekraft:** 3 N
**Anzugsplattendicke:** 1 mm

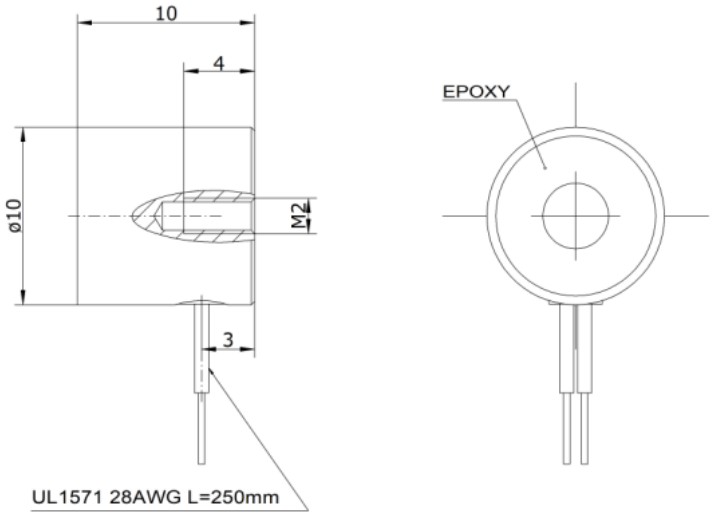


## Spulendaten

| | | | |
|---|---|---|---|
| **Relative ED (%)** | 100 | – | – |
| **Max. Leistung (Watt)** | 1 | – | – |
| **Max. ED (Sek.)** | ∞ | – | – |

## Magnetausführungen

**Spannung:**
12 VDC (standard)
24 VDC (standard)
weitere Spannungsvarianten auf Anfrage

## Sonderanfertigungen

Sie wollen diesen Standardmagneten abändern (z. B. Abmessungen, Kräfte, usw …) dann senden Sie uns einfach dieses Formular: Checkliste (PDF, 390 kB)

RED MAGNETICS

Intertec Components GmbH
Munich Airport Office
Lilienthalstraße 17 a
85399 Hallbergmoos · Deutschland

Telefon: +49 811-996799-65
Telefax: +49 811-996799-20
service@red-magnetics.com
www.red-magnetics.com

# ITS-MSM-1212

## Beschreibung

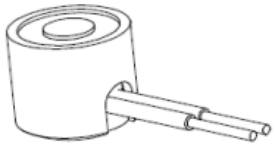

Ein Elektromagnet besteht aus einer Spule, in der sich bei Stromdurchfluss ein magnetisches Feld bildet. In der Spule befindet sich in der Regel ein offener Eisenkern, der das Magnetfeld führt und verstärkt. Der Elektronenfluss in der Magnetspule erzeugt magnetische Feldlinien, deren Kraft genutzt werden kann.

**Gewicht:** 20 g
**Haltekraft:** 10 N
**Anzugsplattendicke:** 1,5 mm

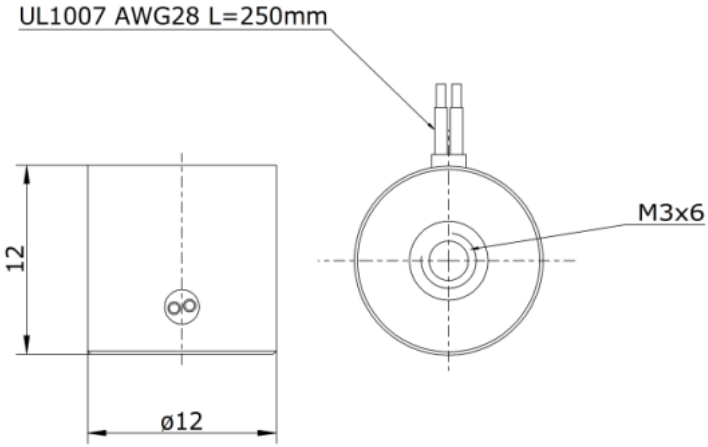


## Spulendaten

| | | | |
|---|---|---|---|
| **Relative ED (%)** | 100 | – | – |
| **Max. Leistung (Watt)** | 1 | – | – |
| **Max. ED (Sek.)** | ∞ | – | – |

## Magnetausführungen

## Sonderanfertigungen

Sie wollen diesen Standardmagneten abändern (z. B. Abmessungen, Kräfte, usw …) dann senden Sie uns einfach dieses Formular: Checkliste (PDF, 390 kB)

RED MAGNETICS

Intertec Components GmbH
Munich Airport Office
Lilienthalstraße 17 a
85399 Hallbergmoos · Deutschland

Telefon: +49 811-996799-65
Telefax: +49 811-996799-20
service@red-magnetics.com
www.red-magnetics.com

# ITS-MSM-1515

## Beschreibung

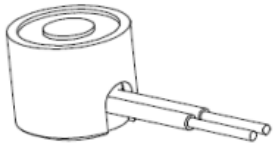

Ein Elektromagnet besteht aus einer Spule, in der sich bei Stromdurchfluss ein magnetisches Feld bildet. In der Spule befindet sich in der Regel ein offener Eisenkern, der das Magnetfeld führt und verstärkt. Der Elektronenfluss in der Magnetspule erzeugt magnetische Feldlinien, deren Kraft genutzt werden kann.

**Gewicht:** 20 g
**Haltekraft:** 20 N
**Anzugsplattendicke:** 2 mm

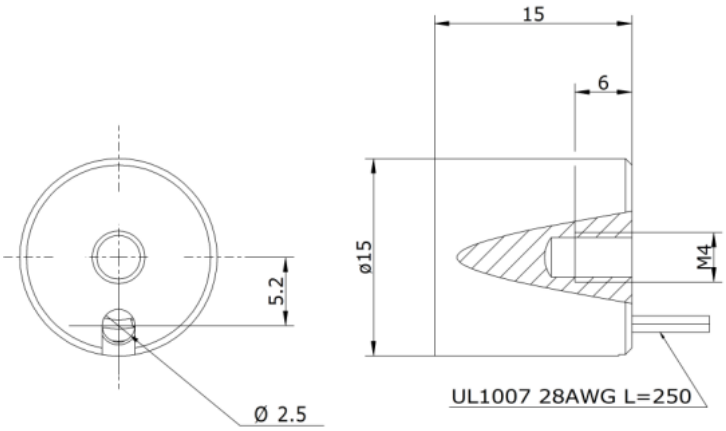


## Spulendaten

| | | | |
|---|---|---|---|
| **Relative ED (%)** | 100 | – | – |
| **Max. Leistung (Watt)** | 1,4 | – | – |
| **Max. ED (Sek.)** | ∞ | – | – |

## Magnetausführungen

**Spannung:**
12 VDC (standard)
24 VDC (standard)
weitere Spannungsvarianten auf Anfrage

## Sonderanfertigungen

Sie wollen diesen Standardmagneten abändern (z. B. Abmessungen, Kräfte, usw …) dann senden Sie uns einfach dieses Formular: Checkliste (PDF, 390 kB)

RED MAGNETICS

Intertec Components GmbH
Munich Airport Office
Lilienthalstraße 17 a
85399 Hallbergmoos · Deutschland

Telefon: +49 811-996799-65
Telefax: +49 811-996799-20
service@red-magnetics.com
www.red-magnetics.com

# ITS-MSM-1811

## Beschreibung

Ein Elektromagnet besteht aus einer Spule, in der sich bei Stromdurchfluss ein magnetisches Feld bildet. In der Spule befindet sich in der Regel ein offener Eisenkern, der das Magnetfeld führt und verstärkt. Der Elektronenfluss in der Magnetspule erzeugt magnetische Feldlinien, deren Kraft genutzt werden kann.

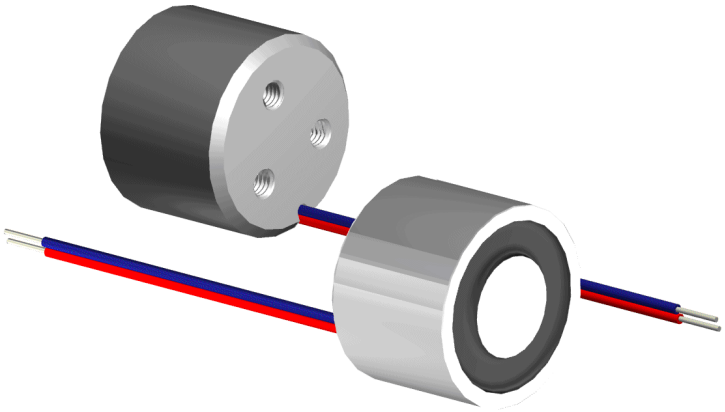

**Gewicht:** 40 g
**Haltekraft:** 45 N
**Anzugsplattendicke:** 3 mm

## Spulendaten

| | | | |
|---|---|---|---|
| **Relative ED (%)** | 100 | – | – |
| **Max. Leistung (Watt)** | 1,4 | – | – |
| **Max. ED (Sek.)** | ∞ | – | – |

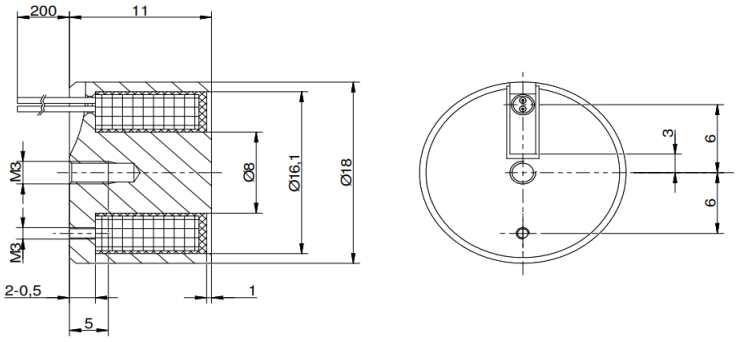


## Magnetausführungen

**Spannung:**
12 VDC (standard)
24 VDC (standard)
weitere Spannungsvarianten auf Anfrage

## Sonderanfertigungen

Sie wollen diesen Standardmagneten abändern (z. B. Abmessungen, Kräfte, usw …) dann senden Sie uns einfach dieses Formular: Checkliste (PDF, 390 kB)

RED MAGNETICS

Intertec Components GmbH
Munich Airport Office
Lilienthalstraße 17 a
85399 Hallbergmoos · Deutschland

Telefon: +49 811-996799-65
Telefax: +49 811-996799-20
service@red-magnetics.com
www.red-magnetics.com

# ITS-MSM-3222

## Beschreibung

Ein Elektromagnet besteht aus einer Spule, in der sich bei Stromdurchfluss ein magnetisches Feld bildet. In der Spule befindet sich in der Regel ein offener Eisenkern, der das Magnetfeld führt und verstärkt. Der Elektronenfluss in der Magnetspule erzeugt magnetische Feldlinien, deren Kraft genutzt werden kann.

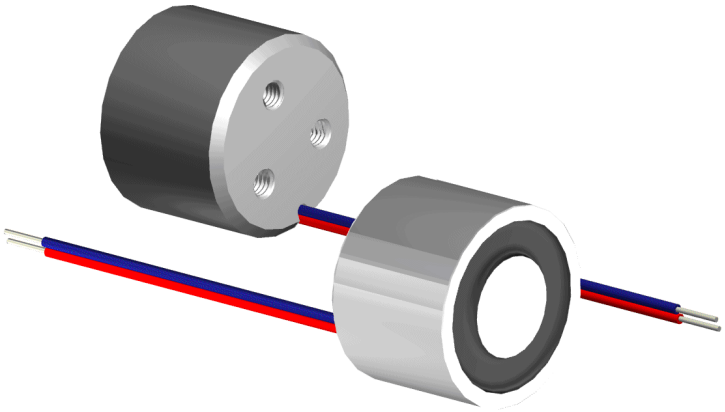

**Gewicht:** 110 g
**Haltekraft:** 240 N
**Anzugsplattendicke:** 5 mm

## Spulendaten

| | | | |
|---|---|---|---|
| **Relative ED (%)** | 100 | – | – |
| **Max. Leistung (Watt)** | 3,6 | – | – |
| **Max. ED (Sek.)** | ∞ | – | – |

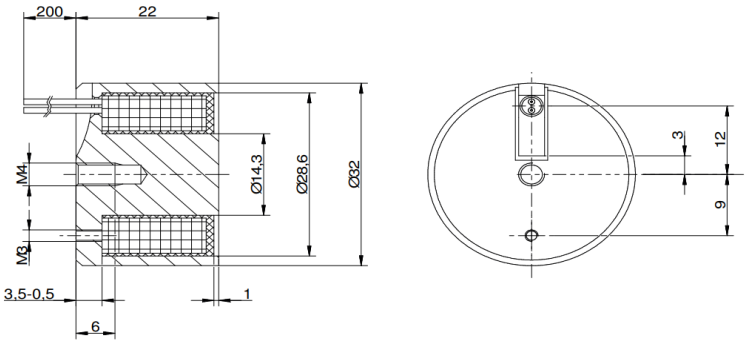


## Magnetausführungen

**Spannung:**
12 VDC (standard)
24 VDC (standard)
weitere Spannungsvarianten auf Anfrage

## Sonderanfertigungen

Sie wollen diesen Standardmagneten abändern (z. B. Abmessungen, Kräfte, usw …) dann senden Sie uns einfach dieses Formular: Checkliste (PDF, 390 kB)

RED MAGNETICS

Intertec Components GmbH
Munich Airport Office
Lilienthalstraße 17 a
85399 Hallbergmoos · Deutschland

Telefon: +49 811-996799-65
Telefax: +49 811-996799-20
service@red-magnetics.com
www.red-magnetics.com

# ITS-MSR-1002525

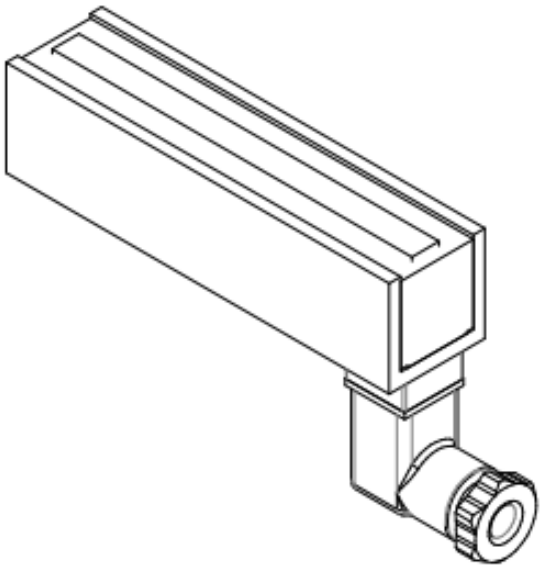

## Beschreibung

Ein Elektromagnet besteht aus einer Spule, in der sich bei Stromdurchfluss ein magnetisches Feld bildet. In der Spule befindet sich in der Regel ein offener Eisenkern, der das Magnetfeld führt und verstärkt. Der Elektronenfluss in der Magnetspule erzeugt magnetische Feldlinien, deren Kraft genutzt werden kann.

**Gewicht:** 700 g
**Haltekraft:** 600 N
**Anzugsplattendicke:** 5 mm

## Spulendaten

| | | | |
|---|---|---|---|
| **Relative ED (%)** | 100 | – | – |
| **Max. Leistung (Watt)** | 7 | – | – |
| **Max. ED (Sek.)** | ∞ | – | – |

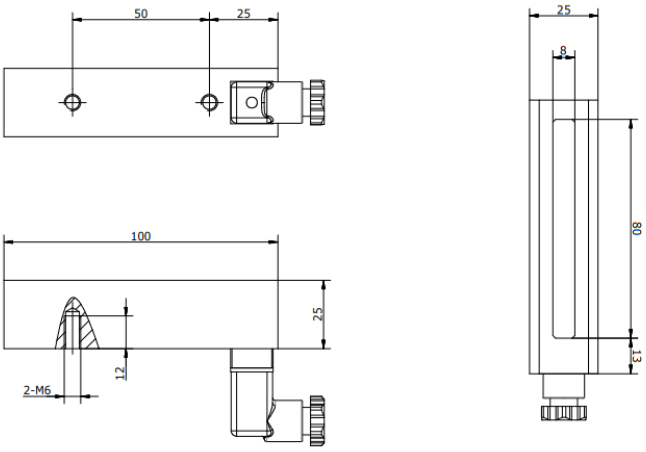


## Magnetausführungen

**Spannung:**
12 VDC (standard)
24 VDC (standard)
weitere Spannungsvarianten auf Anfrage

## Sonderanfertigungen

Sie wollen diesen Standardmagneten abändern (z. B. Abmessungen, Kräfte, usw …) dann senden Sie uns einfach dieses Formular: Checkliste (PDF, 390 kB)

RED MAGNETICS

Intertec Components GmbH
Munich Airport Office
Lilienthalstraße 17 a
85399 Hallbergmoos · Deutschland

Telefon: +49 811-996799-65
Telefax: +49 811-996799-20
service@red-magnetics.com
www.red-magnetics.com

# ITS-MSR-1004035

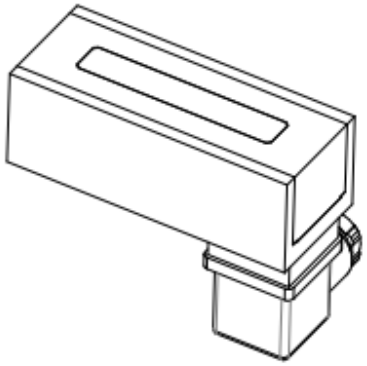

## Beschreibung

**Gewicht:** 880 g
**Haltekraft:** 950 N

## Spulendaten

| | | | |
|---|---|---|---|
| **Relative ED (%)** | 100 | – | – |
| **Max. Leistung (Watt)** | – | – | – |
| **Max. ED (Sek.)** | ∞ | – | – |

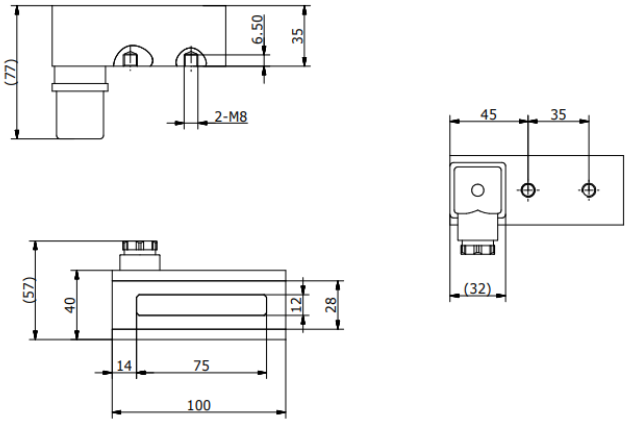


## Magnetausführungen

**Spannung:**
12 VDC (standard)
24 VDC (standard)
weitere Spannungsvarianten auf Anfrage

## Sonderanfertigungen

Sie wollen diesen Standardmagneten abändern (z. B. Abmessungen, Kräfte, usw …) dann senden Sie uns einfach dieses Formular: Checkliste (PDF, 390 kB)

RED MAGNETICS

Intertec Components GmbH
Munich Airport Office
Lilienthalstraße 17 a
85399 Hallbergmoos · Deutschland

Telefon: +49 811-996799-65
Telefax: +49 811-996799-20
service@red-magnetics.com
www.red-magnetics.com

# ITS-MSR-1504035

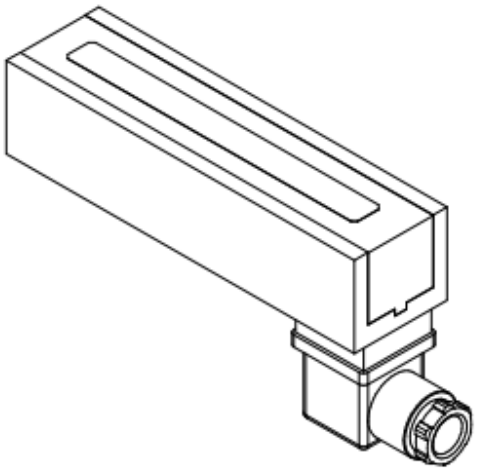

## Beschreibung

**Gewicht:** 1290 g
**Haltekraft:** 1650 N

## Spulendaten

| | | | |
|---|---|---|---|
| **Relative ED (%)** | 100 | – | – |
| **Max. Leistung (Watt)** | 11 | – | – |
| **Max. ED (Sek.)** | ∞ | – | – |

## Magnetausführungen

**Spannung:**
12 VDC (standard)
24 VDC (standard)
weitere Spannungsvarianten auf Anfrage

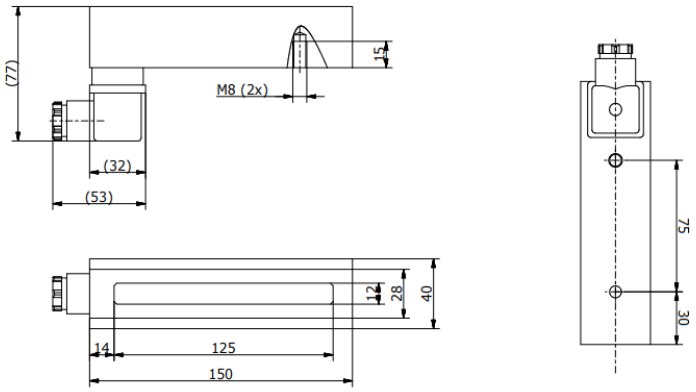


## Sonderanfertigungen

Sie wollen diesen Standardmagneten abändern (z. B. Abmessungen, Kräfte, usw …) dann senden Sie uns einfach dieses Formular: Checkliste (PDF, 390 kB)

RED MAGNETICS

Intertec Components GmbH
Munich Airport Office
Lilienthalstraße 17 a
85399 Hallbergmoos · Deutschland

Telefon: +49 811-996799-65
Telefax: +49 811-996799-20
service@red-magnetics.com
www.red-magnetics.com

# ITS-MSR-2004035

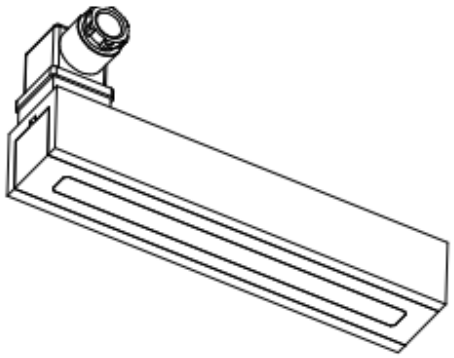

## Beschreibung

**Gewicht:** 1720 g
**Haltekraft:** 2300 N

## Spulendaten

| | | | |
|---|---|---|---|
| **Relative ED (%)** | 100 | – | – |
| **Max. Leistung (Watt)** | 13 | – | – |
| **Max. ED (Sek.)** | ∞ | – | – |

## Magnetausführungen

**Spannung:**
12 VDC (standard)
24 VDC (standard)
weitere Spannungsvarianten auf Anfrage

## Sonderanfertigungen

Sie wollen diesen Standardmagneten abändern (z. B. Abmessungen, Kräfte, usw …) dann senden Sie uns einfach dieses Formular: Checkliste (PDF, 390 kB)

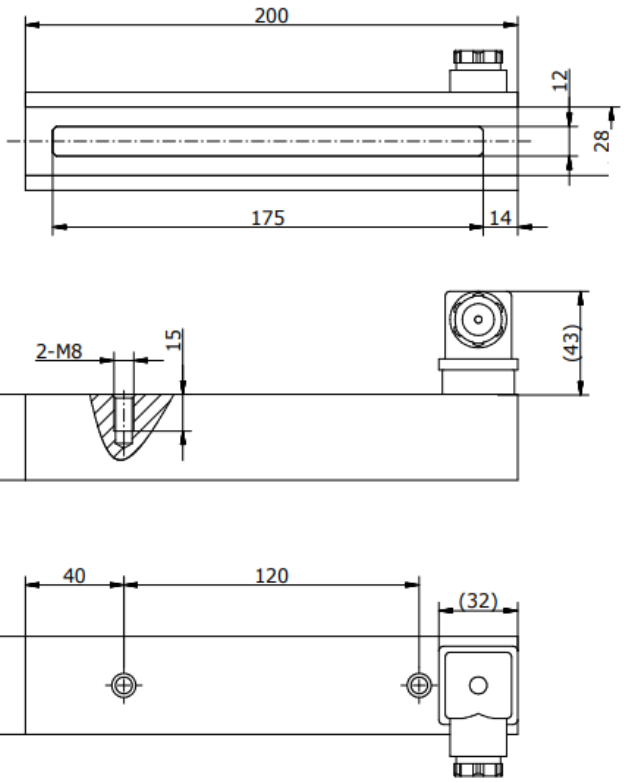


RED MAGNETICS

Intertec Components GmbH
Munich Airport Office
Lilienthalstraße 17 a
85399 Hallbergmoos · Deutschland

Telefon: +49 811-996799-65
Telefax: +49 811-996799-20
service@red-magnetics.com
www.red-magnetics.com

# ITS-MSR-3004035

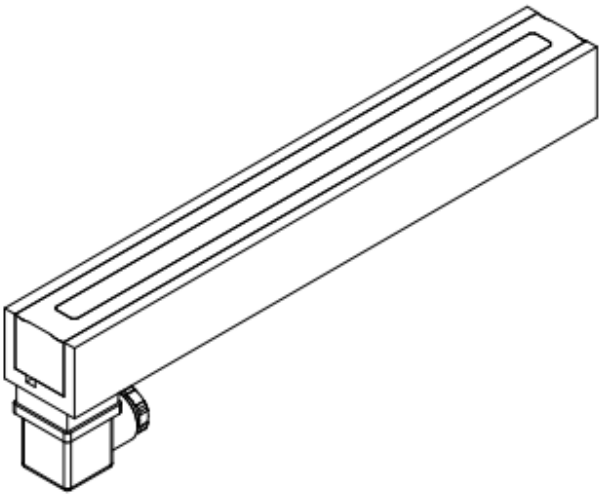

## Beschreibung

**Gewicht:** 3460 g
**Haltekraft:** 4000 N

## Spulendaten

| | | | |
|---|---|---|---|
| **Relative ED (%)** | 100 | – | – |
| **Max. Leistung (Watt)** | 28 | – | – |
| **Max. ED (Sek.)** | ∞ | – | – |

## Magnetausführungen

**Spannung:**
12 VDC (standard)
24 VDC (standard)
weitere Spannungsvarianten auf Anfrage

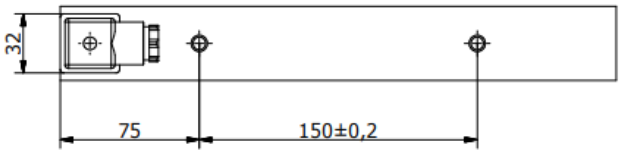


## Sonderanfertigungen

Sie wollen diesen Standardmagneten abändern (z. B. Abmessungen, Kräfte, usw …) dann senden Sie uns einfach dieses Formular: Checkliste (PDF, 390 kB)

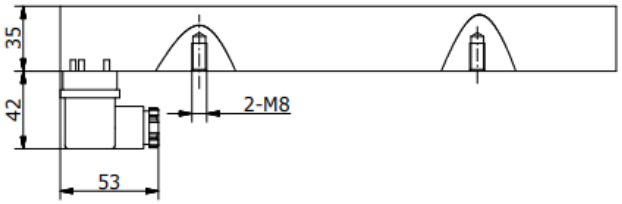


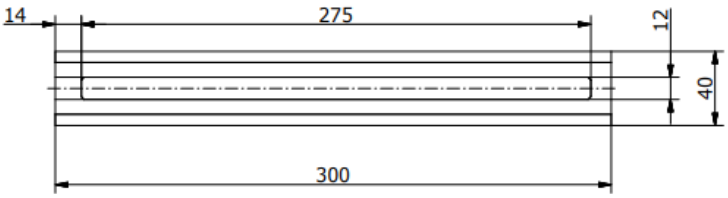


RED MAGNETICS

Intertec Components GmbH
Munich Airport Office
Lilienthalstraße 17 a
85399 Hallbergmoos · Deutschland

Telefon: +49 811-996799-65
Telefax: +49 811-996799-20
service@red-magnetics.com
www.red-magnetics.com

# ITS-PE-1010

## Beschreibung

Es handelt sich hierbei um hochwertige Haftmagnete, die stromlos ihre Haltekraft via eines Permanentmagneten erzielen. Wie bei allen Elektrohaftmagneten findet keine mechanische Kraftumsetzung statt (im Gegensatz zu den Hubmagneten). Der Magnetismus wird bei Bestromung neutralisiert, indem der bestromte Elektromagnet das Magnetfeld des Permanentmagneten aufhebt.

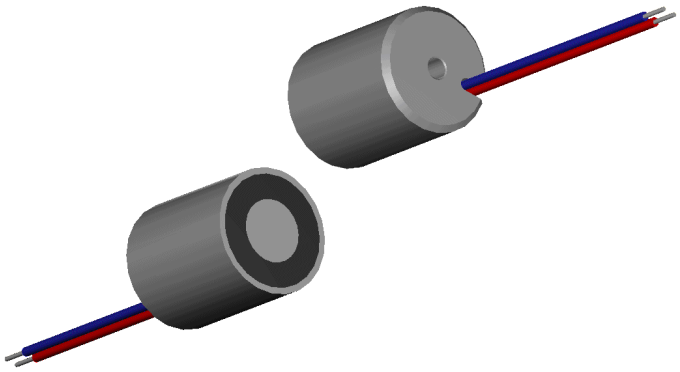

**Gewicht:** 15 g
**Haltekraft:** 3 N

## Spulendaten

| | | | |
|---|---|---|---|
| **Relative ED (%)** | 10 | – | – |
| **Max. Leistung (Watt)** | 3 | – | – |
| **Max. ED (Sek.)** | 30 | – | – |

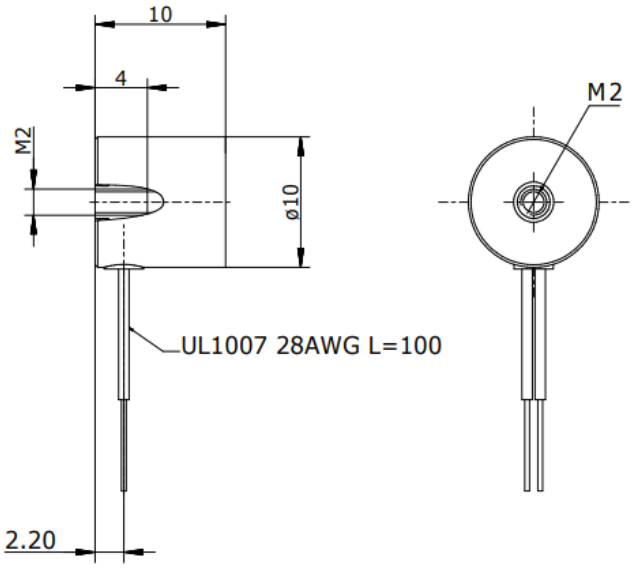


## Magnetausführungen

**Spannung:**
12 VDC (standard)
24 VDC (standard)
weitere Spannungsvarianten auf Anfrage

## Sonderanfertigungen

Sie wollen diesen Standardmagneten abändern (z. B. Abmessungen, Kräfte, usw …) dann senden Sie uns einfach dieses Formular: Checkliste (PDF, 390 kB)

RED MAGNETICS

Intertec Components GmbH
Munich Airport Office
Lilienthalstraße 17 a
85399 Hallbergmoos · Deutschland

Telefon: +49 811-996799-65
Telefax: +49 811-996799-20
service@red-magnetics.com
www.red-magnetics.com

# ITS-PE-1212

## Beschreibung

Es handelt sich hierbei um hochwertige Haftmagnete, die stromlos ihre Haltekraft via eines Permanentmagneten erzielen. Wie bei allen Elektrohaftmagneten findet keine mechanische Kraftumsetzung statt (im Gegensatz zu den Hubmagneten). Der Magnetismus wird bei Bestromung neutralisiert, indem der bestromte Elektromagnet das Magnetfeld des Permanentmagneten aufhebt.

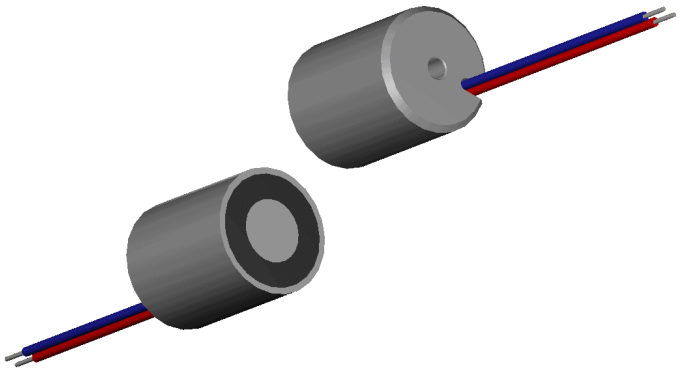

**Gewicht:** 20 g
**Haltekraft:** 15 N

## Spulendaten

| | | | |
|---|---|---|---|
| **Relative ED (%)** | 10 | – | – |
| **Max. Leistung (Watt)** | 6 | – | – |
| **Max. ED (Sek.)** | 30 | – | – |

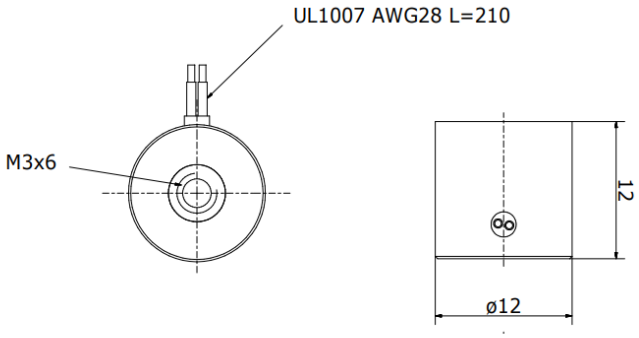


## Magnetausführungen

**Spannung:**
12 VDC (standard)
24 VDC (standard)
weitere Spannungsvarianten auf Anfrage

## Sonderanfertigungen

Sie wollen diesen Standardmagneten abändern (z. B. Abmessungen, Kräfte, usw …) dann senden Sie uns einfach dieses Formular: Checkliste (PDF, 390 kB)

RED MAGNETICS

Intertec Components GmbH
Munich Airport Office
Lilienthalstraße 17 a
85399 Hallbergmoos · Deutschland

Telefon: +49 811-996799-65
Telefax: +49 811-996799-20
service@red-magnetics.com
www.red-magnetics.com

# ITS-PE-1515

## Beschreibung

Es handelt sich hierbei um hochwertige Haftmagnete, die stromlos ihre Haltekraft via eines Permanentmagneten erzielen. Wie bei allen Elektrohaftmagneten findet keine mechanische Kraftumsetzung statt (im Gegensatz zu den Hubmagneten). Der Magnetismus wird bei Bestromung neutralisiert, indem der bestromte Elektromagnet das Magnetfeld des Permanentmagneten aufhebt.

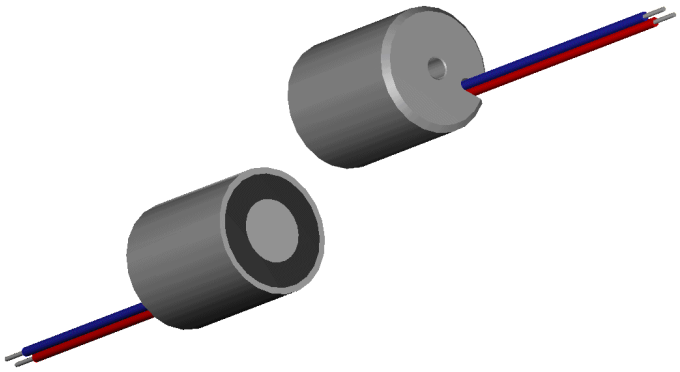

**Gewicht:** 40 g
**Haltekraft:** 25 N

## Spulendaten

| | | | |
|---|---|---|---|
| **Relative ED (%)** | 10 | – | – |
| **Max. Leistung (Watt)** | 3,6 | – | – |
| **Max. ED (Sek.)** | 30 | – | – |

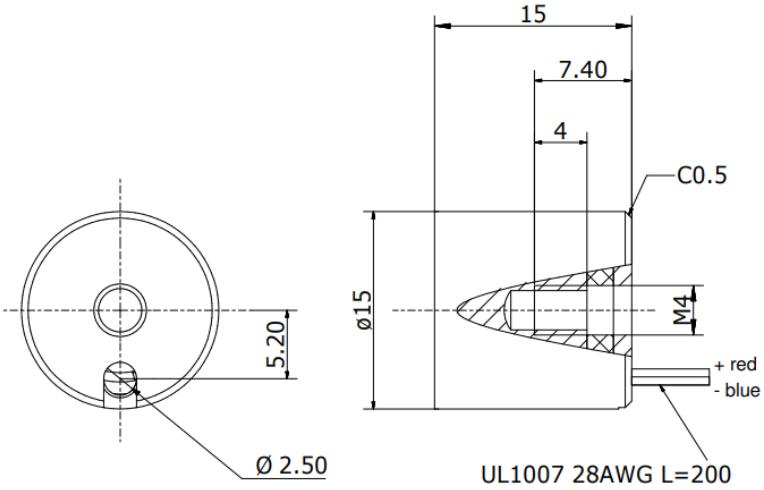


## Magnetausführungen

**Spannung:**
12 VDC (standard)
24 VDC (standard)
weitere Spannungsvarianten auf Anfrage

## Sonderanfertigungen

Sie wollen diesen Standardmagneten abändern (z. B. Abmessungen, Kräfte, usw …) dann senden Sie uns einfach dieses Formular: Checkliste (PDF, 390 kB)

RED MAGNETICS

Intertec Components GmbH
Munich Airport Office
Lilienthalstraße 17 a
85399 Hallbergmoos · Deutschland

Telefon: +49 811-996799-65
Telefax: +49 811-996799-20
service@red-magnetics.com
www.red-magnetics.com

# ITS-PE-2025

## Beschreibung

Unser Permanentelektrohaftmagnet ITS-PE2025-024 ist offizielles Prüfungsteil der IHK Prüfung Winter 2019/20. RED MAGNETICS ist offizieller Hersteller, über unseren Partner Prüfungsteile.de können Sie bequem online bestellen.

**Gewicht:** 70 g
**Haltekraft:** 45 N
**Anzugsplattendicke:** 3 mm

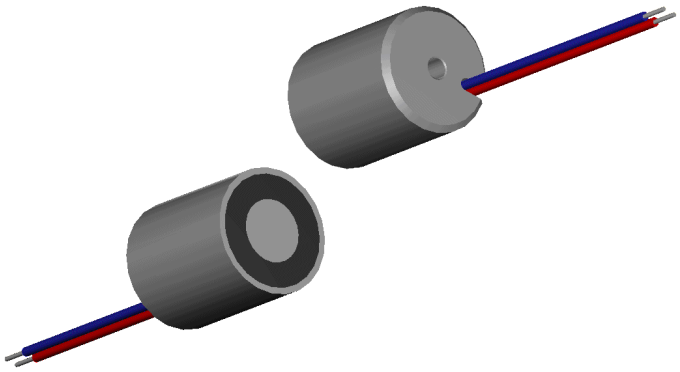

## Spulendaten

| | | | |
|---|---|---|---|
| **Relative ED (%)** | 10 | – | – |
| **Max. Leistung (Watt)** | 3,8 | – | – |
| **Max. ED (Sek.)** | 30 | – | – |

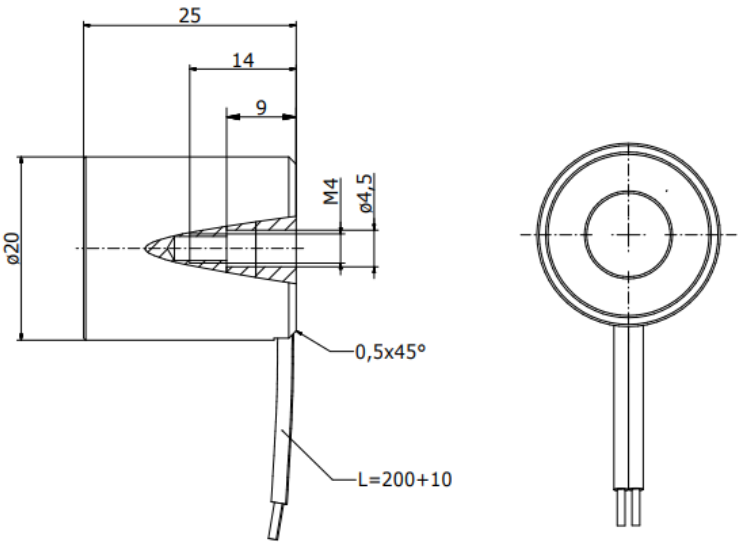


## Magnetausführungen

**Spannung:**
12 VDC (standard)
24 VDC (standard)
weitere Spannungsvarianten auf Anfrage

## Sonderanfertigungen

Sie wollen diesen Standardmagneten abändern (z. B. Abmessungen, Kräfte, usw …) dann senden Sie uns einfach dieses Formular: Checkliste (PDF, 390 kB)

RED MAGNETICS

Intertec Components GmbH
Munich Airport Office
Lilienthalstraße 17 a
85399 Hallbergmoos · Deutschland

Telefon: +49 811-996799-65
Telefax: +49 811-996799-20
service@red-magnetics.com
www.red-magnetics.com

# ITS-PE-2529

## Beschreibung

Es handelt sich hierbei um hochwertige Haftmagnete, die stromlos ihre Haltekraft via eines Permanentmagneten erzielen. Wie bei allen Elektrohaftmagneten findet keine mechanische Kraftumsetzung statt (im Gegensatz zu den Hubmagneten). Der Magnetismus wird bei Bestromung neutralisiert, indem der bestromte Elektromagnet das Magnetfeld des Permanentmagneten aufhebt.

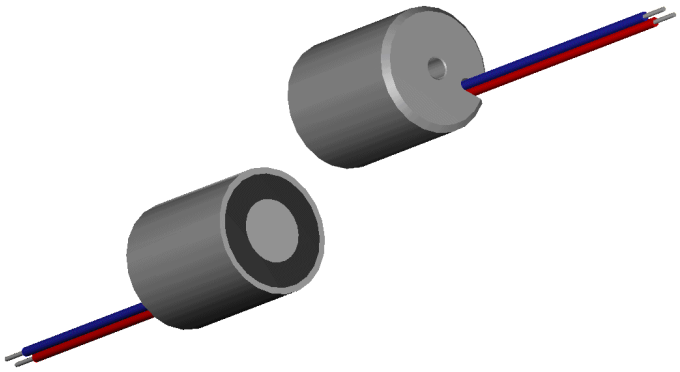

**Gewicht:** 100 g
**Haltekraft:** 120 N
**Anzugsplattendicke:** 5 mm

## Spulendaten

| | | | |
|---|---|---|---|
| **Relative ED (%)** | 10 | – | – |
| **Max. Leistung (Watt)** | 7 | – | – |
| **Max. ED (Sek.)** | 30 | – | – |

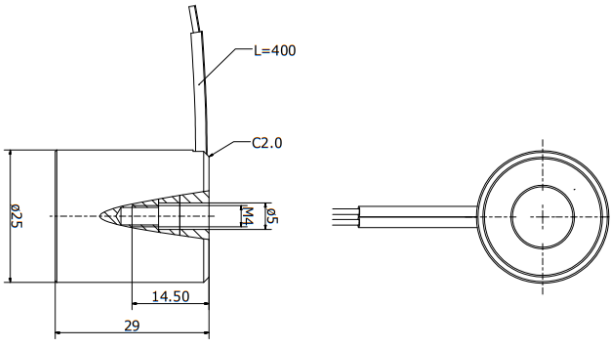


## Magnetausführungen

**Spannung:**
12 VDC (standard)
24 VDC (standard)
weitere Spannungsvarianten auf Anfrage

## Sonderanfertigungen

Sie wollen diesen Standardmagneten abändern (z. B. Abmessungen, Kräfte, usw …) dann senden Sie uns einfach dieses Formular: Checkliste (PDF, 390 kB)

RED MAGNETICS

Intertec Components GmbH
Munich Airport Office
Lilienthalstraße 17 a
85399 Hallbergmoos · Deutschland

Telefon: +49 811-996799-65
Telefax: +49 811-996799-20
service@red-magnetics.com
www.red-magnetics.com

# ITS-PE-3529

## Beschreibung

Es handelt sich hierbei um hochwertige Haftmagnete, die stromlos ihre Haltekraft via eines Permanentmagneten erzielen. Wie bei allen Elektrohaftmagneten findet keine mechanische Kraftumsetzung statt (im Gegensatz zu den Hubmagneten). Der Magnetismus wird via Bestromung neutralisiert, indem der bestromte Elektromagnet das Magnetfeld des Permanentmagneten aufhebt.

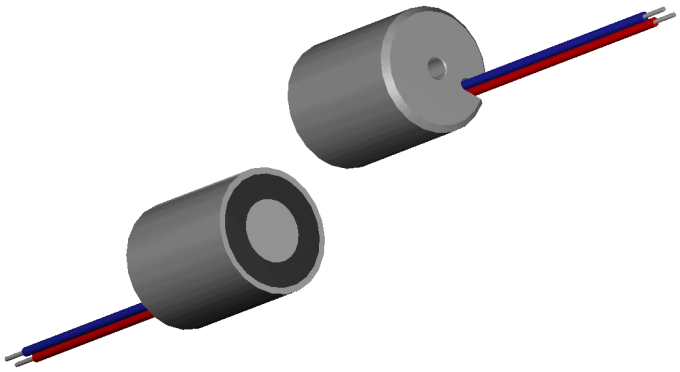

**Gewicht:** 200 g
**Haltekraft:** 300 N
**Anzugsplattendicke:** 5 mm

## Spulendaten

| | | | |
|---|---|---|---|
| **Relative ED (%)** | 10 | – | – |
| **Max. Leistung (Watt)** | 28 | – | – |
| **Max. ED (Sek.)** | 30 | – | – |

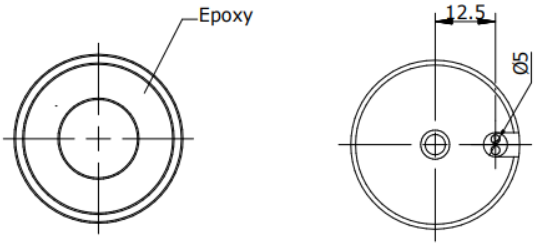


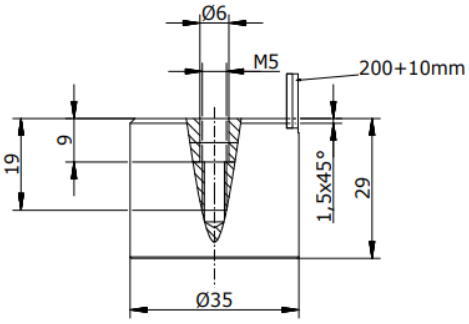


## Magnetausführungen

**Spannung:**
12 VDC (standard)
24 VDC (standard)
weitere Spannungsvarianten auf Anfrage

## Sonderanfertigungen

Sie wollen diesen Standardmagneten abändern (z. B. Abmessungen, Kräfte, usw …) dann senden Sie uns einfach dieses Formular: Checkliste (PDF, 390 kB)

RED MAGNETICS

Intertec Components GmbH
Munich Airport Office
Lilienthalstraße 17 a
85399 Hallbergmoos · Deutschland

Telefon: +49 811-996799-65
Telefax: +49 811-996799-20
service@red-magnetics.com
www.red-magnetics.com

# ITS-PE-5029

## Beschreibung

Es handelt sich hierbei um hochwertige Haftmagnete, die stromlos ihre Haltekraft via eines Permanentmagneten erzielen. Wie bei allen Elektrohaftmagneten findet keine mechanische Kraftumsetzung statt (im Gegensatz zu den Hubmagneten). Der Magnetismus wird via Bestromung neutralisiert, indem der bestromte Elektromagnet das Magnetfeld des Permanentmagneten aufhebt.

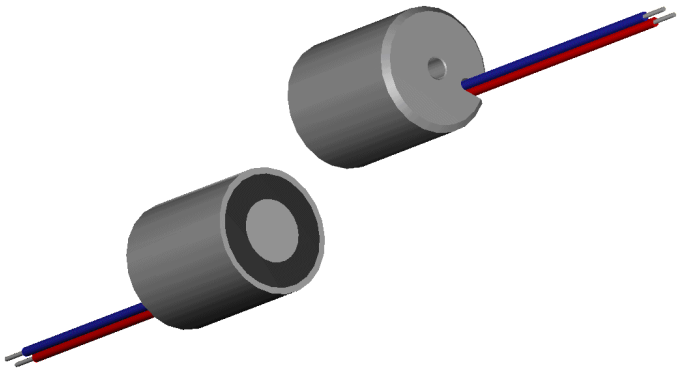

**Gewicht:** 300 g
**Haltekraft:** 500 N
**Anzugsplattendicke:** 11 mm

## Spulendaten

| | | | |
|---|---|---|---|
| **Relative ED (%)** | 10 | – | – |
| **Max. Leistung (Watt)** | 10,3 | – | – |
| **Max. ED (Sek.)** | 30 | – | – |

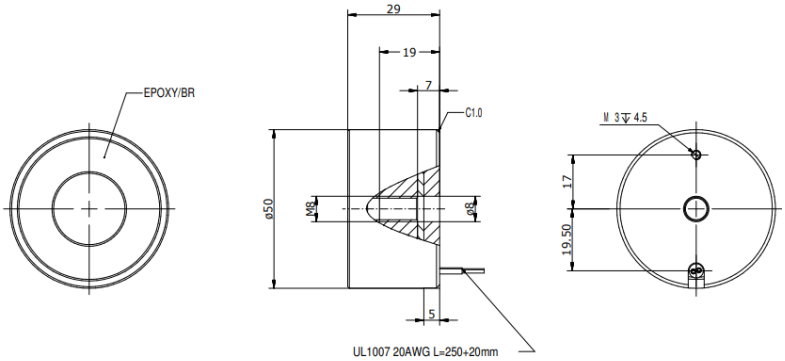


## Magnetausführungen

**Spannung:**
12 VDC (standard)
24 VDC (standard)
weitere Spannungsvarianten auf Anfrage

## Sonderanfertigungen

Sie wollen diesen Standardmagneten abändern (z. B. Abmessungen, Kräfte, usw …) dann senden Sie uns einfach dieses Formular: Checkliste (PDF, 390 kB)

RED MAGNETICS

Intertec Components GmbH
Munich Airport Office
Lilienthalstraße 17 a
85399 Hallbergmoos · Deutschland

Telefon: +49 811-996799-65
Telefax: +49 811-996799-20
service@red-magnetics.com
www.red-magnetics.com

# ITS-PE-6329

## Beschreibung

Es handelt sich hierbei um hochwertige Haftmagnete, die stromlos ihre Haltekraft via eines Permanentmagneten erzielen. Wie bei allen Elektrohaftmagneten findet keine mechanische Kraftumsetzung statt (im Gegensatz zu den Hubmagneten). Der Magnetismus wird bei Bestromung neutralisiert, indem der bestromte Elektromagnet das Magnetfeld des Permanentmagneten aufhebt.

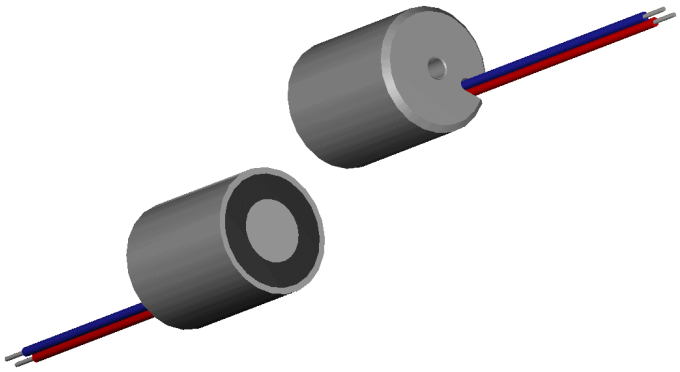

**Gewicht:** 700 g
**Haltekraft:** 960 N
**Anzugsplattendicke:** 15 mm

## Spulendaten

| | | | |
|---|---|---|---|
| **Relative ED (%)** | 10 | – | – |
| **Max. Leistung (Watt)** | 33 | – | – |
| **Max. ED (Sek.)** | 30 | – | – |

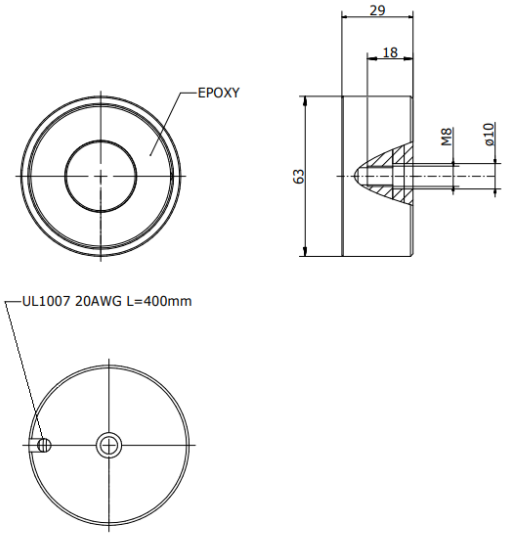


## Magnetausführungen

**Spannung:**
12 VDC (standard)
24 VDC (standard)
weitere Spannungsvarianten auf Anfrage

## Sonderanfertigungen

Sie wollen diesen Standardmagneten abändern (z. B. Abmessungen, Kräfte, usw …) dann senden Sie uns einfach dieses Formular: Checkliste (PDF, 390 kB)

RED MAGNETICS

Intertec Components GmbH
Munich Airport Office
Lilienthalstraße 17 a
85399 Hallbergmoos · Deutschland

Telefon: +49 811-996799-65
Telefax: +49 811-996799-20
service@red-magnetics.com
www.red-magnetics.com

# ITS-PE-7045

## Beschreibung

Es handelt sich hierbei um hochwertige Haftmagnete, die stromlos ihre Haltekraft via eines Permanentmagneten erzielen. Wie bei allen Elektrohaftmagneten findet keine mechanische Kraftumsetzung statt (im Gegensatz zu den Hubmagneten). Der Magnetismus wird via Bestromung neutralisiert, indem der bestromte Elektromagnet das Magnetfeld des Permanentmagneten aufhebt.

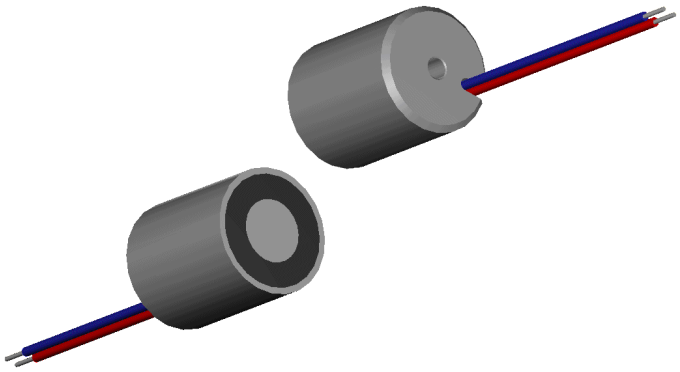

**Gewicht:** 1090 g
**Haltekraft:** 720 N
**Anzugsplattendicke:** 25 mm

## Spulendaten

| | | | |
|---|---|---|---|
| **Relative ED (%)** | 10 | – | – |
| **Max. Leistung (Watt)** | 17,5 | – | – |
| **Max. ED (Sek.)** | 30 | – | – |

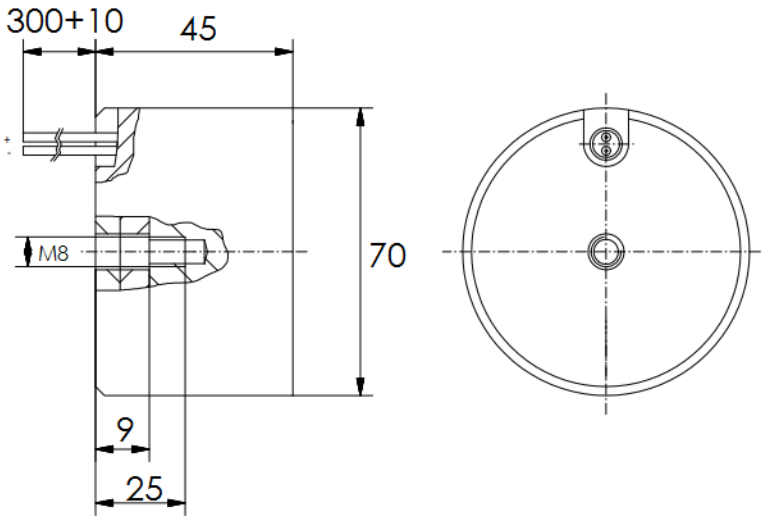


## Magnetausführungen

**Spannung:**
12 VDC (standard)
24 VDC (standard)
weitere Spannungsvarianten auf Anfrage

## Sonderanfertigungen

Sie wollen diesen Standardmagneten abändern (z. B. Abmessungen, Kräfte, usw …) dann senden Sie uns einfach dieses Formular: Checkliste (PDF, 390 kB)

RED MAGNETICS

Intertec Components GmbH
Munich Airport Office
Lilienthalstraße 17 a
85399 Hallbergmoos · Deutschland

Telefon: +49 811-996799-65
Telefax: +49 811-996799-20
service@red-magnetics.com
www.red-magnetics.com

# ITS-PE-8245

## Beschreibung

Es handelt sich hierbei um hochwertige Haftmagnete, die stromlos ihre Haltekraft via eines Permanentmagneten erzielen. Wie bei allen Elektrohaftmagneten findet keine mechanische Kraftumsetzung statt (im Gegensatz zu den Hubmagneten). Der Magnetismus wird via Bestromung neutralisiert, indem der bestromte Elektromagnet das Magnetfeld des Permanentmagneten aufhebt.

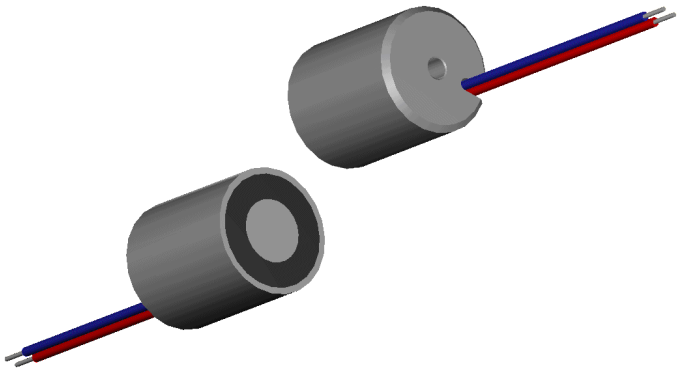

**Gewicht:** 1300 g
**Haltekraft:** 1900 N
**Anzugsplattendicke:** 15 mm

## Spulendaten

| | | | |
|---|---|---|---|
| **Relative ED (%)** | 10 | – | – |
| **Max. Leistung (Watt)** | 60 | – | – |
| **Max. ED (Sek.)** | 30 | – | – |

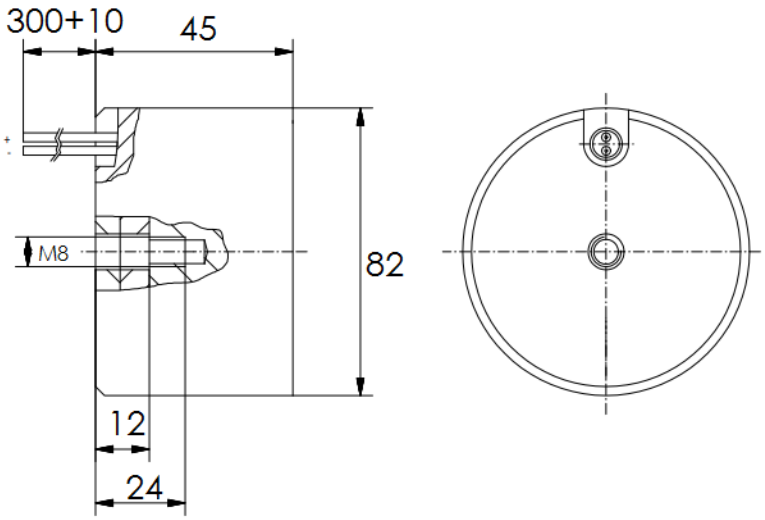


## Magnetausführungen

**Spannung:**
12 VDC (standard)
24 VDC (standard)
weitere Spannungsvarianten auf Anfrage

## Sonderanfertigungen

Sie wollen diesen Standardmagneten abändern (z. B. Abmessungen, Kräfte, usw …) dann senden Sie uns einfach dieses Formular: Checkliste (PDF, 390 kB)

RED MAGNETICS

Intertec Components GmbH
Munich Airport Office
Lilienthalstraße 17 a
85399 Hallbergmoos · Deutschland

Telefon: +49 811-996799-65
Telefax: +49 811-996799-20
service@red-magnetics.com
www.red-magnetics.com

# ITS-PER-1002525

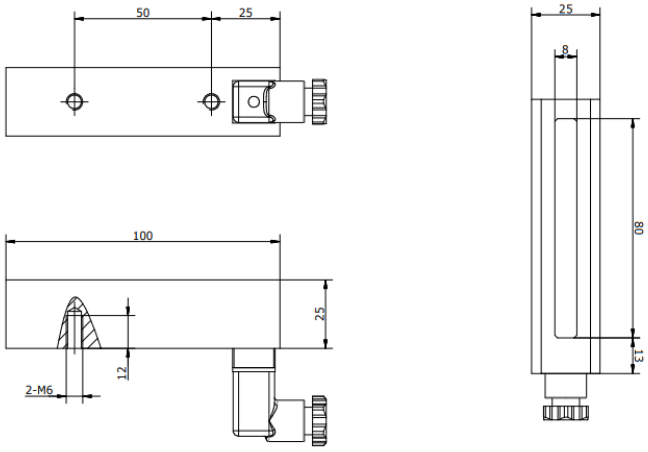


## Beschreibung

**Gewicht:** 700 g
**Haltekraft:** 600 N

## Spulendaten

| | | | |
|---|---|---|---|
| **Relative ED (%)** | 10 | – | – |
| **Max. Leistung (Watt)** | 40 | – | – |
| **Max. ED (Sek.)** | ∞ | – | – |

## Magnetausführungen

**Spannung:**
12 VDC (standard)
24 VDC (standard)
weitere Spannungsvarianten auf Anfrage

## Sonderanfertigungen

Sie wollen diesen Standardmagneten abändern (z. B. Abmessungen, Kräfte, usw …) dann senden Sie uns einfach dieses Formular: Checkliste (PDF, 390 kB)

RED MAGNETICS

Intertec Components GmbH
Munich Airport Office
Lilienthalstraße 17 a
85399 Hallbergmoos · Deutschland

Telefon: +49 811-996799-65
Telefax: +49 811-996799-20
service@red-magnetics.com
www.red-magnetics.com

# ITS-PER-1004035

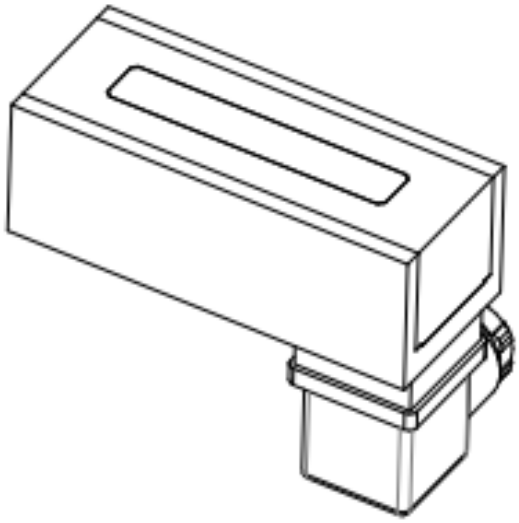

## Beschreibung

**Gewicht:** 880 g
**Haltekraft:** 950 N

## Spulendaten

| | | | |
|---|---|---|---|
| **Relative ED (%)** | 10 | – | – |
| **Max. Leistung (Watt)** | 28 | – | – |
| **Max. ED (Sek.)** | ∞ | – | – |

## Magnetausführungen

**Spannung:**
12 VDC (standard)
24 VDC (standard)
weitere Spannungsvarianten auf Anfrage

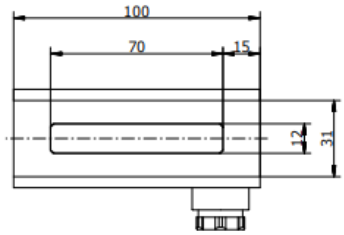


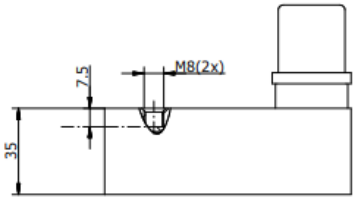


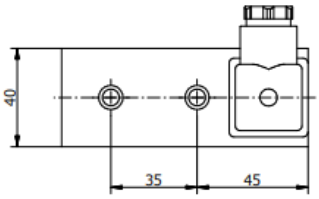


## Sonderanfertigungen

Sie wollen diesen Standardmagneten abändern (z. B. Abmessungen, Kräfte, usw …) dann senden Sie uns einfach dieses Formular: Checkliste (PDF, 390 kB)

RED MAGNETICS

Intertec Components GmbH
Munich Airport Office
Lilienthalstraße 17 a
85399 Hallbergmoos · Deutschland

Telefon: +49 811-996799-65
Telefax: +49 811-996799-20
service@red-magnetics.com
www.red-magnetics.com

# ITS-PER-1504035

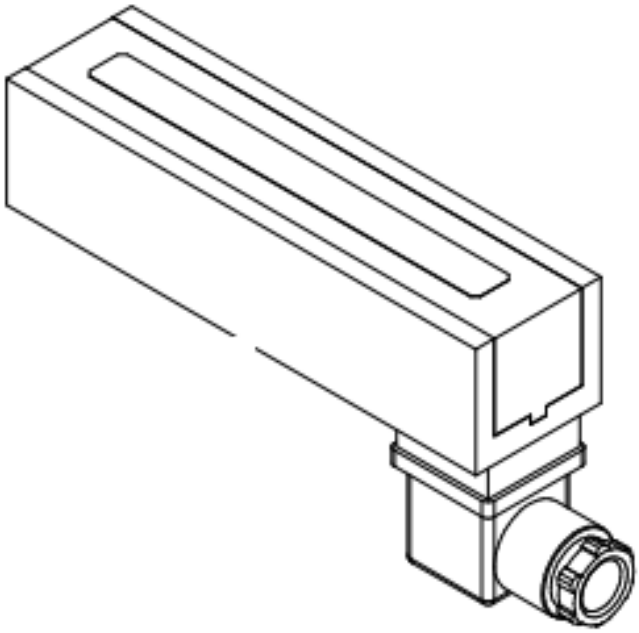

## Beschreibung

**Gewicht:** 1310 g
**Haltekraft:** 1500 N

## Spulendaten

| | | | |
|---|---|---|---|
| **Relative ED (%)** | 10 | – | – |
| **Max. Leistung (Watt)** | 54 | – | – |
| **Max. ED (Sek.)** | ∞ | – | – |

## Magnetausführungen

**Spannung:**
12 VDC (standard)
24 VDC (standard)
weitere Spannungsvarianten auf Anfrage

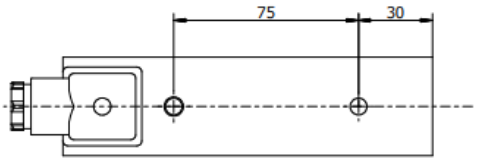


## Sonderanfertigungen

Sie wollen diesen Standardmagneten abändern (z. B. Abmessungen, Kräfte, usw …) dann senden Sie uns einfach dieses Formular: Checkliste (PDF, 390 kB)

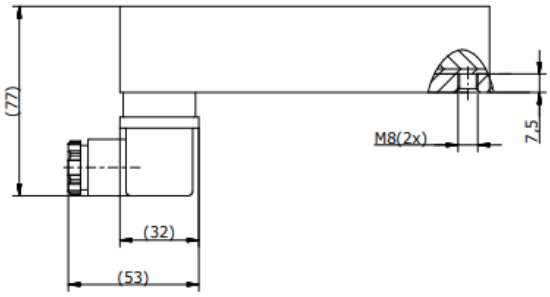


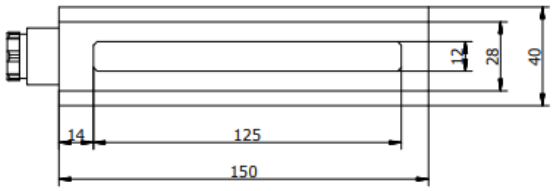


RED MAGNETICS

Intertec Components GmbH
Munich Airport Office
Lilienthalstraße 17 a
85399 Hallbergmoos · Deutschland

Telefon: +49 811-996799-65
Telefax: +49 811-996799-20
service@red-magnetics.com
www.red-magnetics.com

# ITS-PER-2004035

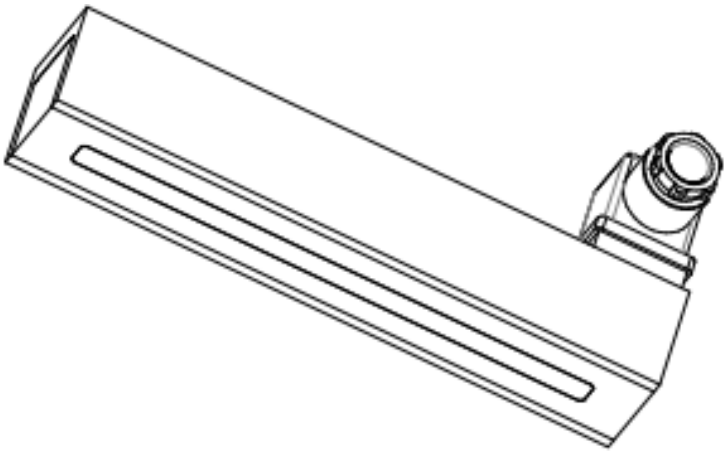

## Beschreibung

**Gewicht:** 1800 g
**Haltekraft:** 2300 N

## Spulendaten

| | | | |
|---|---|---|---|
| **Relative ED (%)** | 10 | – | – |
| **Max. Leistung (Watt)** | 96 | – | – |
| **Max. ED (Sek.)** | ∞ | – | – |

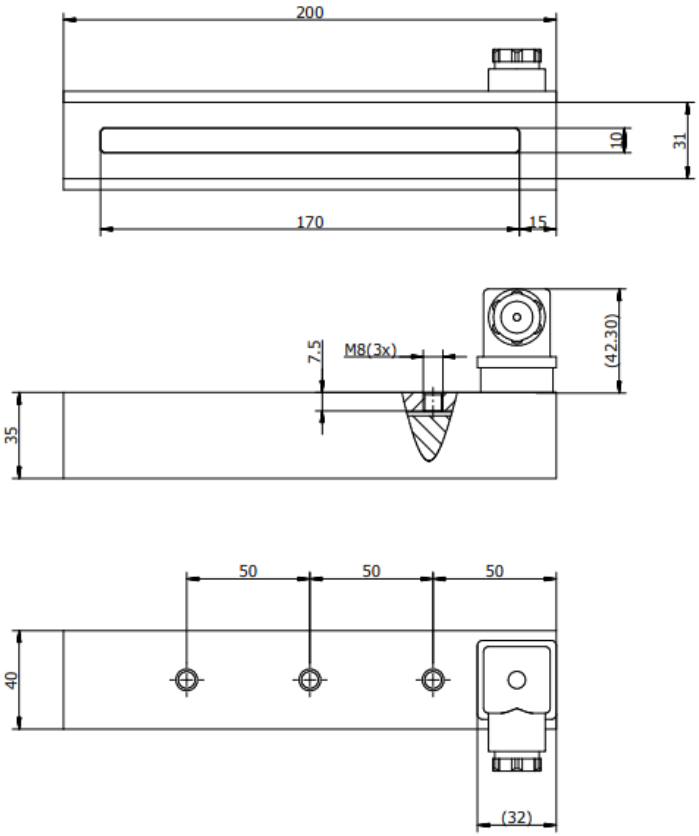


## Magnetausführungen

**Spannung:**
12 VDC (standard)
24 VDC (standard)
weitere Spannungsvarianten auf Anfrage

## Sonderanfertigungen

Sie wollen diesen Standardmagneten abändern (z. B. Abmessungen, Kräfte, usw …) dann senden Sie uns einfach dieses Formular: Checkliste (PDF, 390 kB)

RED MAGNETICS

Intertec Components GmbH
Munich Airport Office
Lilienthalstraße 17 a
85399 Hallbergmoos · Deutschland

Telefon: +49 811-996799-65
Telefax: +49 811-996799-20
service@red-magnetics.com
www.red-magnetics.com

# ITS-VEL 1510B

## Beschreibung

**Hub:** 3,00 mm
**Gewicht:** 24 g

## Spulendaten

| | | | |
|---|---|---|---|
| **Relative ED (%)** | 100 | 50 | 25 |
| **Max. Leistung (Watt)** | 1,7 | 3,4 | 6,8 |
| **Max. ED (Sek.)** | ∞ | 150 | 75 |

## Magnetausführungen

**Spannung:**
6 VDC (standard)
12 VDC (standard)
24 VDC (standard)
weitere Spannungsvarianten auf Anfrage

## Sonderanfertigungen

Sie wollen diesen Standardmagneten abändern (z. B. Abmessungen, Kräfte, usw …) dann senden Sie uns einfach dieses Formular: Checkliste (PDF, 390 kB)

Non energized

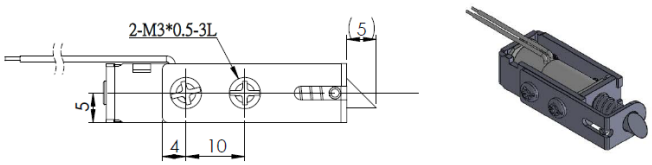


Energized

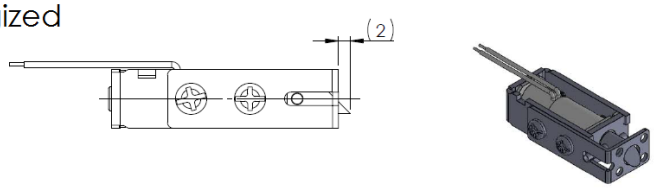


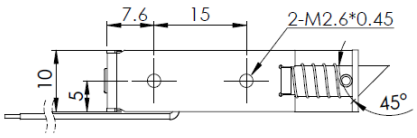


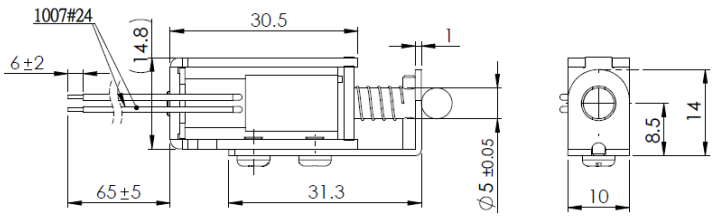


RED MAGNETICS

Intertec Components GmbH
Munich Airport Office
Lilienthalstraße 17 a
85399 Hallbergmoos · Deutschland

Telefon: +49 811-996799-65
Telefax: +49 811-996799-20
service@red-magnetics.com
www.red-magnetics.com

# ITS-VEL 2620B

## Beschreibung

**Hub:** 8,00 mm
**Gewicht:** 115 g

## Spulendaten

| | | | |
|---|---|---|---|
| **Relative ED (%)** | 100 | 50 | 25 |
| **Max. Leistung (Watt)** | 3,8 | 7,6 | 15,2 |
| **Max. ED (Sek.)** | ∞ | 150 | 75 |

## Magnetausführungen

**Spannung:**
6 VDC (standard)
12 VDC (standard)
24 VDC (standard)
weitere Spannungsvarianten auf Anfrage

## Sonderanfertigungen

Sie wollen diesen Standardmagneten abändern (z. B. Abmessungen, Kräfte, usw …) dann senden Sie uns einfach dieses Formular: Checkliste (PDF, 390 kB)

Non energized

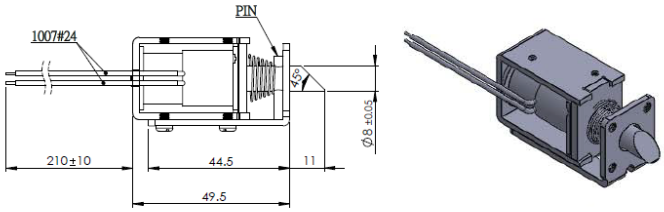


Energized

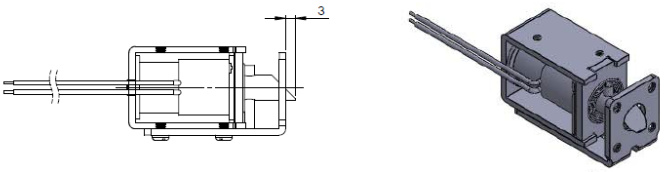


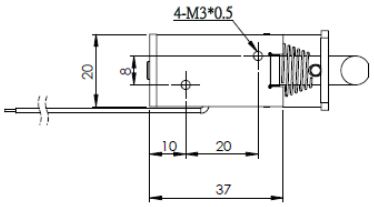


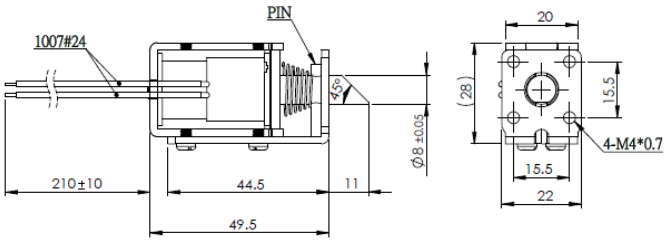


RED MAGNETICS

Intertec Components GmbH
Munich Airport Office
Lilienthalstraße 17 a
85399 Hallbergmoos · Deutschland

Telefon: +49 811-996799-65
Telefax: +49 811-996799-20
service@red-magnetics.com
www.red-magnetics.com

# ITS-VEL-SYS 7313

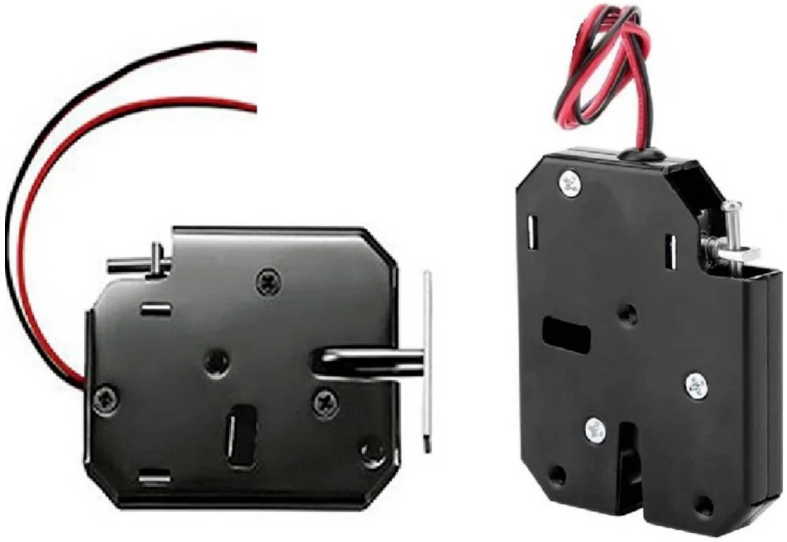

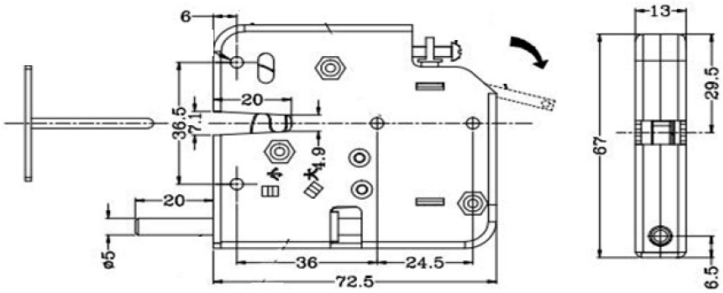


## Beschreibung

Ein einfaches Schloss welches bei Bestromung eine Öse aus der Falle frei lässt.

**Hub:** - mm

**Haltekraft:** 40 N

## Spulendaten

| | | | |
|---|---|---|---|
| **Relative ED (%)** | 100 | – | – |
| **Max. Leistung (Watt)** | 24 | – | – |
| **Max. ED (Sek.)** | – | – | – |

## Magnetausführungen

**Spannung:**
12 VDC (standard)
weitere Spannungsvarianten auf Anfrage

## Sonderanfertigungen

Sie wollen diesen Standardmagneten abändern (z. B. Abmessungen, Kräfte, usw …) dann senden Sie uns einfach dieses Formular: Checkliste (PDF, 390 kB)

RED MAGNETICS

Intertec Components GmbH
Munich Airport Office
Lilienthalstraße 17 a
85399 Hallbergmoos · Deutschland

Telefon: +49 811-996799-65
Telefax: +49 811-996799-20
service@red-magnetics.com
www.red-magnetics.com