ITS-MSR-1504035

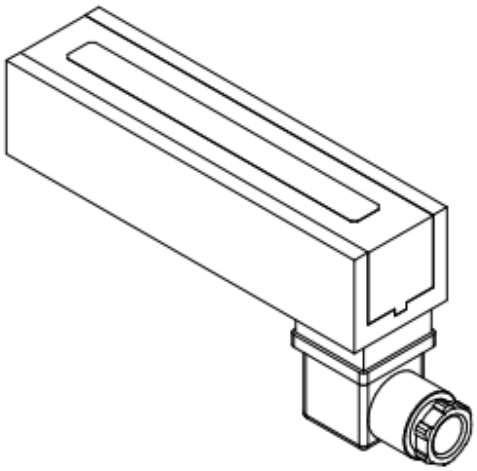

Description

Weight: 1290 g
Haltekraft: 1650 N

Coil Data

Duty (%)	100	–	–	–
Power Drain (Watt)	11	–	–	–
Max. Duty (Seconds)	∞	–	–	–

Solenoid Layout

Voltage:
6 VDC (standard)
12 VDC (standard)
24 VDC (standard)
other voltages on request

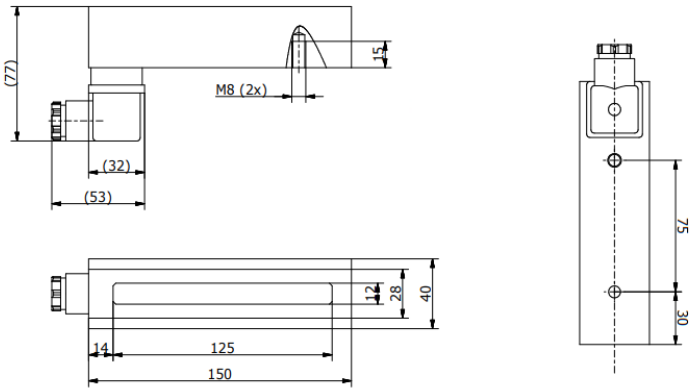

Special development

Sie wollen diesen Standardmagneten abändern (z. B. Abmessungen, Kräfte, usw …) dann senden Sie uns einfach dieses Formular: Checkliste (PDF, 390 kB)

RED MAGNETICS

Intertec Components GmbH
Munich Airport Office
Lilienthalstraße 17 a
85399 Hallbergmoos · Germany

Phone: +49 811-996799-65
Fax: +49 811-996799-20
service@red-magnetics.com
www.red-magnetics.com
/var/www/html/products/ITS-MSR-1504035