# ITS-LH 1108-D

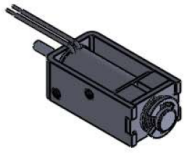

## Description

Ein integrierter Permanentmagnet hält den Tauchkern in eingefahrenem Zustand. Leicht bistabile Eigenschaften erhält er durch eine Rückholfeder.

**Stroke:** 4 mm
**Weight:** 10 g

## Coil Data

| | | | |
|---|---|---|---|
| **Duty (%)** | 100 | 50 | 25 |
| **Power Drain (Watt)** | 1,00 | 2,00 | 4,00 |
| **Max. Duty (Seconds)** | ∞ | 150 | 75 |

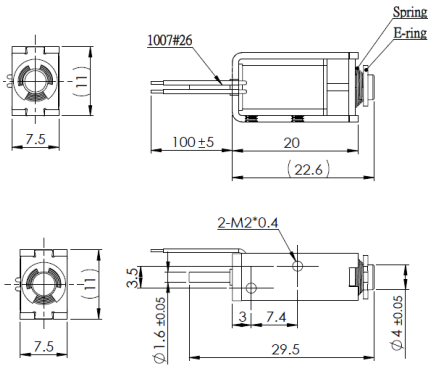


## Solenoid Layout

**Voltage:**
12 VDC (standard)
24 VDC (standard)
other voltages on request

## Special development

Sie wollen diesen Standardmagneten abändern (z. B. Abmessungen, Kräfte, usw …) dann senden Sie uns einfach dieses Formular: Checkliste (PDF, 390 kB)

## Force-stroke-diagram (N/mm)

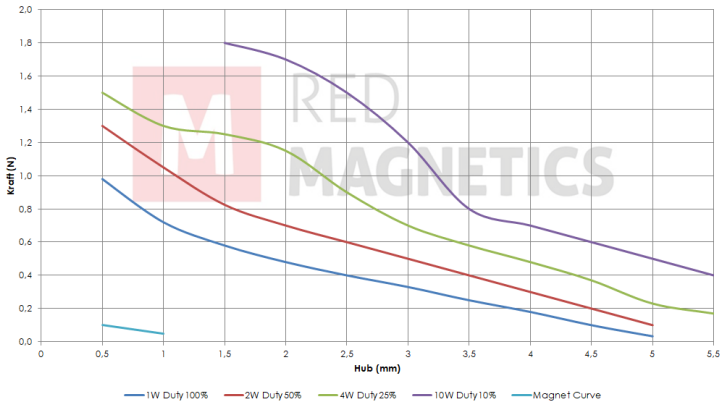


Messungen erfolgten unter Laborbedingungen ohne Rückholfeder

RED MAGNETICS

Intertec Components GmbH
Munich Airport Office
Lilienthalstraße 17 a
85399 Hallbergmoos · Germany

Phone: +49 811-996799-65
Fax: +49 811-996799-20
service@red-magnetics.com
www.red-magnetics.com

# ITS-LH 1108-Z

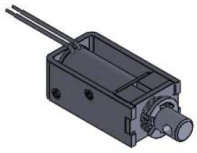

## Description

Ein integrierter Permanentmagnet hält den Tauchkern in eingefahrenem Zustand. Leicht bistabile Eigenschaften erhält er durch eine Rückholfeder.

**Stroke:** 4 mm
**Weight:** 10 g

## Coil Data

| | | | |
|---|---|---|---|
| **Duty (%)** | 100 | 50 | 25 |
| **Power Drain (Watt)** | 1,00 | 2,00 | 4,00 |
| **Max. Duty (Seconds)** | ∞ | 150 | 75 |

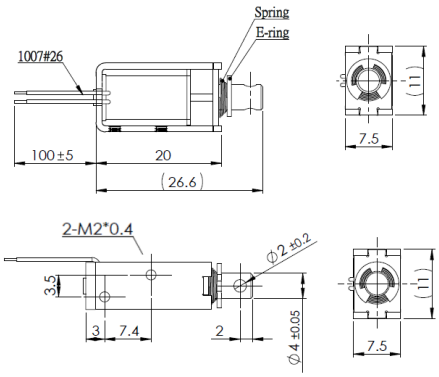


## Solenoid Layout

**Voltage:**
12 VDC (standard)
24 VDC (standard)
other voltages on request

## Force-stroke-diagram (N/mm)

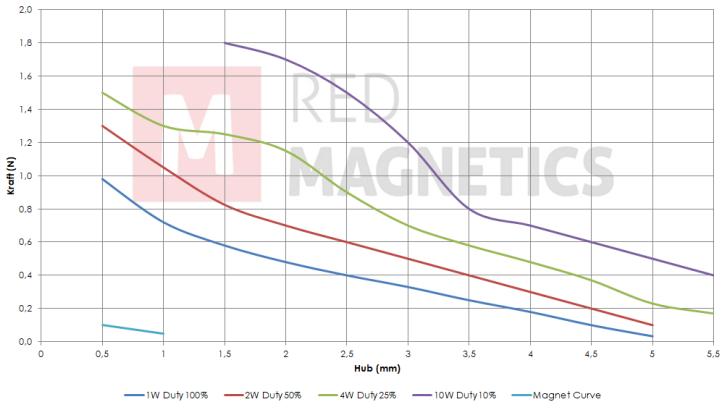


Messungen erfolgten unter Laborbedingungen ohne Rückholfeder

## Special development

Sie wollen diesen Standardmagneten abändern (z. B. Abmessungen, Kräfte, usw …) dann senden Sie uns einfach dieses Formular: Checkliste (PDF, 390 kB)

RED MAGNETICS

Intertec Components GmbH
Munich Airport Office
Lilienthalstraße 17 a
85399 Hallbergmoos · Germany

Phone: +49 811-996799-65
Fax: +49 811-996799-20
service@red-magnetics.com
www.red-magnetics.com

# ITS-LH 1513-D

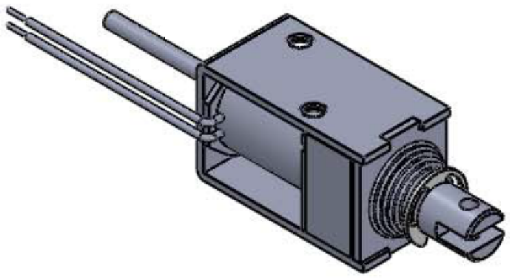

## Description

Ein integrierter Permanentmagnet hält den Tauchkern in eingefahrenem Zustand. Leicht bistabile Eigenschaften erhält er durch eine Rückholfeder.

**Stroke:** 6 mm
**Weight:** 26 g

## Coil Data

| | | | |
|---|---|---|---|
| **Duty (%)** | 100 | 50 | 25 |
| **Power Drain (Watt)** | 2,50 | 5,00 | 10,00 |
| **Max. Duty (Seconds)** | ∞ | 150 | 75 |

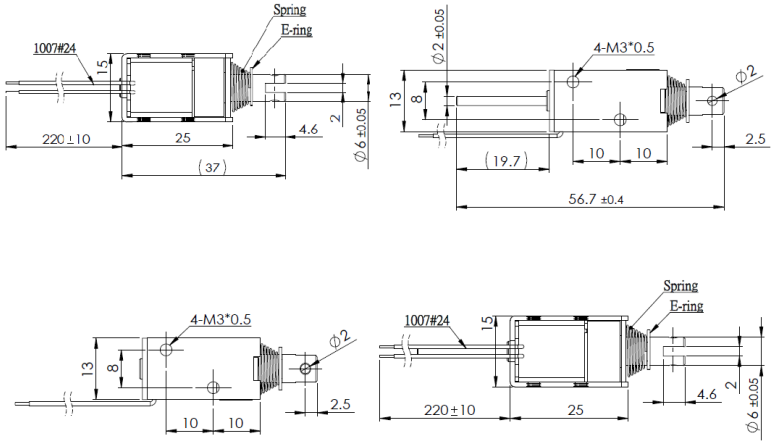


## Solenoid Layout

**Voltage:**
12 VDC (standard)
24 VDC (standard)
other voltages on request

## Special development

Sie wollen diesen Standardmagneten abändern (z. B. Abmessungen, Kräfte, usw …) dann senden Sie uns einfach dieses Formular: Checkliste (PDF, 390 kB)

## Force-stroke-diagram (N/mm)

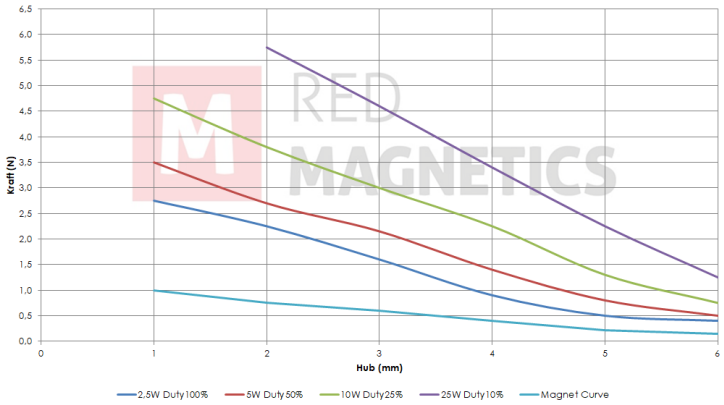


Messungen erfolgten unter Laborbedingungen ohne Rückholfeder

RED MAGNETICS

Intertec Components GmbH
Munich Airport Office
Lilienthalstraße 17 a
85399 Hallbergmoos · Germany

Phone: +49 811-996799-65
Fax: +49 811-996799-20
service@red-magnetics.com
www.red-magnetics.com

# ITS-LH 1513-Z

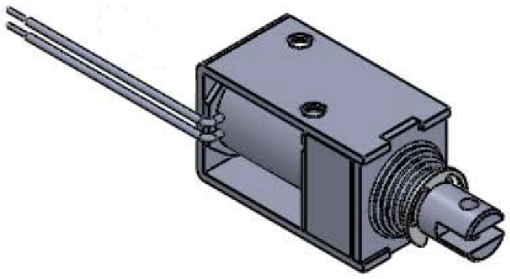

## Description

Ein integrierter Permanentmagnet hält den Tauchkern in eingefahrenem Zustand. Leicht bistabile Eigenschaften erhält er durch eine Rückholfeder.

**Stroke:** 6 mm
**Weight:** 26 g

## Coil Data

| | | | |
|---|---|---|---|
| **Duty (%)** | 100 | 50 | 25 |
| **Power Drain (Watt)** | 2,50 | 5,00 | 10,00 |
| **Max. Duty (Seconds)** | ∞ | 150 | 75 |

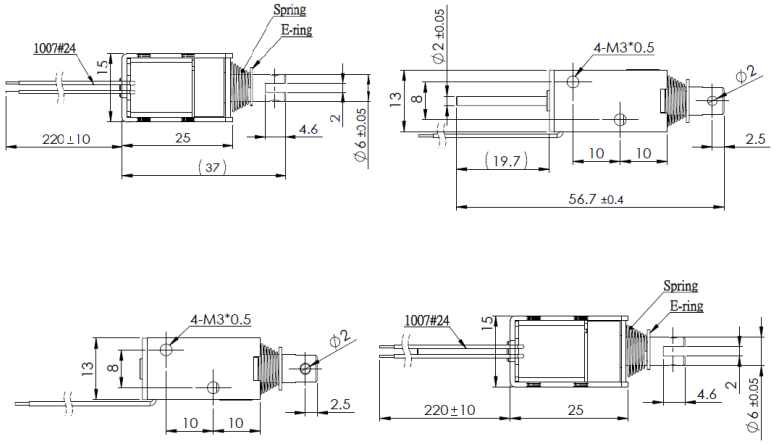


## Solenoid Layout

**Voltage:**
12 VDC (standard)
24 VDC (standard)
other voltages on request

## Special development

Sie wollen diesen Standardmagneten abändern (z. B. Abmessungen, Kräfte, usw …) dann senden Sie uns einfach dieses Formular: Checkliste (PDF, 390 kB)

## Force-stroke-diagram (N/mm)

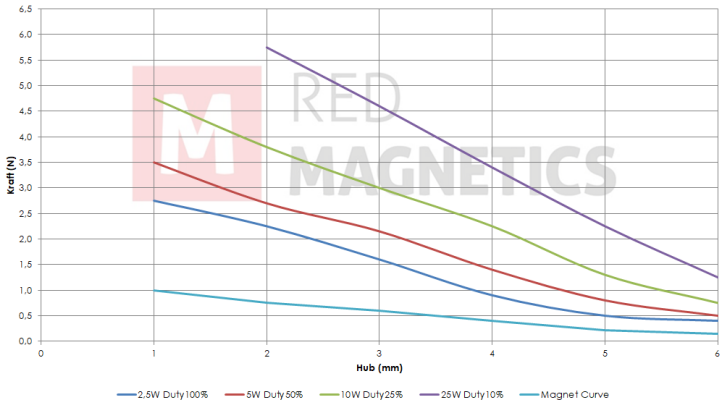


Messungen erfolgten unter Laborbedingungen ohne Rückholfeder

RED MAGNETICS

Intertec Components GmbH
Munich Airport Office
Lilienthalstraße 17 a
85399 Hallbergmoos · Germany

Phone: +49 811-996799-65
Fax: +49 811-996799-20
service@red-magnetics.com
www.red-magnetics.com

# ITS-LH 1613-D

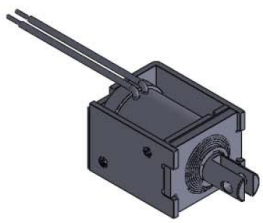

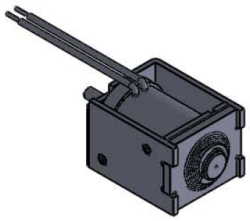

## Description

Ein integrierter Permanentmagnet hält den Tauchkern in eingefahrenem Zustand. Leicht bistabile Eigenschaften erhält er durch eine Rückholfeder.

**Stroke:** 5 mm
**Weight:** 20 g

## Coil Data

| | | | |
|---|---|---|---|
| **Duty (%)** | 100 | 50 | 25 |
| **Power Drain (Watt)** | 1,50 | 3,00 | 6,00 |
| **Max. Duty (Seconds)** | ∞ | 150 | 75 |

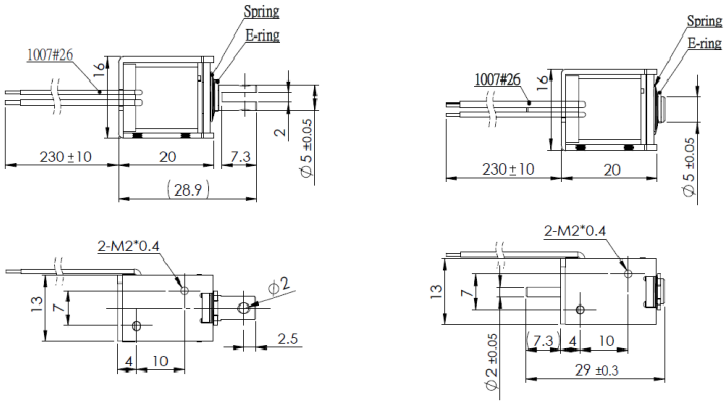


## Solenoid Layout

**Voltage:**
12 VDC (standard)
24 VDC (standard)
other voltages on request

## Special development

Sie wollen diesen Standardmagneten abändern (z. B. Abmessungen, Kräfte, usw …) dann senden Sie uns einfach dieses Formular: Checkliste (PDF, 390 kB)

## Force-stroke-diagram (N/mm)

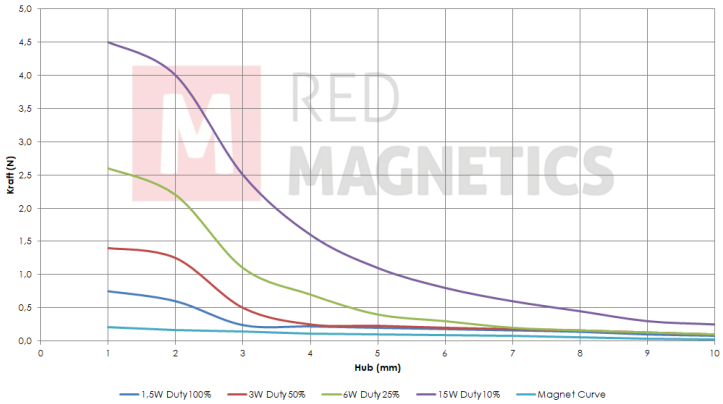


Messungen erfolgten unter Laborbedingungen ohne Rückholfeder

RED MAGNETICS

Intertec Components GmbH
Munich Airport Office
Lilienthalstraße 17 a
85399 Hallbergmoos · Germany

Phone: +49 811-996799-65
Fax: +49 811-996799-20
service@red-magnetics.com
www.red-magnetics.com

# ITS-LH 1613-Z

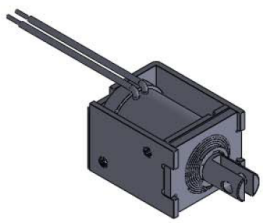

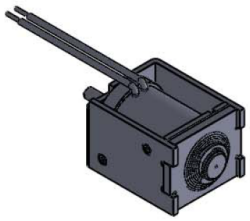

## Description

Ein integrierter Permanentmagnet hält den Tauchkern in eingefahrenem Zustand. Leicht bistabile Eigenschaften erhält er durch eine Rückholfeder.

**Stroke:** 5 mm
**Weight:** 20 g

## Coil Data

| | | | |
|---|---|---|---|
| **Duty (%)** | 100 | 50 | 25 |
| **Power Drain (Watt)** | 1,50 | 3,00 | 6,00 |
| **Max. Duty (Seconds)** | ∞ | 150 | 75 |

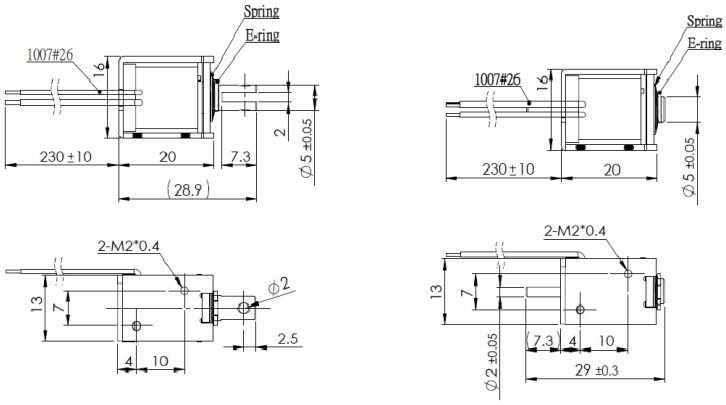


## Solenoid Layout

**Voltage:**
12 VDC (standard)
24 VDC (standard)
other voltages on request

## Special development

Sie wollen diesen Standardmagneten abändern (z. B. Abmessungen, Kräfte, usw …) dann senden Sie uns einfach dieses Formular: Checkliste (PDF, 390 kB)

## Force-stroke-diagram (N/mm)

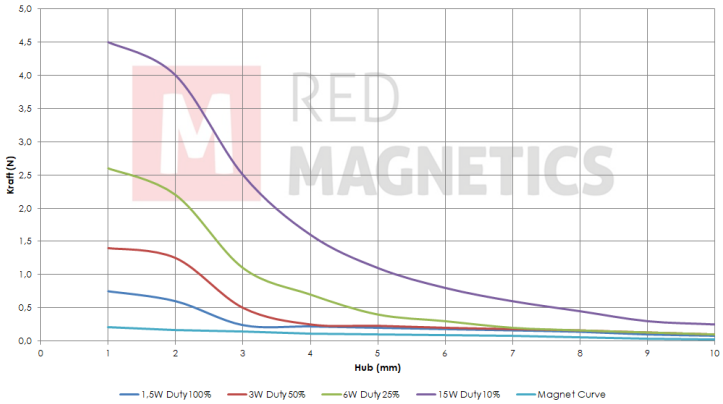


Messungen erfolgten unter Laborbedingungen ohne Rückholfeder

RED MAGNETICS

Intertec Components GmbH
Munich Airport Office
Lilienthalstraße 17 a
85399 Hallbergmoos · Germany

Phone: +49 811-996799-65
Fax: +49 811-996799-20
service@red-magnetics.com
www.red-magnetics.com

# ITS-LH 1614-D

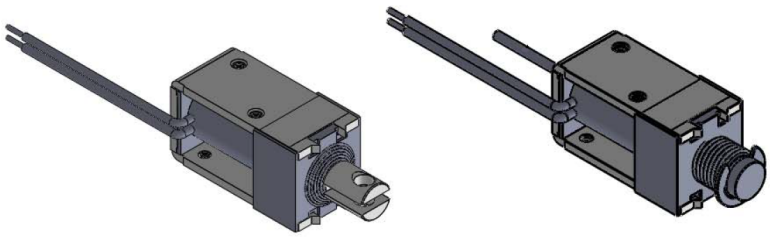

## Description

Ein integrierter Permanentmagnet hält den Tauchkern in eingefahrenem Zustand. Leicht bistabile Eigenschaften erhält er durch eine Rückholfeder.

**Stroke:** 7 mm
**Weight:** 35 g

## Coil Data

| | | | |
|---|---|---|---|
| **Duty (%)** | 100 | 50 | 25 |
| **Power Drain (Watt)** | 3,00 | 6,00 | 12,00 |
| **Max. Duty (Seconds)** | ∞ | 150 | 75 |

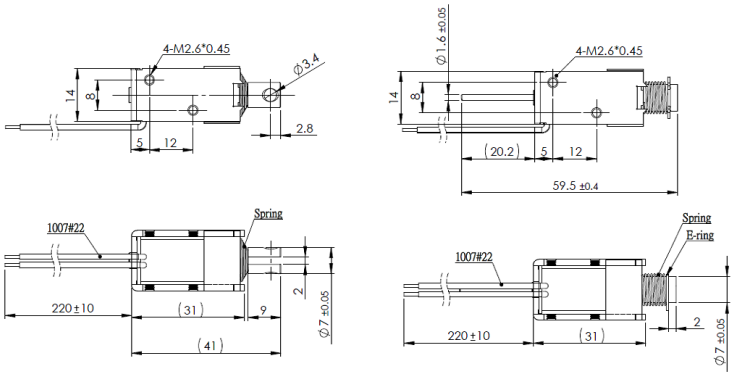


## Solenoid Layout

**Voltage:**
12 VDC (standard)
24 VDC (standard)
other voltages on request

## Special development

Sie wollen diesen Standardmagneten abändern (z. B. Abmessungen, Kräfte, usw …) dann senden Sie uns einfach dieses Formular: Checkliste (PDF, 390 kB)

## Force-stroke-diagram (N/mm)

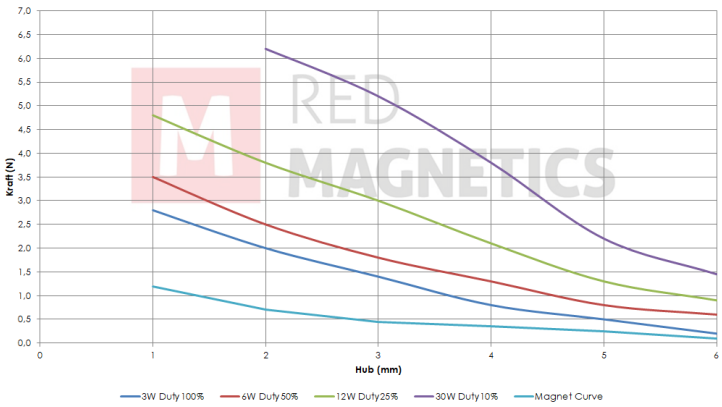


Messungen erfolgten unter Laborbedingungen ohne Rückholfeder

RED MAGNETICS

Intertec Components GmbH
Munich Airport Office
Lilienthalstraße 17 a
85399 Hallbergmoos · Germany

Phone: +49 811-996799-65
Fax: +49 811-996799-20
service@red-magnetics.com
www.red-magnetics.com

# ITS-LH 1614-Z

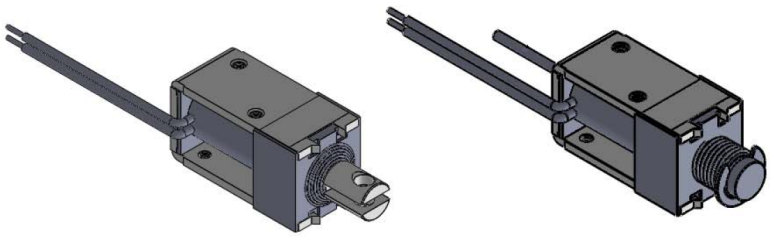

## Description

Ein integrierter Permanentmagnet hält den Tauchkern in eingefahrenem Zustand. Leicht bistabile Eigenschaften erhält er durch eine Rückholfeder.

**Stroke:** 7 mm
**Weight:** 35 g

## Coil Data

| Duty (%) | 100 | 50 | 25 |
|---|---|---|---|
| **Power Drain (Watt)** | 3,00 | 6,00 | 12,00 |
| **Max. Duty (Seconds)** | ∞ | 150 | 75 |

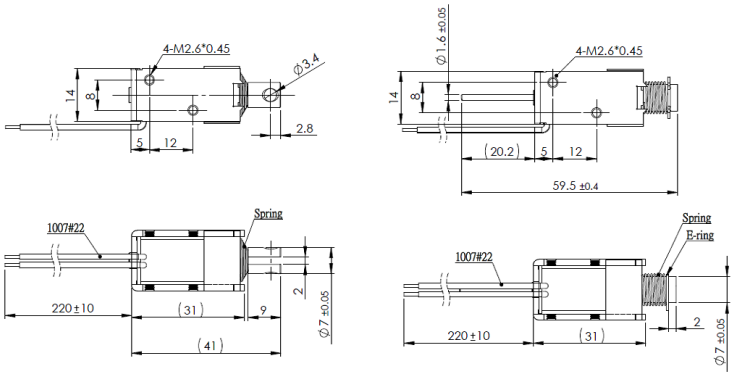


## Solenoid Layout

**Voltage:**
12 VDC (standard)
24 VDC (standard)
other voltages on request

## Special development

Sie wollen diesen Standardmagneten abändern (z. B. Abmessungen, Kräfte, usw …) dann senden Sie uns einfach dieses Formular: Checkliste (PDF, 390 kB)

## Force-stroke-diagram (N/mm)

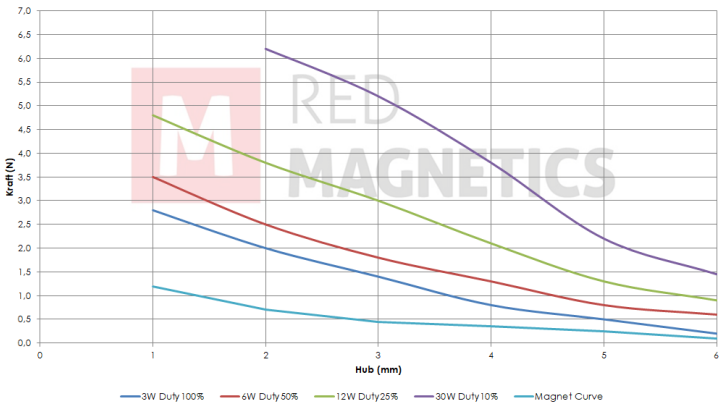


Messungen erfolgten unter Laborbedingungen ohne Rückholfeder

RED MAGNETICS

Intertec Components GmbH
Munich Airport Office
Lilienthalstraße 17 a
85399 Hallbergmoos · Germany

Phone: +49 811-996799-65
Fax: +49 811-996799-20
service@red-magnetics.com
www.red-magnetics.com

# ITS-LH 2620-D

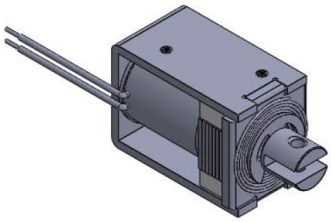

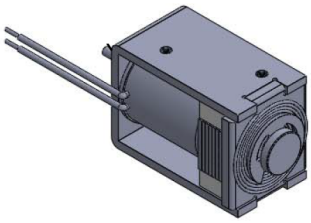

## Description

Ein integrierter Permanentmagnet hält den Tauchkern in eingefahrenem Zustand. Leicht bistabile Eigenschaften erhält er durch eine Rückholfeder.

**Stroke:** 12 mm
**Weight:** 95 g

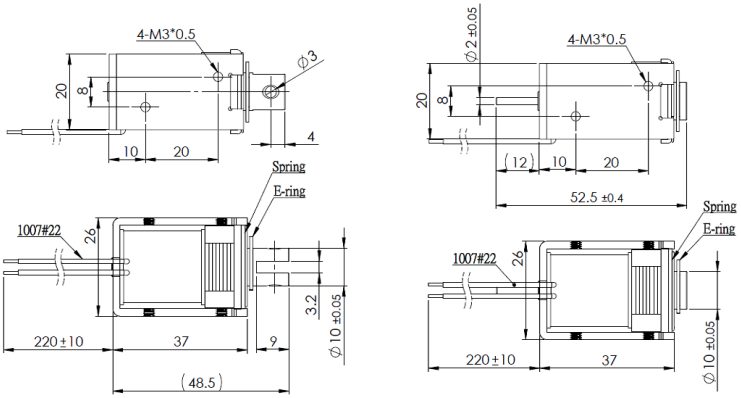


## Coil Data

| Duty (%) | 100 | 50 | 25 |
|---|---|---|---|
| **Power Drain (Watt)** | 4,00 | 8,00 | 16,00 |
| **Max. Duty (Seconds)** | ∞ | 150 | 75 |

## Solenoid Layout

**Voltage:**
12 VDC (standard)
24 VDC (standard)
other voltages on request

## Special development

Sie wollen diesen Standardmagneten abändern (z. B. Abmessungen, Kräfte, usw …) dann senden Sie uns einfach dieses Formular: Checkliste (PDF, 390 kB)

## Force-stroke-diagram (N/mm)

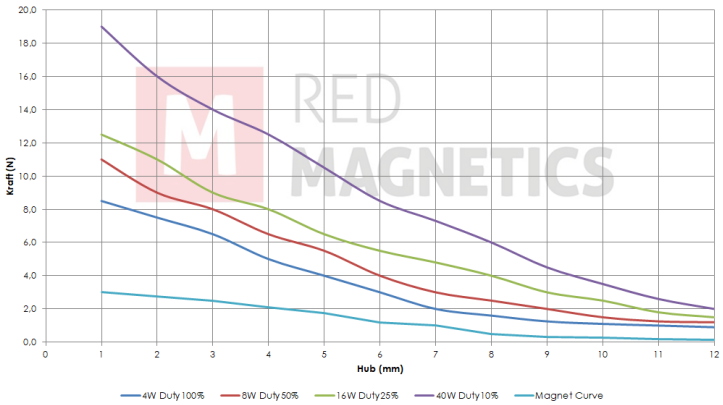


Messungen erfolgten unter Laborbedingungen ohne Rückholfeder

RED MAGNETICS

Intertec Components GmbH
Munich Airport Office
Lilienthalstraße 17 a
85399 Hallbergmoos · Germany

Phone: +49 811-996799-65
Fax: +49 811-996799-20
service@red-magnetics.com
www.red-magnetics.com

# ITS-LH 2620-Z

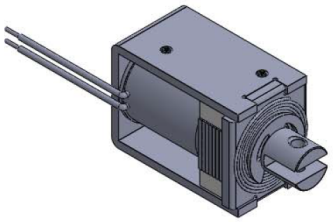

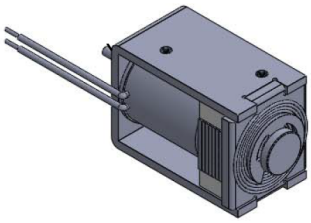

## Description

Ein integrierter Permanentmagnet hält den Tauchkern in eingefahrenem Zustand. Leicht bistabile Eigenschaften erhält er durch eine Rückholfeder.

**Stroke:** 12 mm
**Weight:** 95 g

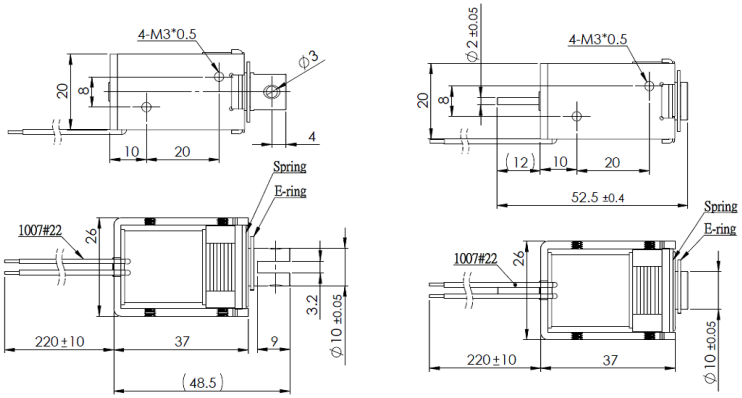


## Coil Data

| Duty (%) | 100 | 50 | 25 |
|---|---|---|---|
| **Power Drain (Watt)** | 4,00 | 8,00 | 16,00 |
| **Max. Duty (Seconds)** | ∞ | 150 | 75 |

## Solenoid Layout

**Voltage:**
12 VDC (standard)
24 VDC (standard)
other voltages on request

## Special development

Sie wollen diesen Standardmagneten abändern (z. B. Abmessungen, Kräfte, usw …) dann senden Sie uns einfach dieses Formular: Checkliste (PDF, 390 kB)

## Force-stroke-diagram (N/mm)

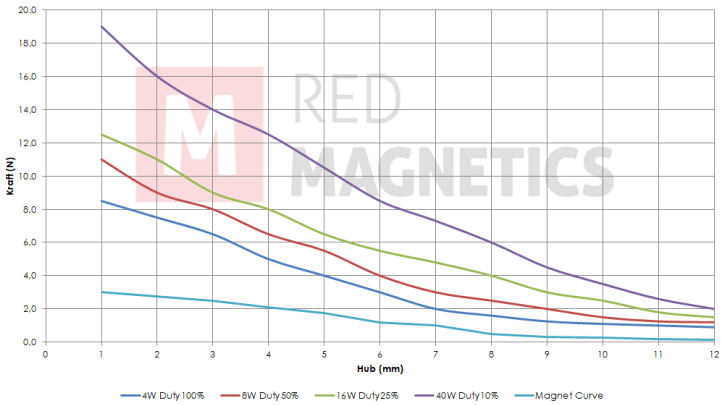


Messungen erfolgten unter Laborbedingungen ohne Rückholfeder

RED MAGNETICS

Intertec Components GmbH
Munich Airport Office
Lilienthalstraße 17 a
85399 Hallbergmoos · Germany

Phone: +49 811-996799-65
Fax: +49 811-996799-20
service@red-magnetics.com
www.red-magnetics.com

# ITS-LH 2924

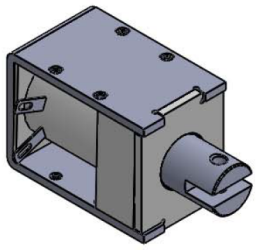

## Description

Ein integrierter Permanentmagnet hält den Tauchkern in eingefahrenem Zustand. Leicht bistabile Eigenschaften erhält er durch eine Rückholfeder.

**Stroke:** 12 mm
**Weight:** 145 g

## Coil Data

| Duty (%) | 100 | 50 | 25 |
|---|---|---|---|
| **Power Drain (Watt)** | 6,00 | 12,00 | 24,00 |
| **Max. Duty (Seconds)** | ∞ | 150 | 75 |

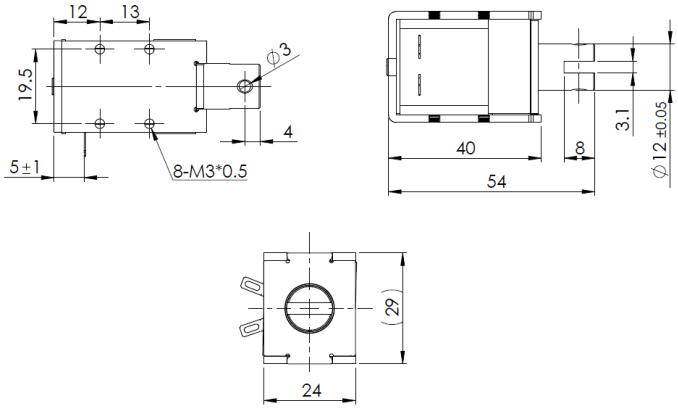


## Solenoid Layout

**Voltage:**
12 VDC (standard)
24 VDC (standard)
other voltages on request

## Force-stroke-diagram (N/mm)

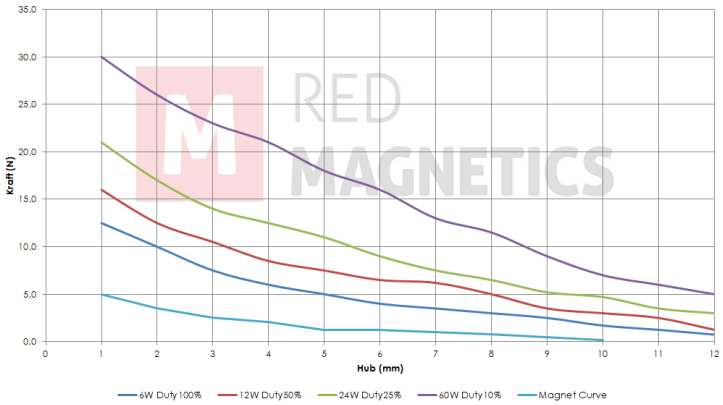


Messungen erfolgten unter Laborbedingungen ohne Rückholfeder

## Special development

Sie wollen diesen Standardmagneten abändern (z. B. Abmessungen, Kräfte, usw …) dann senden Sie uns einfach dieses Formular: Checkliste (PDF, 390 kB)

RED MAGNETICS

Intertec Components GmbH
Munich Airport Office
Lilienthalstraße 17 a
85399 Hallbergmoos · Germany

Phone: +49 811-996799-65
Fax: +49 811-996799-20
service@red-magnetics.com
www.red-magnetics.com

# ITS-LH 3027

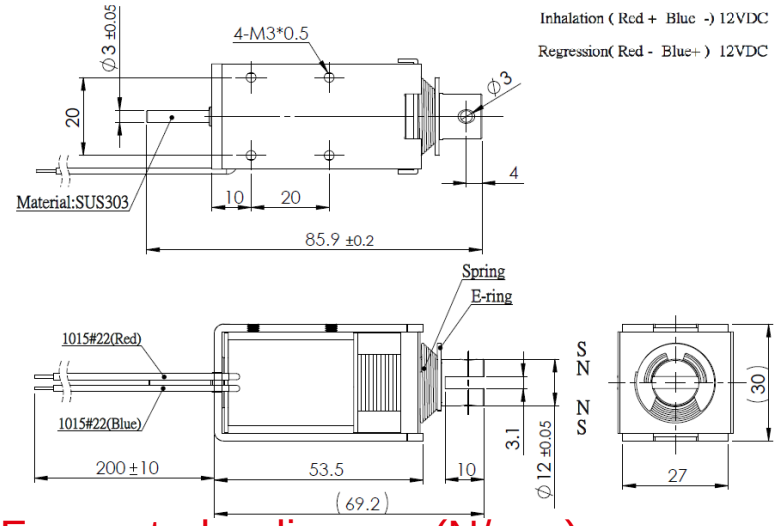


## Description

Ein integrierter Permanentmagnet hält den Tauchkern in eingefahrenem Zustand. Leicht bistabile Eigenschaften erhält er durch eine Rückholfeder.

**Stroke:** 15 mm
**Weight:** 225 g

## Coil Data

| **Duty (%)** | 100 | 50 | 25 |
|---|---|---|---|
| **Power Drain (Watt)** | 8,00 | 16,00 | 32,00 |
| **Max. Duty (Seconds)** | ∞ | 150 | 75 |

## Solenoid Layout

**Voltage:**
12 VDC (standard)
24 VDC (standard)
other voltages on request

## Special development

Sie wollen diesen Standardmagneten abändern (z. B. Abmessungen, Kräfte, usw …) dann senden Sie uns einfach dieses Formular: Checkliste (PDF, 390 kB)

## Force-stroke-diagram (N/mm)

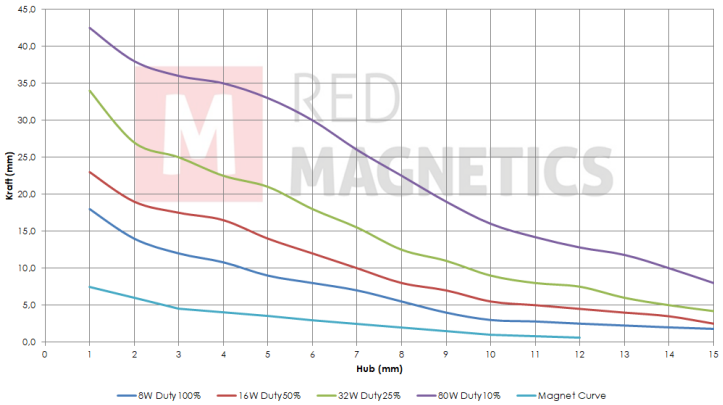


Messungen erfolgten unter Laborbedingungen ohne Rückholfeder

RED MAGNETICS

Intertec Components GmbH
Munich Airport Office
Lilienthalstraße 17 a
85399 Hallbergmoos · Germany

Phone: +49 811-996799-65
Fax: +49 811-996799-20
service@red-magnetics.com
www.red-magnetics.com

# ITS-LS 1110b-D

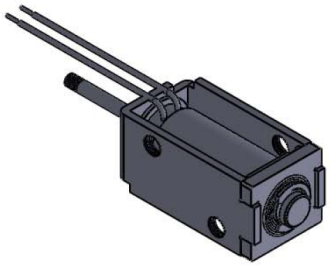

## Description

Günstig und leicht durch Rahmenbauweise. Inkl.Dämpfungsring zur Dämpfung des Anschlaggeräusches. Offene Bauform mit geschlossenem Joch.

**Stroke:** 3,0-6,0 mm
**Weight:** 10 g

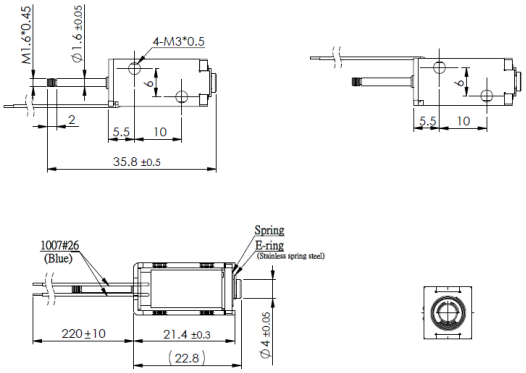


## Coil Data

| | | | |
|---|---|---|---|
| **Duty (%)** | 100 | 50 | 25 |
| **Power Drain (Watt)** | 1,1 | 2,20 | 4,40 |
| **Max. Duty (Seconds)** | ∞ | 150 | 75 |

## Solenoid Layout

**Voltage:**
12 VDC (standard)
24 VDC (standard)
other voltages on request

## Special development

Sie wollen diesen Standardmagneten abändern (z. B. Abmessungen, Kräfte, usw …) dann senden Sie uns einfach dieses Formular: Checkliste (PDF, 390 kB)

## Force-stroke-diagram (N/mm)

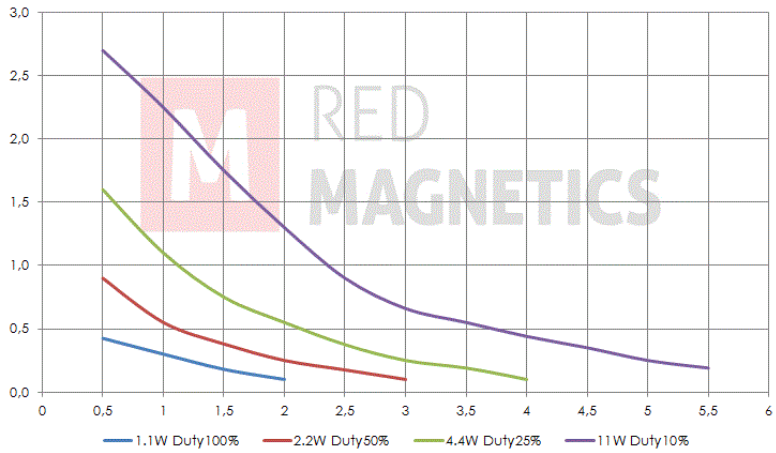


Messungen erfolgten unter Laborbedingungen ohne Rückholfeder

RED MAGNETICS

Intertec Components GmbH
Munich Airport Office
Lilienthalstraße 17 a
85399 Hallbergmoos · Germany

Phone: +49 811-996799-65
Fax: +49 811-996799-20
service@red-magnetics.com
www.red-magnetics.com

# ITS-LS 1110b-Z

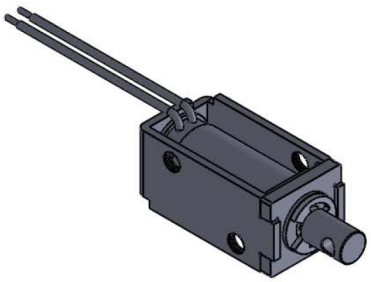

## Description

Günstig und leicht durch Rahmenbauweise. Inkl.Dämpfungsring zur Dämpfung des Anschlaggeräusches. Offene Bauform mit geschlossenem Joch.

**Stroke:** 3,0-6,0 mm
**Weight:** 10 g

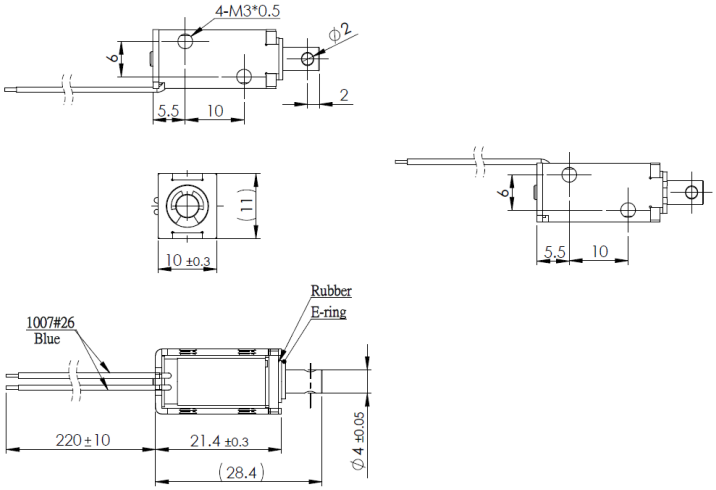


## Coil Data

| Duty (%) | 100 | 50 | 25 |
|---|---|---|---|
| **Power Drain (Watt)** | 1,10 | 2,20 | 4,40 |
| **Max. Duty (Seconds)** | ∞ | 150 | 75 |

## Solenoid Layout

**Voltage:**
12 VDC (standard)
24 VDC (standard)
other voltages on request

## Special development

Sie wollen diesen Standardmagneten abändern (z. B. Abmessungen, Kräfte, usw …) dann senden Sie uns einfach dieses Formular: Checkliste (PDF, 390 kB)

## Force-stroke-diagram (N/mm)

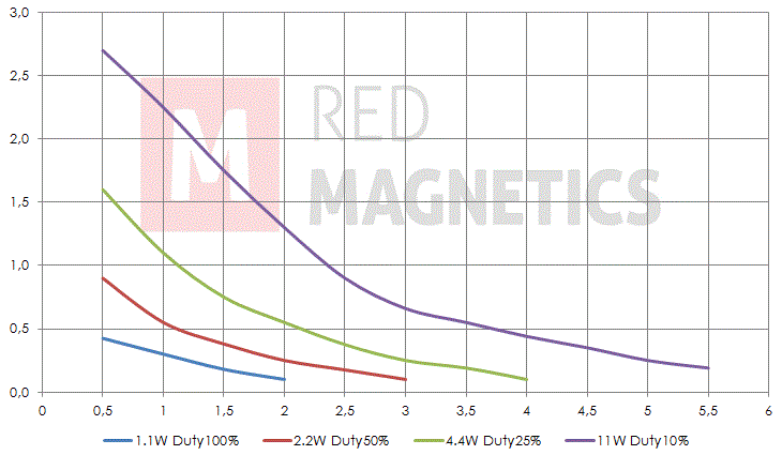


Messungen erfolgten unter Laborbedingungen ohne Rückholfeder

RED MAGNETICS

Intertec Components GmbH
Munich Airport Office
Lilienthalstraße 17 a
85399 Hallbergmoos · Germany

Phone: +49 811-996799-65
Fax: +49 811-996799-20
service@red-magnetics.com
www.red-magnetics.com

# ITS-LS 1310-D

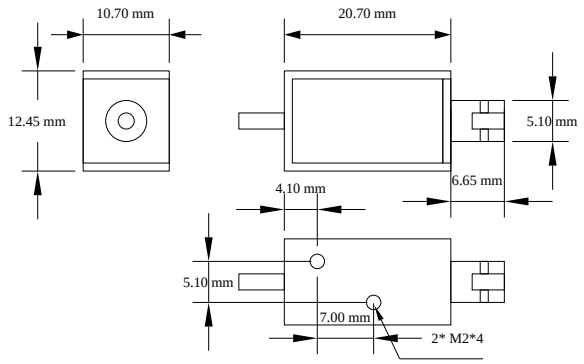


## Description

Günstig und leicht durch Rahmenbauweise. Inkl.Dämpfungsring zur Dämpfung des Anschlaggeräusches. Offene Bauform mit geschlossenem Joch.

**Stroke:** 3,0-5,0 mm
**Weight:** 10 g

## Coil Data

| **Duty (%)** | 100 | 50 | 25 |
|---|---|---|---|
| **Power Drain (Watt)** | 1,20 | 2,40 | 4,80 |
| **Max. Duty (Seconds)** | ∞ | 150 | 75 |

## Solenoid Layout

**Voltage:**
12 VDC (standard)
24 VDC (standard)
other voltages on request

## Special development

Sie wollen diesen Standardmagneten abändern (z. B. Abmessungen, Kräfte, usw …) dann senden Sie uns einfach dieses Formular: Checkliste (PDF, 390 kB)

## Force-stroke-diagram (N/mm)

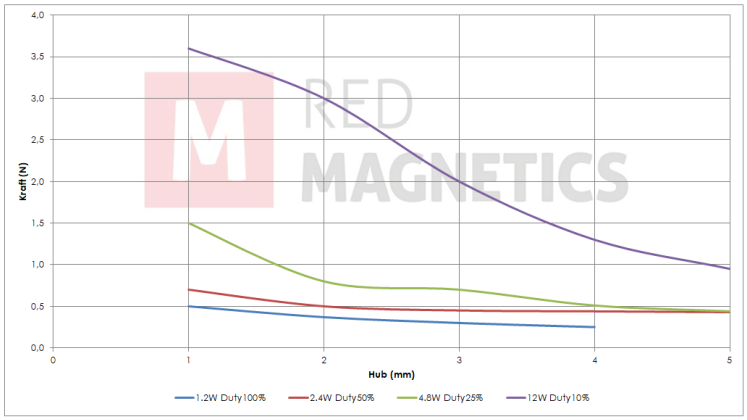


Messungen erfolgten unter Laborbedingungen ohne Rückholfeder

RED MAGNETICS

Intertec Components GmbH
Munich Airport Office
Lilienthalstraße 17 a
85399 Hallbergmoos · Germany

Phone: +49 811-996799-65
Fax: +49 811-996799-20
service@red-magnetics.com
www.red-magnetics.com

# ITS-LS 1310-Z

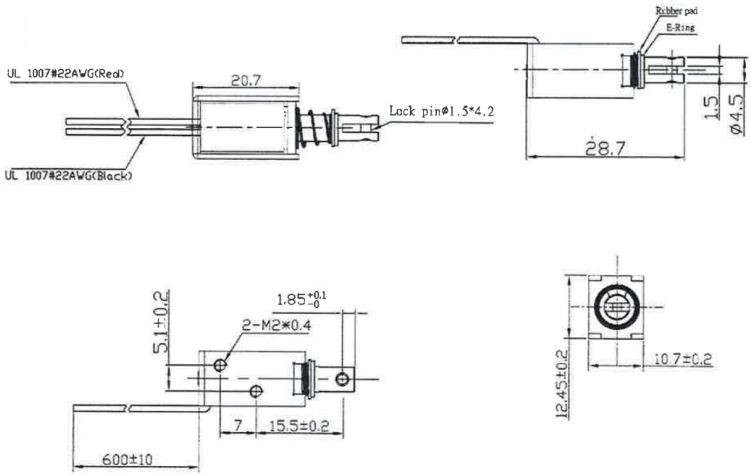


## Description

Günstig und leicht durch Rahmenbauweise. Inkl.Dämpfungsring zur Dämpfung des Anschlaggeräusches. Offene Bauform mit geschlossenem Joch.

**Stroke:** 3,0-5,0 mm
**Weight:** 10 g

## Coil Data

| | | | |
|---|---|---|---|
| **Duty (%)** | 100 | 50 | 25 |
| **Power Drain (Watt)** | 1,20 | 2,40 | 4,80 |
| **Max. Duty (Seconds)** | ∞ | 150 | 75 |

## Solenoid Layout

**Voltage:**
12 VDC (standard)
24 VDC (standard)
other voltages on request

## Special development

Sie wollen diesen Standardmagneten abändern (z. B. Abmessungen, Kräfte, usw …) dann senden Sie uns einfach dieses Formular: Checkliste (PDF, 390 kB)

## Force-stroke-diagram (N/mm)

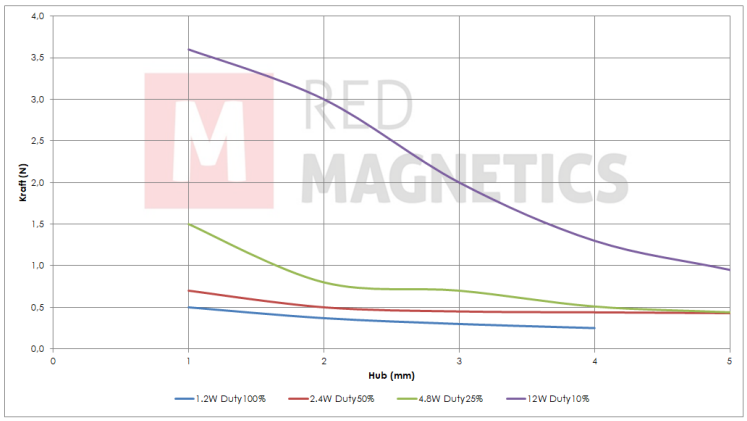


Messungen erfolgten unter Laborbedingungen ohne Rückholfeder

RED MAGNETICS

Intertec Components GmbH
Munich Airport Office
Lilienthalstraße 17 a
85399 Hallbergmoos · Germany

Phone: +49 811-996799-65
Fax: +49 811-996799-20
service@red-magnetics.com
www.red-magnetics.com

# ITS-LS 1510-D

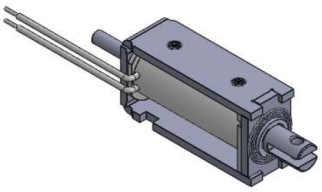

## Description

Günstig und leicht durch Rahmenbauweise. Inkl.Dämpfungsring zur Dämpfung des Anschlaggeräusches. Offene Bauform mit geschlossenem Joch.

**Stroke:** 3,0-6,0 mm
**Weight:** 18 g

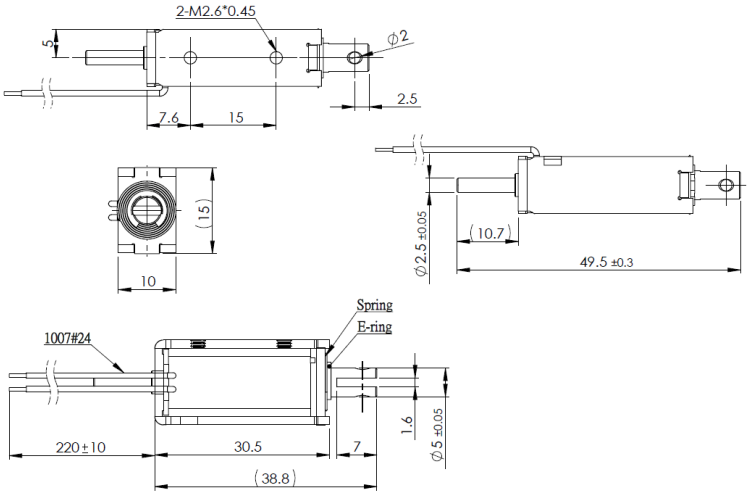


## Coil Data

| | | | |
|---|---|---|---|
| **Duty (%)** | 100 | 50 | 25 |
| **Power Drain (Watt)** | 1,70 | 3,40 | 6,80 |
| **Max. Duty (Seconds)** | ∞ | 150 | 75 |

## Solenoid Layout

**Voltage:**
12 VDC (standard)
24 VDC (standard)
other voltages on request

## Special development

Sie wollen diesen Standardmagneten abändern (z. B. Abmessungen, Kräfte, usw …) dann senden Sie uns einfach dieses Formular: Checkliste (PDF, 390 kB)

## Force-stroke-diagram (N/mm)

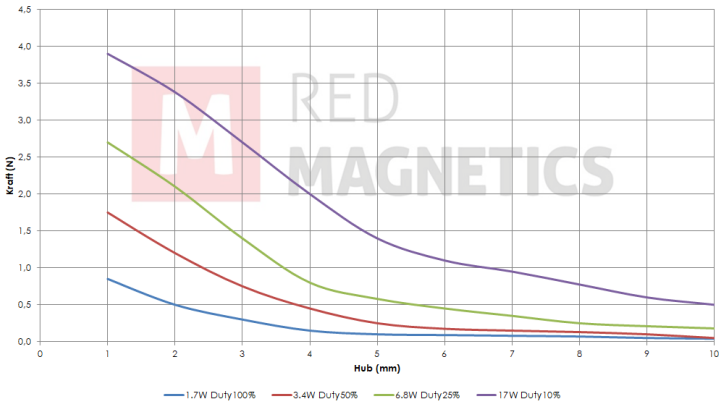


Messungen erfolgten unter Laborbedingungen ohne Rückholfeder

RED MAGNETICS

Intertec Components GmbH
Munich Airport Office
Lilienthalstraße 17 a
85399 Hallbergmoos · Germany

Phone: +49 811-996799-65
Fax: +49 811-996799-20
service@red-magnetics.com
www.red-magnetics.com

# ITS-LS 1510-Z

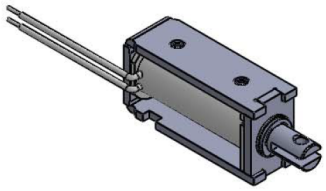

## Description

Günstig und leicht durch Rahmenbauweise. Inkl.Dämpfungsring zur Dämpfung des Anschlaggeräusches. Offene Bauform mit geschlossenem Joch.

**Stroke:** 3,0-6,0 mm
**Weight:** 18 g

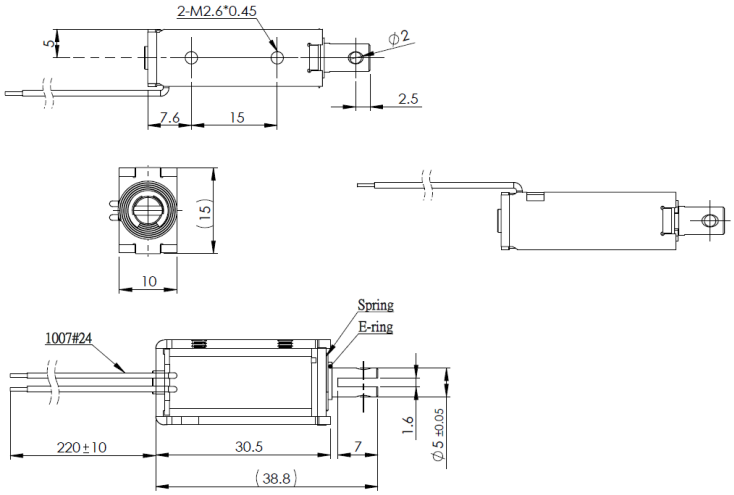


## Coil Data

| | | | |
|---|---|---|---|
| **Duty (%)** | 100 | 50 | 25 |
| **Power Drain (Watt)** | 1,70 | 3,40 | 6,80 |
| **Max. Duty (Seconds)** | ∞ | 150 | 75 |

## Solenoid Layout

**Voltage:**
12 VDC (standard)
24 VDC (standard)
other voltages on request

## Special development

Sie wollen diesen Standardmagneten abändern (z. B. Abmessungen, Kräfte, usw …) dann senden Sie uns einfach dieses Formular: Checkliste (PDF, 390 kB)

## Force-stroke-diagram (N/mm)

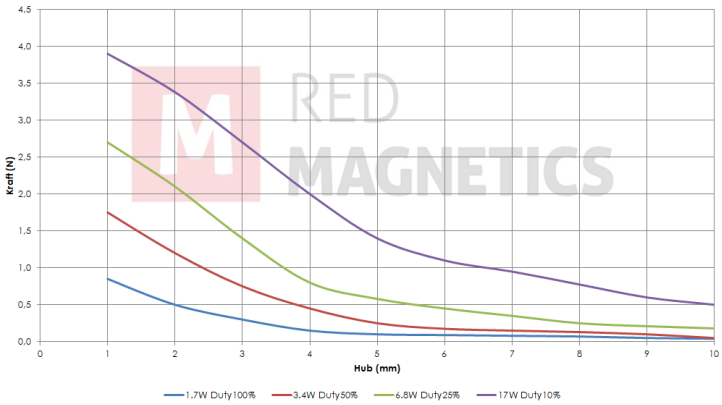


Messungen erfolgten unter Laborbedingungen ohne Rückholfeder

RED MAGNETICS

Intertec Components GmbH
Munich Airport Office
Lilienthalstraße 17 a
85399 Hallbergmoos · Germany

Phone: +49 811-996799-65
Fax: +49 811-996799-20
service@red-magnetics.com
www.red-magnetics.com

# ITS-LS 1613-D

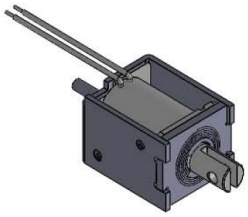

## Description

Günstig und leicht durch Rahmenbauweise. Inkl.Dämpfungsring zur Dämpfung des Anschlaggeräusches. Offene Bauform mit geschlossenem Joch.

**Stroke:** 5,0-9,0 mm
**Weight:** 18 g

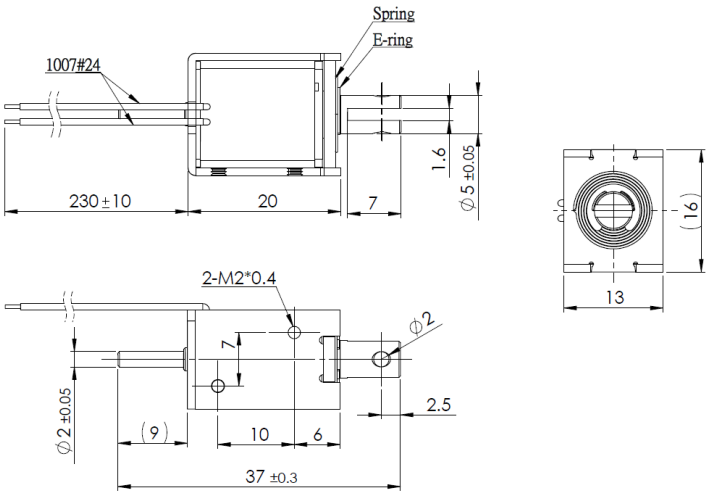


## Coil Data

| Duty (%) | 100 | 50 | 25 |
|---|---|---|---|
| **Power Drain (Watt)** | 1,60 | 3,20 | 6,40 |
| **Max. Duty (Seconds)** | ∞ | 150 | 75 |

## Solenoid Layout

**Voltage:**
12 VDC (standard)
24 VDC (standard)
other voltages on request

## Special development

Sie wollen diesen Standardmagneten abändern (z. B. Abmessungen, Kräfte, usw …) dann senden Sie uns einfach dieses Formular: Checkliste (PDF, 390 kB)

## Force-stroke-diagram (N/mm)

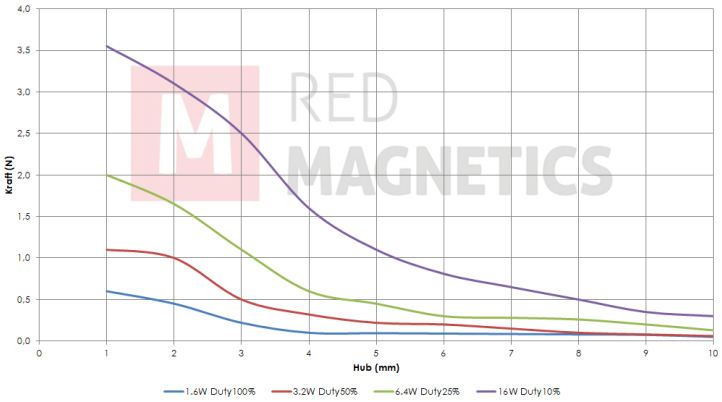


Messungen erfolgten unter Laborbedingungen ohne Rückholfeder

RED MAGNETICS

Intertec Components GmbH
Munich Airport Office
Lilienthalstraße 17 a
85399 Hallbergmoos · Germany

Phone: +49 811-996799-65
Fax: +49 811-996799-20
service@red-magnetics.com
www.red-magnetics.com

# ITS-LS 1613-Z

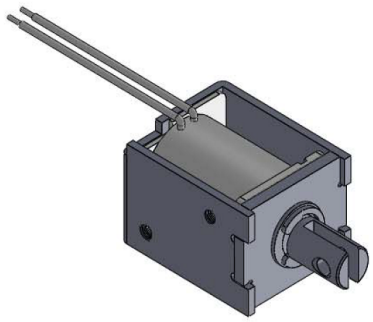

## Description

Günstig und leicht durch Rahmenbauweise. Inkl.Dämpfungsring zur Dämpfung des Anschlaggeräusches. Offene Bauform mit geschlossenem Joch.

**Stroke:** 5,0-9,0 mm
**Weight:** 18 g

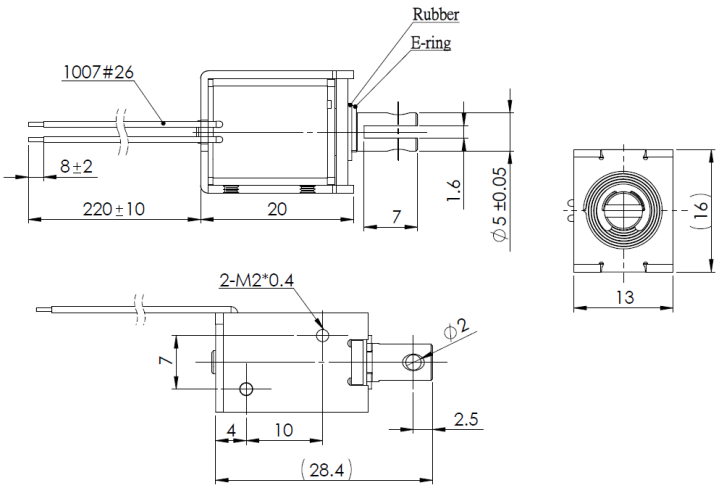


## Coil Data

| | | | |
|---|---|---|---|
| **Duty (%)** | 100 | 50 | 25 |
| **Power Drain (Watt)** | 1,60 | 3,20 | 6,40 |
| **Max. Duty (Seconds)** | ∞ | 150 | 75 |

## Solenoid Layout

**Voltage:**
12 VDC (standard)
24 VDC (standard)
other voltages on request

## Special development

Sie wollen diesen Standardmagneten abändern (z. B. Abmessungen, Kräfte, usw …) dann senden Sie uns einfach dieses Formular: Checkliste (PDF, 390 kB)

## Force-stroke-diagram (N/mm)

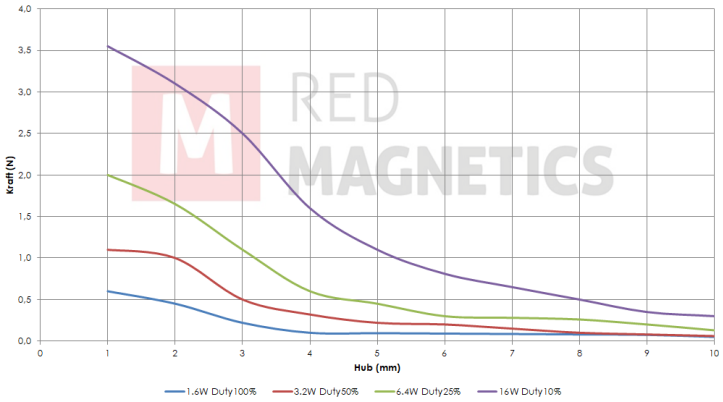


Messungen erfolgten unter Laborbedingungen ohne Rückholfeder

RED MAGNETICS

Intertec Components GmbH
Munich Airport Office
Lilienthalstraße 17 a
85399 Hallbergmoos · Germany

Phone: +49 811-996799-65
Fax: +49 811-996799-20
service@red-magnetics.com
www.red-magnetics.com

# ITS-LS 1614-D

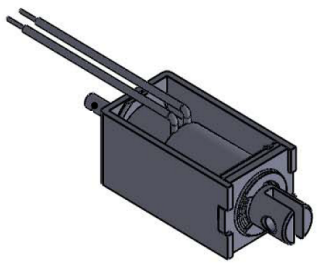

## Description

Günstig und leicht durch Rahmenbauweise. Inkl.Dämpfungsring zur Dämpfung des Anschlaggeräusches. Offene Bauform mit geschlossenem Joch.

**Stroke:** 5,0-10,0 mm
**Weight:** 33 g

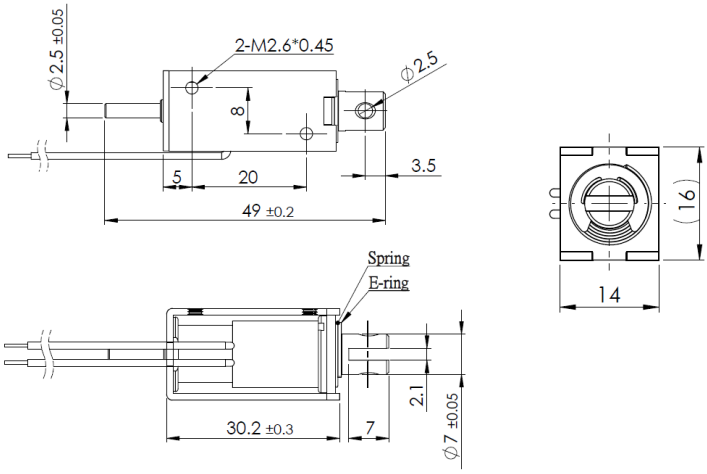


## Coil Data

| Duty (%) | 100 | 50 | 25 |
|---|---|---|---|
| **Power Drain (Watt)** | 2,00 | 4,00 | 8,00 |
| **Max. Duty (Seconds)** | ∞ | 150 | 75 |

## Solenoid Layout

**Voltage:**
12 VDC (standard)
24 VDC (standard)
other voltages on request

## Special development

Sie wollen diesen Standardmagneten abändern (z. B. Abmessungen, Kräfte, usw …) dann senden Sie uns einfach dieses Formular: Checkliste (PDF, 390 kB)

## Force-stroke-diagram (N/mm)

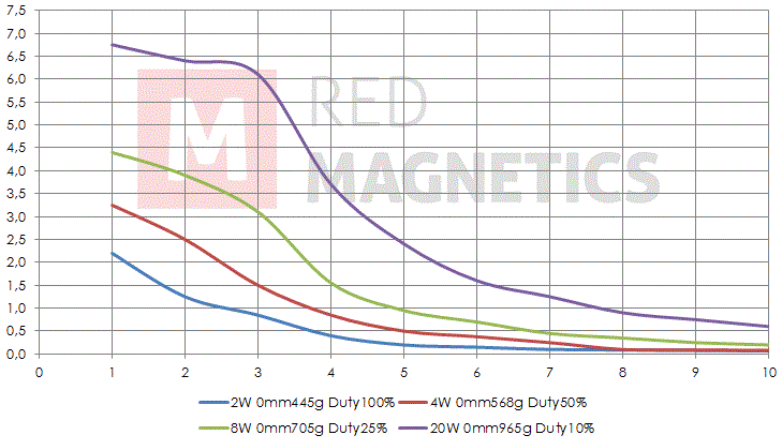


Messungen erfolgten unter Laborbedingungen ohne Rückholfeder

RED MAGNETICS

Intertec Components GmbH
Munich Airport Office
Lilienthalstraße 17 a
85399 Hallbergmoos · Germany

Phone: +49 811-996799-65
Fax: +49 811-996799-20
service@red-magnetics.com
www.red-magnetics.com

# ITS-LS 1614-Z

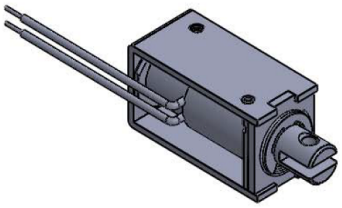

## Description

Günstig und leicht durch Rahmenbauweise. Inkl.Dämpfungsring zur Dämpfung des Anschlaggeräusches. Offene Bauform mit geschlossenem Joch.

**Stroke:** 5,0-10,0 mm
**Weight:** 33 g

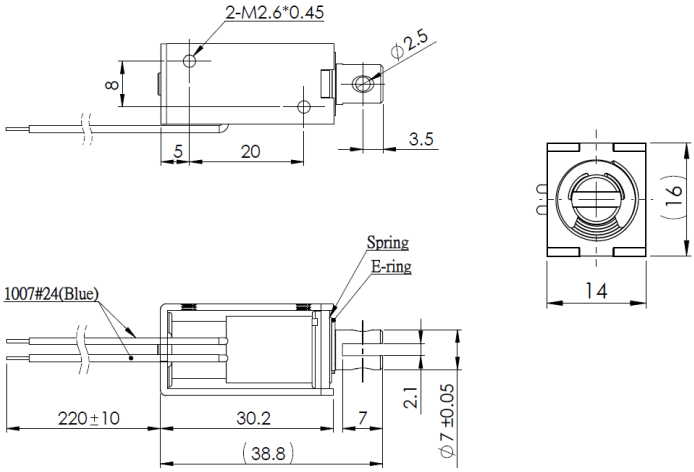


## Coil Data

| Duty (%) | 100 | 50 | 25 |
|---|---|---|---|
| **Power Drain (Watt)** | 2,00 | 4,00 | 8,00 |
| **Max. Duty (Seconds)** | ∞ | 150 | 75 |

## Solenoid Layout

**Voltage:**
12 VDC (standard)
24 VDC (standard)
other voltages on request

## Special development

Sie wollen diesen Standardmagneten abändern (z. B. Abmessungen, Kräfte, usw …) dann senden Sie uns einfach dieses Formular: Checkliste (PDF, 390 kB)

## Force-stroke-diagram (N/mm)

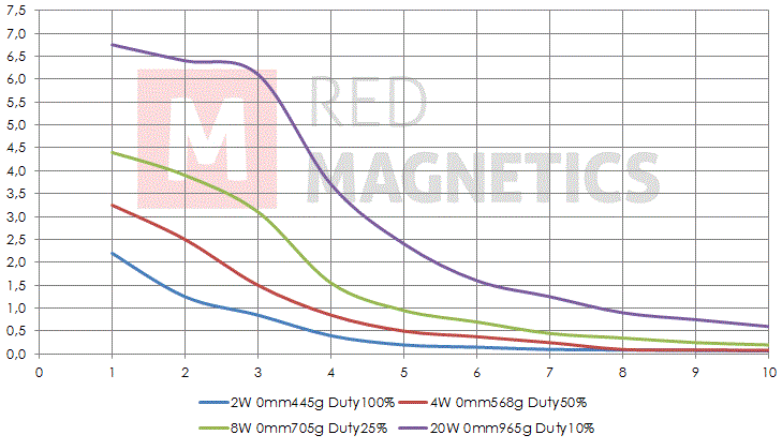


Messungen erfolgten unter Laborbedingungen ohne Rückholfeder

RED MAGNETICS

Intertec Components GmbH
Munich Airport Office
Lilienthalstraße 17 a
85399 Hallbergmoos · Germany

Phone: +49 811-996799-65
Fax: +49 811-996799-20
service@red-magnetics.com
www.red-magnetics.com

# ITS-LS 1916-D

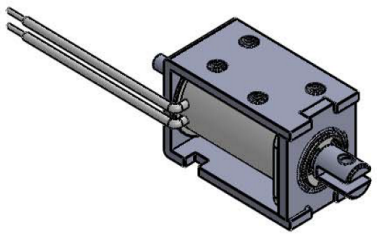

## Description

Günstig und leicht durch Rahmenbauweise. Inkl.Dämpfungsring zur Dämpfung des Anschlaggeräusches. Offene Bauform mit geschlossenem Joch.

**Stroke:** 4,0-9,0 mm
**Weight:** 42 g

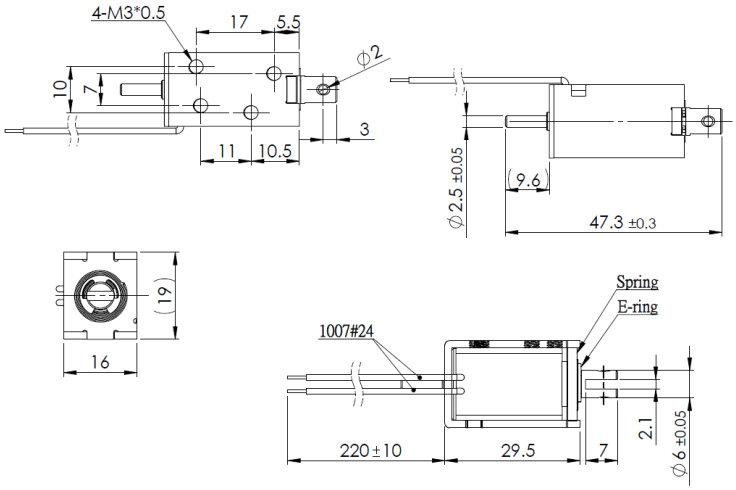


## Coil Data

| Duty (%) | 100 | 50 | 25 |
|---|---|---|---|
| **Power Drain (Watt)** | 2,40 | 4,80 | 9,60 |
| **Max. Duty (Seconds)** | ∞ | 150 | 75 |

## Solenoid Layout

**Voltage:**
12 VDC (standard)
24 VDC (standard)
other voltages on request

## Special development

Sie wollen diesen Standardmagneten abändern (z. B. Abmessungen, Kräfte, usw …) dann senden Sie uns einfach dieses Formular: Checkliste (PDF, 390 kB)

## Force-stroke-diagram (N/mm)

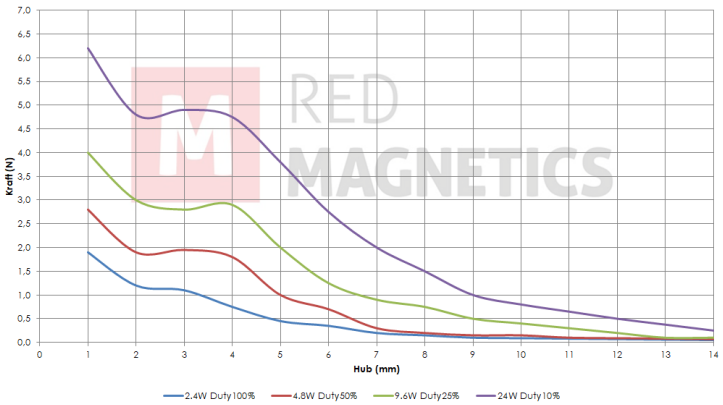


Messungen erfolgten unter Laborbedingungen ohne Rückholfeder

RED MAGNETICS

Intertec Components GmbH
Munich Airport Office
Lilienthalstraße 17 a
85399 Hallbergmoos · Germany

Phone: +49 811-996799-65
Fax: +49 811-996799-20
service@red-magnetics.com
www.red-magnetics.com

# ITS-LS 1916-Z

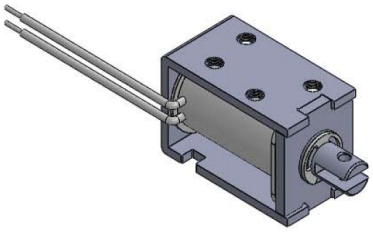

## Description

Günstig und leicht durch Rahmenbauweise. Inkl.Dämpfungsring zur Dämpfung des Anschlaggeräusches. Offene Bauform mit geschlossenem Joch.

**Stroke:** 4,0-9,0 mm
**Weight:** 42 g

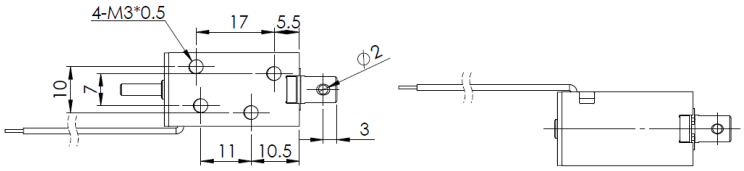


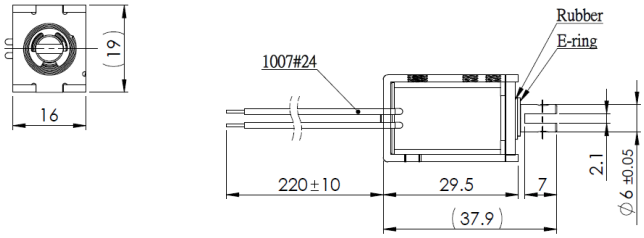


## Coil Data

| Duty (%) | 100 | 50 | 25 |
|---|---|---|---|
| **Power Drain (Watt)** | 2,40 | 4,80 | 9,60 |
| **Max. Duty (Seconds)** | ∞ | 150 | 75 |

## Solenoid Layout

**Voltage:**
12 VDC (standard)
24 VDC (standard)
other voltages on request

## Special development

Sie wollen diesen Standardmagneten abändern (z. B. Abmessungen, Kräfte, usw …) dann senden Sie uns einfach dieses Formular: Checkliste (PDF, 390 kB)

## Force-stroke-diagram (N/mm)

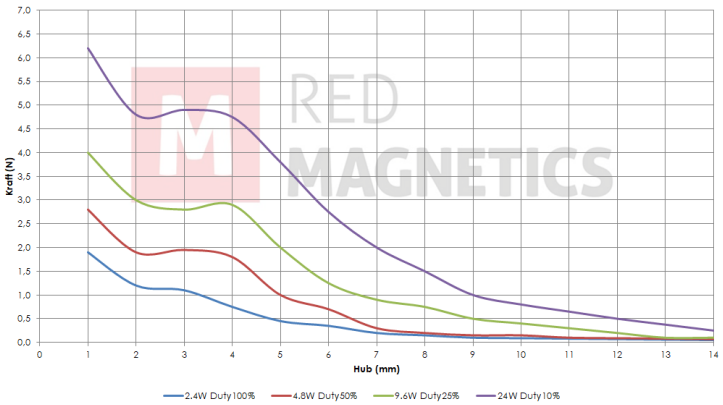


Messungen erfolgten unter Laborbedingungen ohne Rückholfeder

RED MAGNETICS

Intertec Components GmbH
Munich Airport Office
Lilienthalstraße 17 a
85399 Hallbergmoos · Germany

Phone: +49 811-996799-65
Fax: +49 811-996799-20
service@red-magnetics.com
www.red-magnetics.com

# ITS-LS 2016A-D

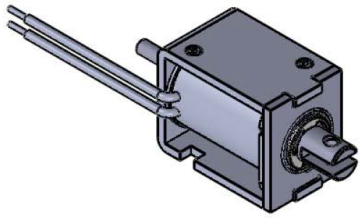

## Description

Günstig und leicht durch Rahmenbauweise. Inkl.Dämpfungsring zur Dämpfung des Anschlaggeräusches. Offene Bauform mit geschlossenem Joch.

**Stroke:** 8,0-11,0 mm
**Weight:** 43 g

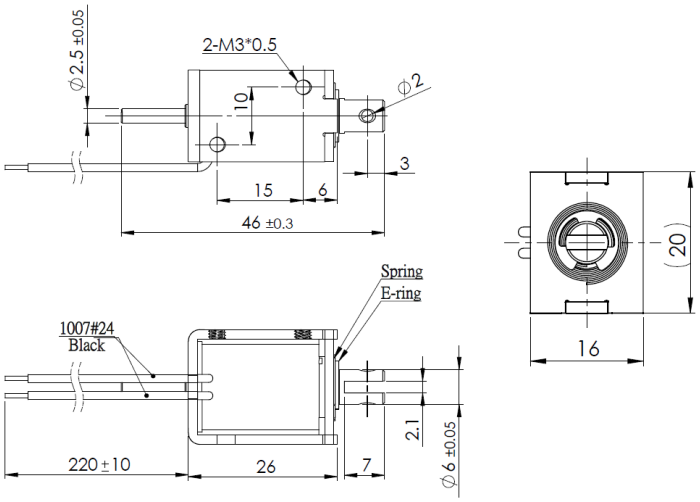


## Coil Data

| Duty (%) | 100 | 50 | 25 |
|---|---|---|---|
| **Power Drain (Watt)** | 2,10 | 4,20 | 8,40 |
| **Max. Duty (Seconds)** | ∞ | 150 | 75 |

## Solenoid Layout

**Voltage:**
12 VDC (standard)
24 VDC (standard)
other voltages on request

## Force-stroke-diagram (N/mm)

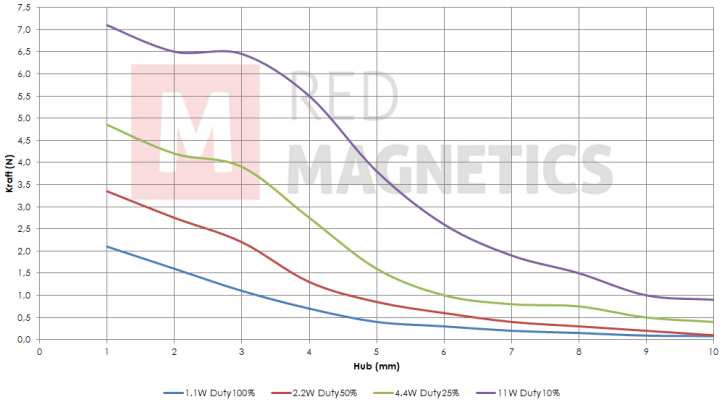


Messungen erfolgten unter Laborbedingungen ohne Rückholfeder

## Special development

Sie wollen diesen Standardmagneten abändern (z. B. Abmessungen, Kräfte, usw …) dann senden Sie uns einfach dieses Formular: Checkliste (PDF, 390 kB)

RED MAGNETICS

Intertec Components GmbH
Munich Airport Office
Lilienthalstraße 17 a
85399 Hallbergmoos · Germany

Phone: +49 811-996799-65
Fax: +49 811-996799-20
service@red-magnetics.com
www.red-magnetics.com

# ITS-LS 2016A-Z

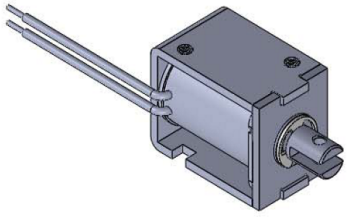

## Description

Günstig und leicht durch Rahmenbauweise. Inkl.Dämpfungsring zur Dämpfung des Anschlaggeräusches. Offene Bauform mit geschlossenem Joch.

**Stroke:** 8,0-11,0 mm
**Weight:** 43 g

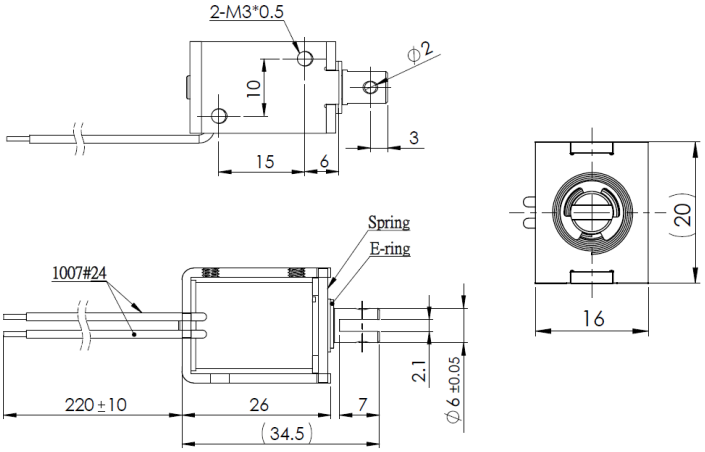


## Coil Data

| Duty (%) | 100 | 50 | 25 |
|---|---|---|---|
| **Power Drain (Watt)** | 2,10 | 4,20 | 8,40 |
| **Max. Duty (Seconds)** | ∞ | 150 | 75 |

## Solenoid Layout

**Voltage:**
12 VDC (standard)
24 VDC (standard)
other voltages on request

## Special development

Sie wollen diesen Standardmagneten abändern (z. B. Abmessungen, Kräfte, usw …) dann senden Sie uns einfach dieses Formular: Checkliste (PDF, 390 kB)

## Force-stroke-diagram (N/mm)

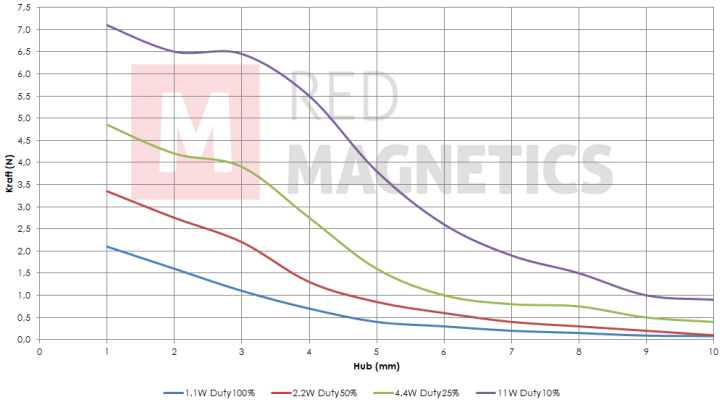


Messungen erfolgten unter Laborbedingungen ohne Rückholfeder

RED MAGNETICS

Intertec Components GmbH
Munich Airport Office
Lilienthalstraße 17 a
85399 Hallbergmoos · Germany

Phone: +49 811-996799-65
Fax: +49 811-996799-20
service@red-magnetics.com
www.red-magnetics.com

# ITS-LS 2522-D

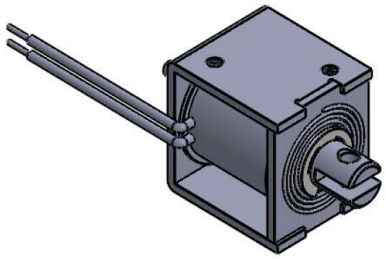

## Description

Günstig und leicht durch Rahmenbauweise. Inkl.Dämpfungsring zur Dämpfung des Anschlaggeräusches. Offene Bauform mit geschlossenem Joch.

**Stroke:** 6,0-10,0 mm
**Weight:** 66 g

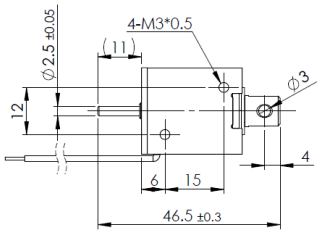


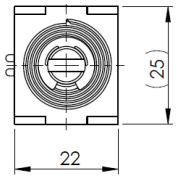


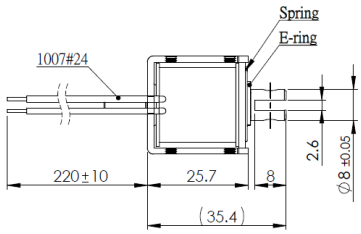


## Coil Data

| | | | |
|---|---|---|---|
| **Duty (%)** | 100 | 50 | 25 |
| **Power Drain (Watt)** | 2,80 | 5,60 | 11,20 |
| **Max. Duty (Seconds)** | ∞ | 150 | 75 |

## Solenoid Layout

**Voltage:**
12 VDC (standard)
24 VDC (standard)
other voltages on request

## Special development

Sie wollen diesen Standardmagneten abändern (z. B. Abmessungen, Kräfte, usw …) dann senden Sie uns einfach dieses Formular: Checkliste (PDF, 390 kB)

## Force-stroke-diagram (N/mm)

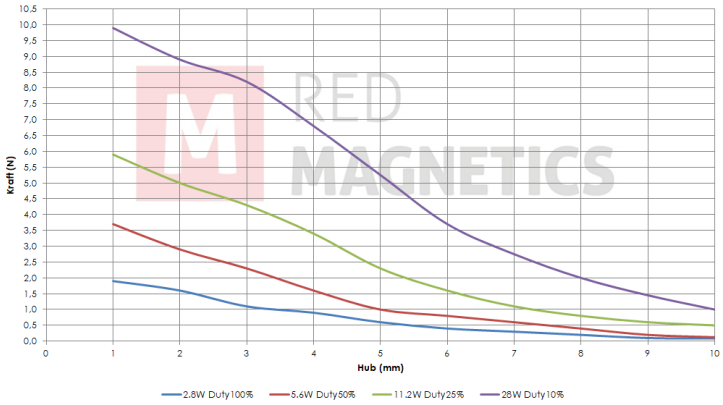


Messungen erfolgten unter Laborbedingungen ohne Rückholfeder

RED MAGNETICS

Intertec Components GmbH
Munich Airport Office
Lilienthalstraße 17 a
85399 Hallbergmoos · Germany

Phone: +49 811-996799-65
Fax: +49 811-996799-20
service@red-magnetics.com
www.red-magnetics.com

# ITS-LS 2522-Z

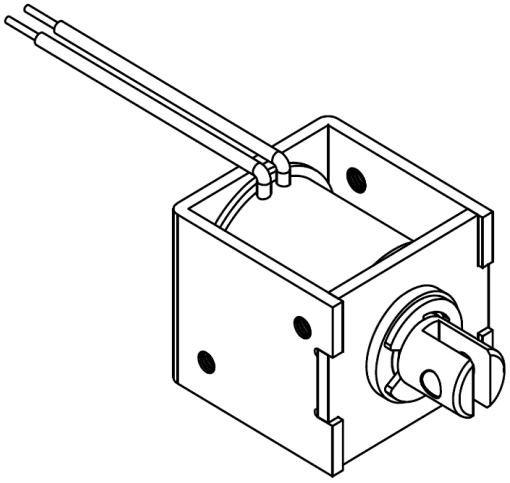

## Description

Günstig und leicht durch Rahmenbauweise. Inkl.Dämpfungsring zur Dämpfung des Anschlaggeräusches. Offene Bauform mit geschlossenem Joch.

**Stroke:** 6,0-10,0 mm
**Weight:** 66 g

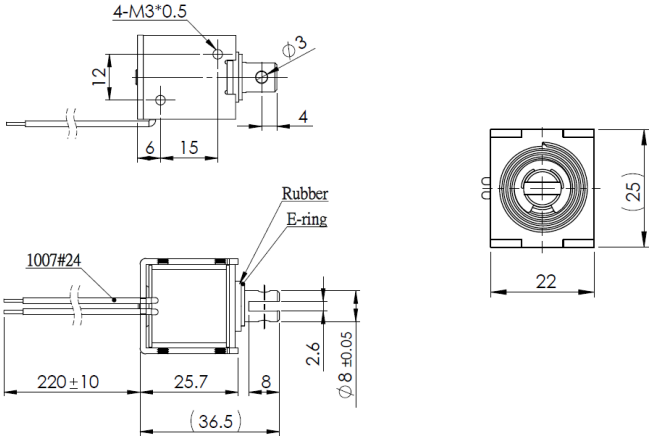


## Coil Data

| Duty (%) | 100 | 50 | 25 |
|---|---|---|---|
| **Power Drain (Watt)** | 2,80 | 5,60 | 11,20 |
| **Max. Duty (Seconds)** | ∞ | 150 | 75 |

## Solenoid Layout

**Voltage:**
12 VDC (standard)
24 VDC (standard)
other voltages on request

## Special development

Sie wollen diesen Standardmagneten abändern (z. B. Abmessungen, Kräfte, usw …) dann senden Sie uns einfach dieses Formular: Checkliste (PDF, 390 kB)

## Force-stroke-diagram (N/mm)

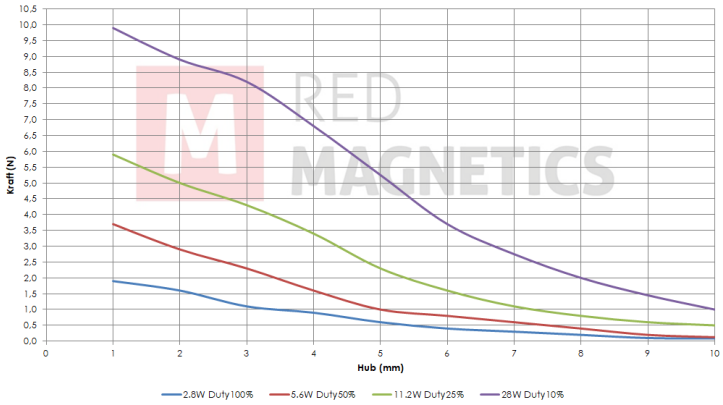


Messungen erfolgten unter Laborbedingungen ohne Rückholfeder

RED MAGNETICS

Intertec Components GmbH
Munich Airport Office
Lilienthalstraße 17 a
85399 Hallbergmoos · Germany

Phone: +49 811-996799-65
Fax: +49 811-996799-20
service@red-magnetics.com
www.red-magnetics.com

# ITS-LS 2620A-D

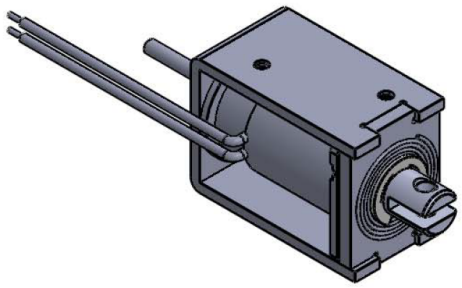

## Description

Günstig und leicht durch Rahmenbauweise. Inkl.Dämpfungsring zur Dämpfung des Anschlaggeräusches. Offene Bauform mit geschlossenem Joch.

**Stroke:** 14,0-24,0 mm
**Weight:** 100 g

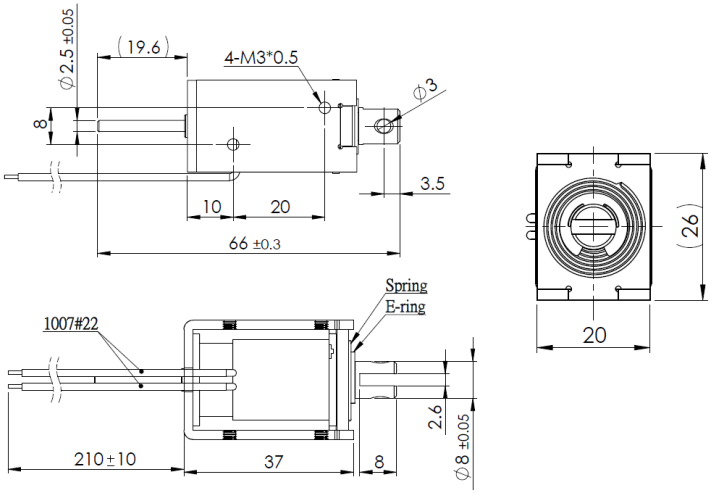


## Coil Data

| | | | |
|---|---|---|---|
| **Duty (%)** | 100 | 50 | 25 |
| **Power Drain (Watt)** | 3,80 | 7,60 | 15,20 |
| **Max. Duty (Seconds)** | ∞ | 150 | 75 |

## Solenoid Layout

**Voltage:**
12 VDC (standard)
24 VDC (standard)
other voltages on request

## Special development

Sie wollen diesen Standardmagneten abändern (z. B. Abmessungen, Kräfte, usw …) dann senden Sie uns einfach dieses Formular: Checkliste (PDF, 390 kB)

## Force-stroke-diagram (N/mm)

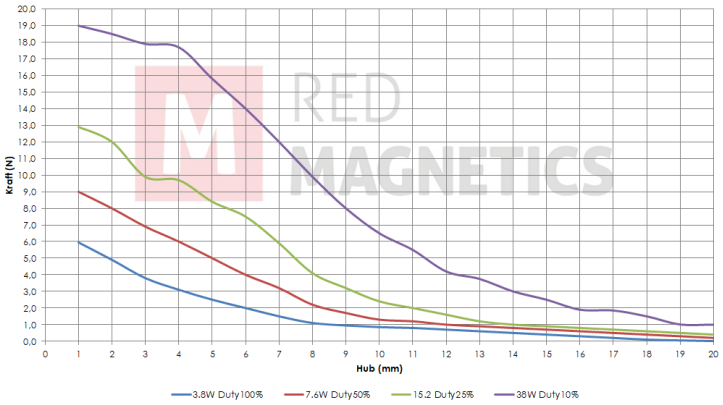


Messungen erfolgten unter Laborbedingungen ohne Rückholfeder

RED MAGNETICS

Intertec Components GmbH
Munich Airport Office
Lilienthalstraße 17 a
85399 Hallbergmoos · Germany

Phone: +49 811-996799-65
Fax: +49 811-996799-20
service@red-magnetics.com
www.red-magnetics.com

# ITS-LS 2620A-Z

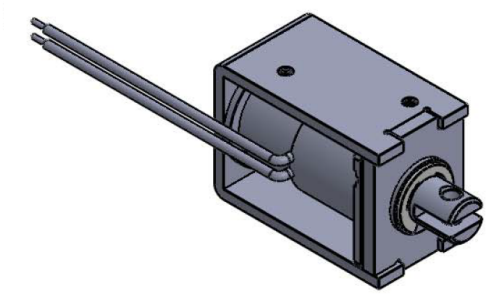

## Description

Günstig und leicht durch Rahmenbauweise. Inkl.Dämpfungsring zur Dämpfung des Anschlaggeräusches. Offene Bauform mit geschlossenem Joch.

**Stroke:** 14,0-24,0 mm
**Weight:** 100 g

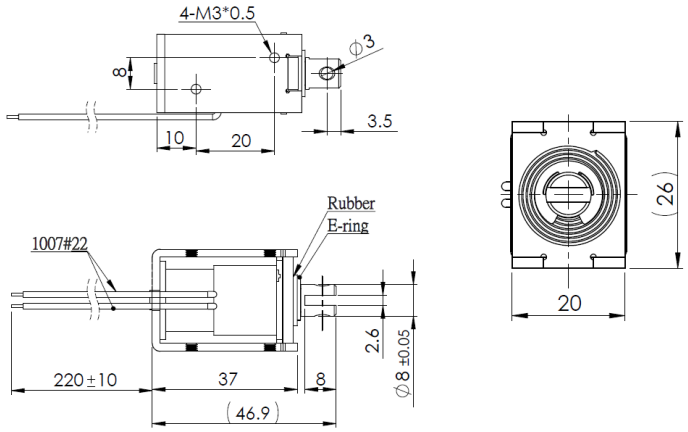


## Coil Data

| Duty (%) | 100 | 50 | 25 |
|---|---|---|---|
| **Power Drain (Watt)** | 3,80 | 7,60 | 15,20 |
| **Max. Duty (Seconds)** | ∞ | 150 | 75 |

## Solenoid Layout

**Voltage:**
12 VDC (standard)
24 VDC (standard)
other voltages on request

## Special development

Sie wollen diesen Standardmagneten abändern (z. B. Abmessungen, Kräfte, usw …) dann senden Sie uns einfach dieses Formular: Checkliste (PDF, 390 kB)

## Force-stroke-diagram (N/mm)

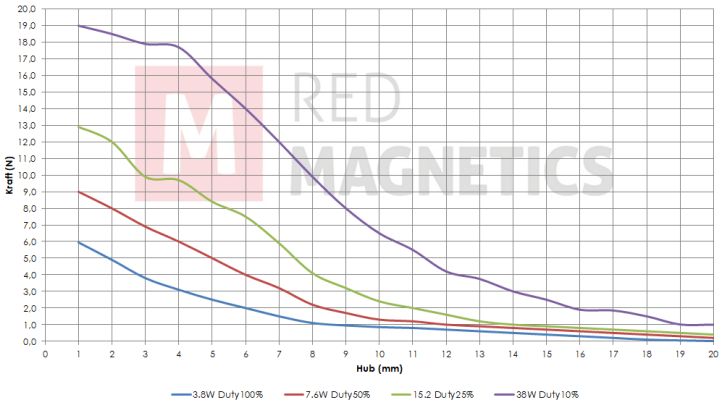


Messungen erfolgten unter Laborbedingungen ohne Rückholfeder

RED MAGNETICS

Intertec Components GmbH
Munich Airport Office
Lilienthalstraße 17 a
85399 Hallbergmoos · Germany

Phone: +49 811-996799-65
Fax: +49 811-996799-20
service@red-magnetics.com
www.red-magnetics.com

# ITS-LS 2924B-D

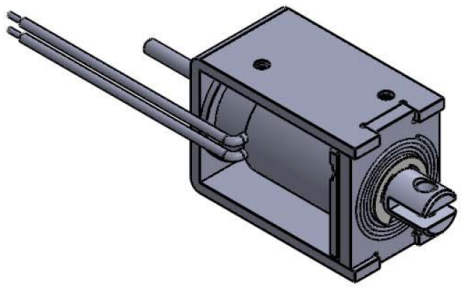

## Description

Günstig und leicht durch Rahmenbauweise. Inkl.Dämpfungsring zur Dämpfung des Anschlaggeräusches. Offene Bauform mit geschlossenem Joch.

**Stroke:** 12,0-20,0 mm
**Weight:** 147 g

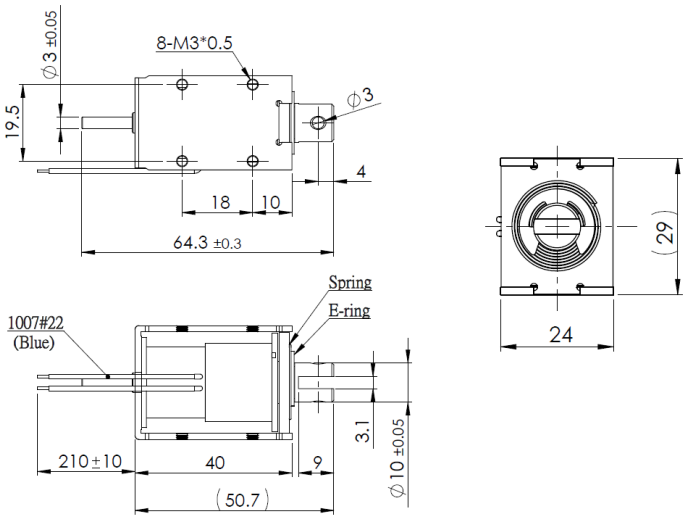


## Coil Data

| Duty (%) | 100 | 50 | 25 |
|---|---|---|---|
| **Power Drain (Watt)** | 4,20 | 8,40 | 16,80 |
| **Max. Duty (Seconds)** | ∞ | 150 | 75 |

## Solenoid Layout

**Voltage:**
12 VDC (standard)
24 VDC (standard)
other voltages on request

## Special development

Sie wollen diesen Standardmagneten abändern (z. B. Abmessungen, Kräfte, usw …) dann senden Sie uns einfach dieses Formular: Checkliste (PDF, 390 kB)

## Force-stroke-diagram (N/mm)

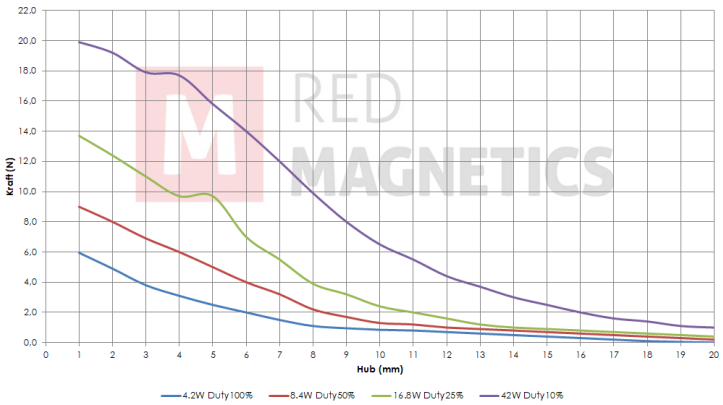


Messungen erfolgten unter Laborbedingungen ohne Rückholfeder

RED MAGNETICS

Intertec Components GmbH
Munich Airport Office
Lilienthalstraße 17 a
85399 Hallbergmoos · Germany

Phone: +49 811-996799-65
Fax: +49 811-996799-20
service@red-magnetics.com
www.red-magnetics.com

# ITS-LS 2924B-Z

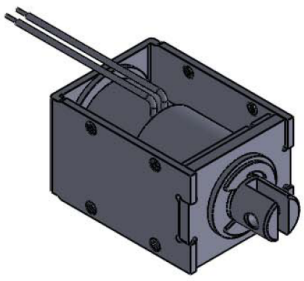

## Description

Günstig und leicht durch Rahmenbauweise. Inkl.Dämpfungsring zur Dämpfung des Anschlaggeräusches. Offene Bauform mit geschlossenem Joch.

**Stroke:** 12,0-20,0 mm
**Weight:** 147 g

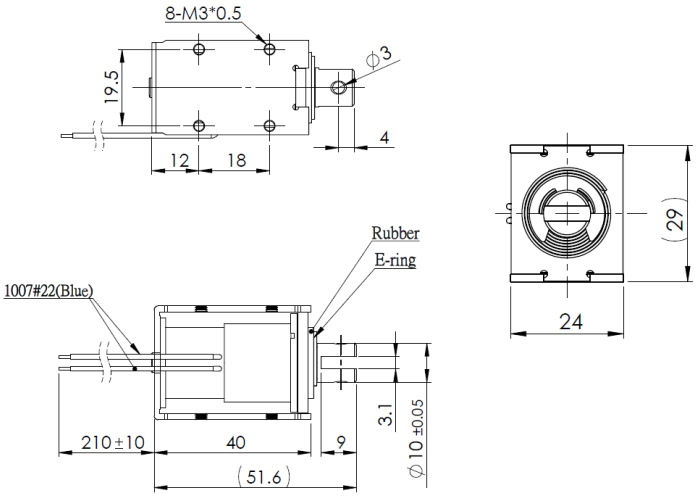


## Coil Data

| Duty (%) | 100 | 50 | 25 |
|---|---|---|---|
| **Power Drain (Watt)** | 4,20 | 8,40 | 16,80 |
| **Max. Duty (Seconds)** | ∞ | 150 | 75 |

## Solenoid Layout

**Voltage:**
12 VDC (standard)
24 VDC (standard)
other voltages on request

## Special development

Sie wollen diesen Standardmagneten abändern (z. B. Abmessungen, Kräfte, usw …) dann senden Sie uns einfach dieses Formular: Checkliste (PDF, 390 kB)

## Force-stroke-diagram (N/mm)

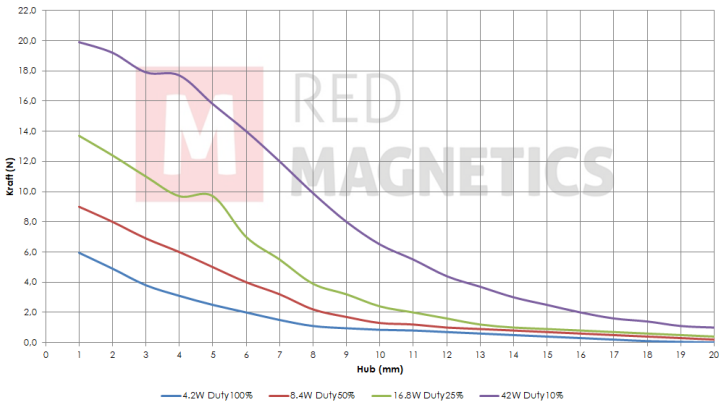


Messungen erfolgten unter Laborbedingungen ohne Rückholfeder

RED MAGNETICS

Intertec Components GmbH
Munich Airport Office
Lilienthalstraße 17 a
85399 Hallbergmoos · Germany

Phone: +49 811-996799-65
Fax: +49 811-996799-20
service@red-magnetics.com
www.red-magnetics.com

# ITS-LS 3027-D

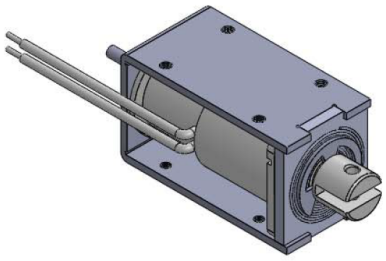

## Description

Günstig und leicht durch Rahmenbauweise. Inkl.Dämpfungsring zur Dämpfung des Anschlaggeräusches. Offene Bauform mit geschlossenem Joch.

**Stroke:** 12,0-25,0 mm
**Weight:** 205 g

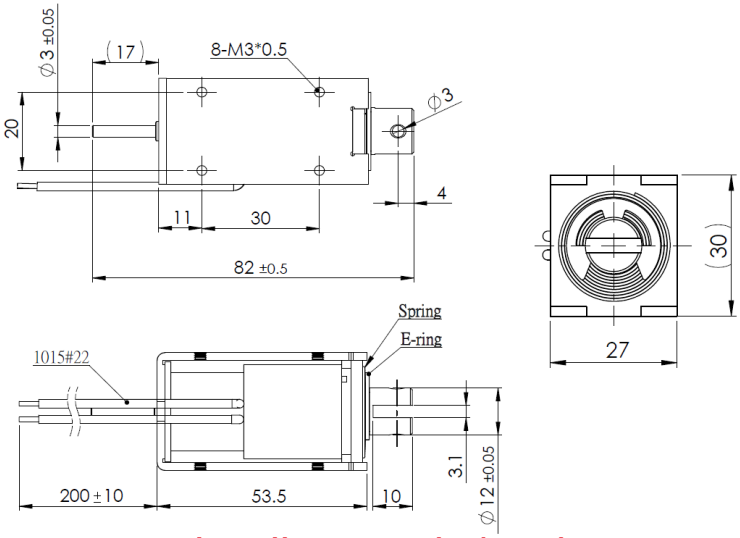


## Coil Data

| Duty (%) | 100 | 50 | 25 |
|---|---|---|---|
| Power Drain (Watt) | 6,00 | 12,00 | 24,00 |
| Max. Duty (Seconds) | ∞ | 150 | 75 |

## Solenoid Layout

**Voltage:**
12 VDC (standard)
24 VDC (standard)
other voltages on request

## Special development

Sie wollen diesen Standardmagneten abändern (z. B. Abmessungen, Kräfte, usw …) dann senden Sie uns einfach dieses Formular: Checkliste (PDF, 390 kB)

## Force-stroke-diagram (N/mm)

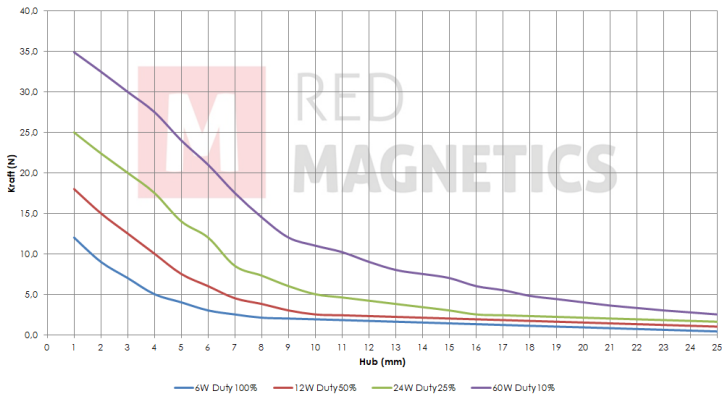


Messungen erfolgten unter Laborbedingungen ohne Rückholfeder

RED MAGNETICS

Intertec Components GmbH
Munich Airport Office
Lilienthalstraße 17 a
85399 Hallbergmoos · Germany

Phone: +49 811-996799-65
Fax: +49 811-996799-20
service@red-magnetics.com
www.red-magnetics.com

# ITS-LS 3027-Z

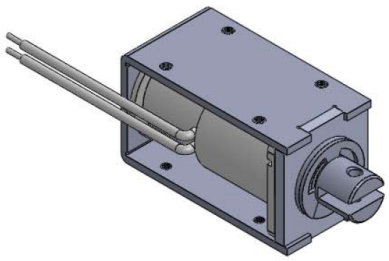

## Description

Günstig und leicht durch Rahmenbauweise. Inkl.Dämpfungsring zur Dämpfung des Anschlaggeräusches. Offene Bauform mit geschlossenem Joch.

**Stroke:** 12,0-25,0 mm
**Weight:** 205 g

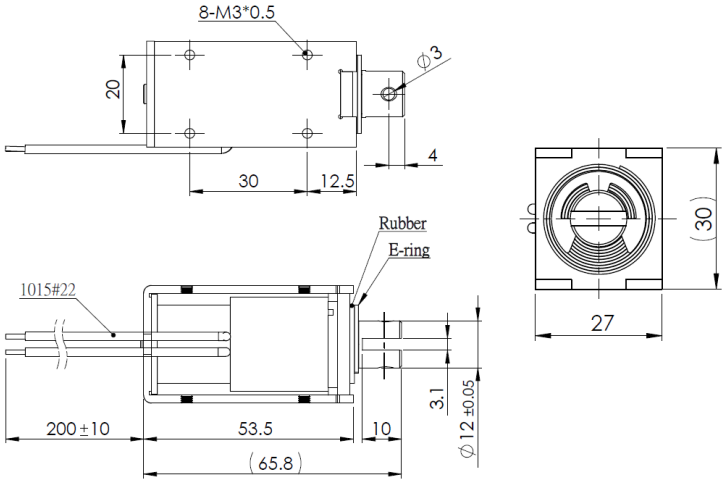


## Coil Data

| | | | |
|---|---|---|---|
| **Duty (%)** | 100 | 50 | 25 |
| **Power Drain (Watt)** | 6,00 | 12,00 | 24,00 |
| **Max. Duty (Seconds)** | ∞ | 150 | 75 |

## Solenoid Layout

**Voltage:**
12 VDC (standard)
24 VDC (standard)
other voltages on request

## Special development

Sie wollen diesen Standardmagneten abändern (z. B. Abmessungen, Kräfte, usw …) dann senden Sie uns einfach dieses Formular: Checkliste (PDF, 390 kB)

## Force-stroke-diagram (N/mm)

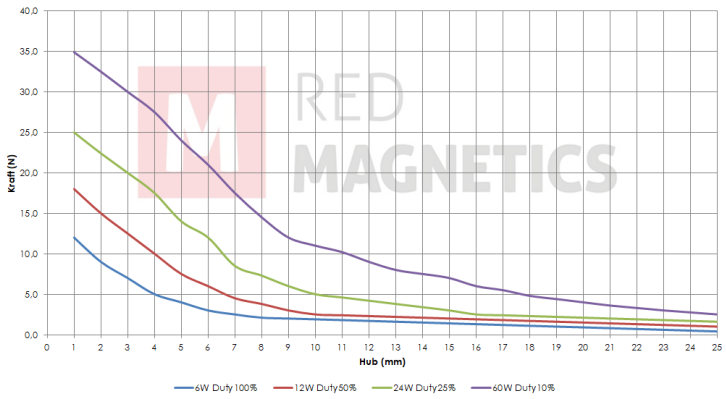


Messungen erfolgten unter Laborbedingungen ohne Rückholfeder

RED MAGNETICS

Intertec Components GmbH
Munich Airport Office
Lilienthalstraße 17 a
85399 Hallbergmoos · Germany

Phone: +49 811-996799-65
Fax: +49 811-996799-20
service@red-magnetics.com
www.red-magnetics.com

# ITS-LS 3830B-D

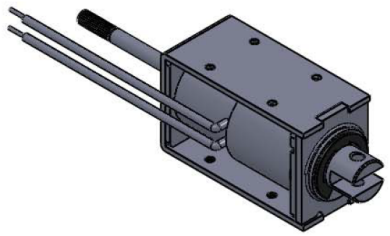

## Description

Günstig und leicht durch Rahmenbauweise. Inkl.Dämpfungsring zur Dämpfung des Anschlaggeräusches. Offene Bauform mit geschlossenem Joch.

**Stroke:** 18-25 mm
**Weight:** 317 g

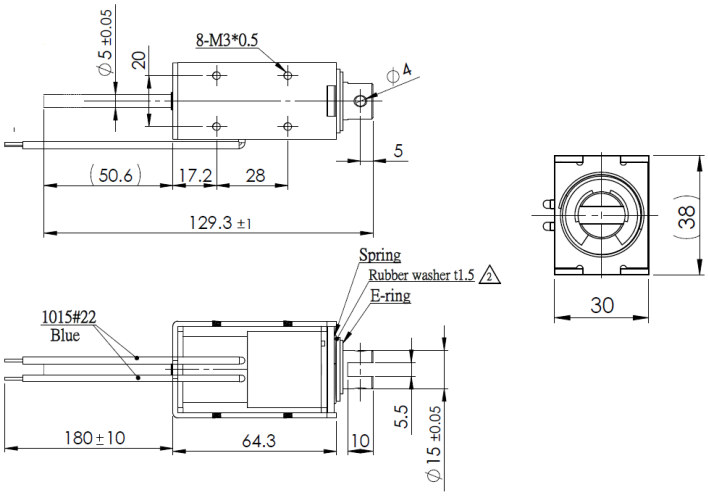


## Coil Data

| | | | |
|---|---|---|---|
| **Duty (%)** | 100 | 50 | 25 |
| **Power Drain (Watt)** | 8,00 | 16,00 | 32,00 |
| **Max. Duty (Seconds)** | ∞ | 150 | 75 |

## Solenoid Layout

**Voltage:**
12 VDC (standard)
24 VDC (standard)
other voltages on request

## Special development

Sie wollen diesen Standardmagneten abändern (z. B. Abmessungen, Kräfte, usw …) dann senden Sie uns einfach dieses Formular: Checkliste (PDF, 390 kB)

## Force-stroke-diagram (N/mm)

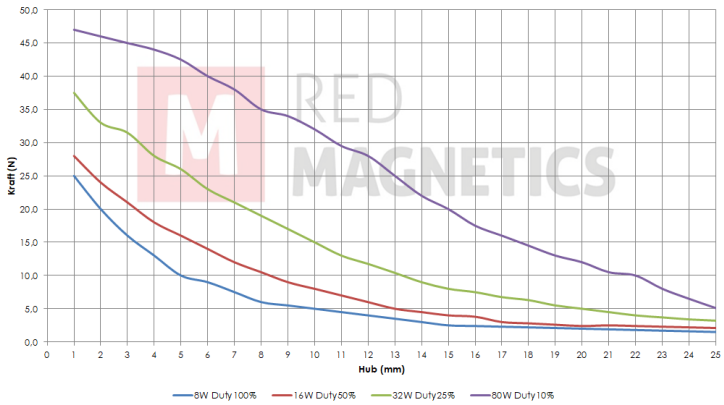


Messungen erfolgten unter Laborbedingungen ohne Rückholfeder

RED MAGNETICS

Intertec Components GmbH
Munich Airport Office
Lilienthalstraße 17 a
85399 Hallbergmoos · Germany

Phone: +49 811-996799-65
Fax: +49 811-996799-20
service@red-magnetics.com
www.red-magnetics.com

# ITS-LS 3830B-Z

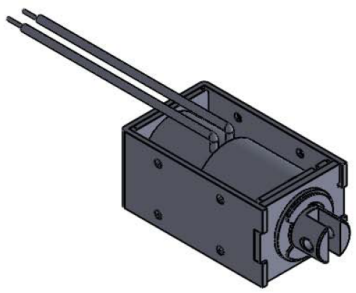

## Description

Günstig und leicht durch Rahmenbauweise. Inkl.Dämpfungsring zur Dämpfung des Anschlaggeräusches. Offene Bauform mit geschlossenem Joch.

**Stroke:** 18-25 mm
**Weight:** 317 g

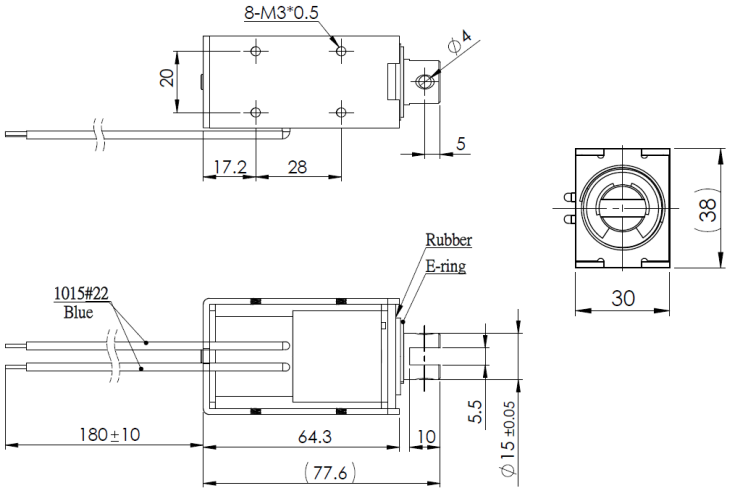


## Coil Data

| Duty (%) | 100 | 50 | 25 |
|---|---|---|---|
| **Power Drain (Watt)** | 8,00 | 16,00 | 32,00 |
| **Max. Duty (Seconds)** | ∞ | 150 | 75 |

## Solenoid Layout

**Voltage:**
12 VDC (standard)
24 VDC (standard)
other voltages on request

## Special development

Sie wollen diesen Standardmagneten abändern (z. B. Abmessungen, Kräfte, usw …) dann senden Sie uns einfach dieses Formular: Checkliste (PDF, 390 kB)

## Force-stroke-diagram (N/mm)

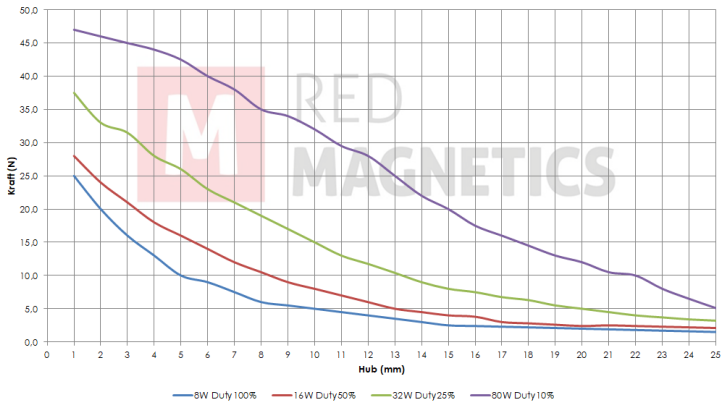


Messungen erfolgten unter Laborbedingungen ohne Rückholfeder

RED MAGNETICS

Intertec Components GmbH
Munich Airport Office
Lilienthalstraße 17 a
85399 Hallbergmoos · Germany

Phone: +49 811-996799-65
Fax: +49 811-996799-20
service@red-magnetics.com
www.red-magnetics.com

# ITS-LS 4035-D

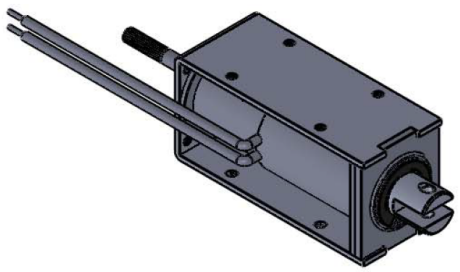

## Description

Günstig und leicht durch Rahmenbauweise. Inkl.Dämpfungsring zur Dämpfung des Anschlaggeräusches. Offene Bauform mit geschlossenem Joch.

**Stroke:** 25-40 mm
**Weight:** 530 g

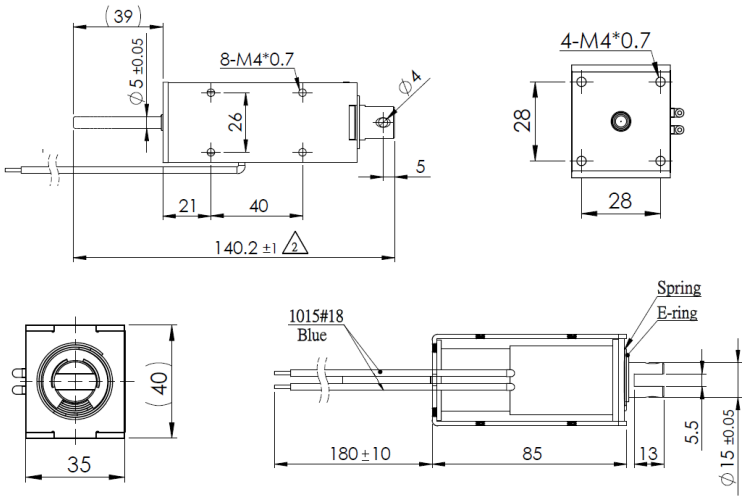


## Coil Data

| | | | |
|---|---|---|---|
| **Duty (%)** | 100 | 50 | 25 |
| **Power Drain (Watt)** | 12,70 | 25,40 | 50,80 |
| **Max. Duty (Seconds)** | ∞ | 150 | 75 |

## Solenoid Layout

**Voltage:**
12 VDC (standard)
24 VDC (standard)
other voltages on request

## Special development

Sie wollen diesen Standardmagneten abändern (z. B. Abmessungen, Kräfte, usw …) dann senden Sie uns einfach dieses Formular: Checkliste (PDF, 390 kB)

## Force-stroke-diagram (N/mm)

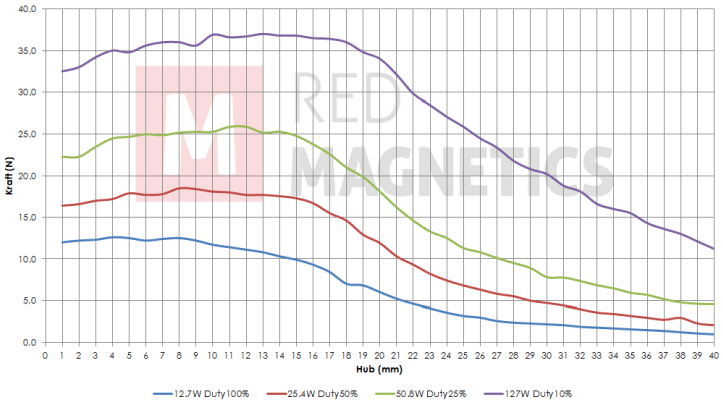


Messungen erfolgten unter Laborbedingungen ohne Rückholfeder

RED MAGNETICS

Intertec Components GmbH
Munich Airport Office
Lilienthalstraße 17 a
85399 Hallbergmoos · Germany

Phone: +49 811-996799-65
Fax: +49 811-996799-20
service@red-magnetics.com
www.red-magnetics.com

# ITS-LS 4035-Z

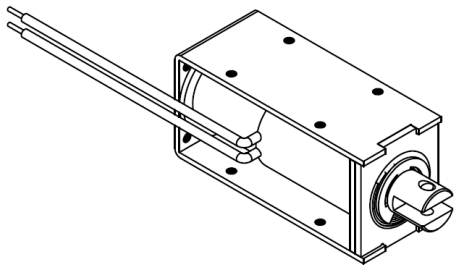

## Description

Günstig und leicht durch Rahmenbauweise. Inkl.Dämpfungsring zur Dämpfung des Anschlaggeräusches. Offene Bauform mit geschlossenem Joch.

**Stroke:** 25-40 mm
**Weight:** 530 g

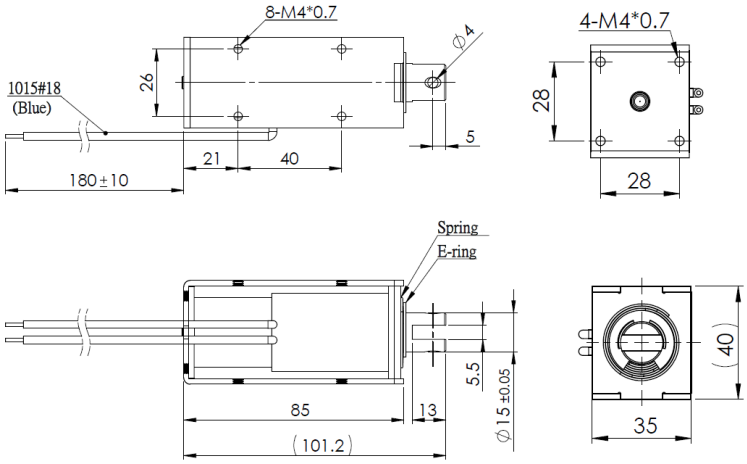


## Coil Data

| | | | |
|---|---|---|---|
| **Duty (%)** | 100 | 50 | 25 |
| **Power Drain (Watt)** | 12,70 | 25,40 | 50,80 |
| **Max. Duty (Seconds)** | ∞ | 150 | 75 |

## Solenoid Layout

**Voltage:**
12 VDC (standard)
24 VDC (standard)
other voltages on request

## Special development

Sie wollen diesen Standardmagneten abändern (z. B. Abmessungen, Kräfte, usw …) dann senden Sie uns einfach dieses Formular: Checkliste (PDF, 390 kB)

## Force-stroke-diagram (N/mm)

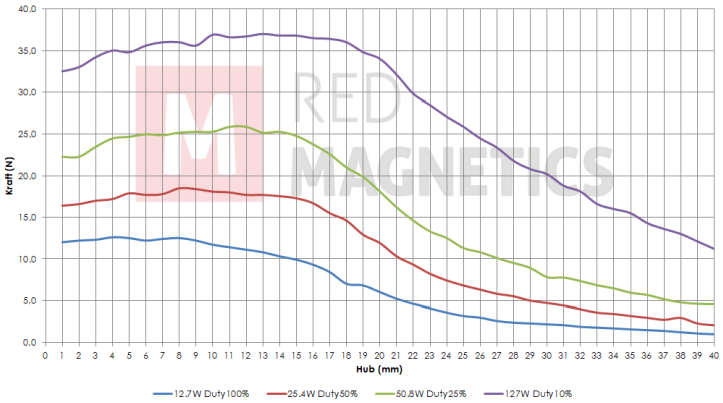


Messungen erfolgten unter Laborbedingungen ohne Rückholfeder

RED MAGNETICS

Intertec Components GmbH
Munich Airport Office
Lilienthalstraße 17 a
85399 Hallbergmoos · Germany

Phone: +49 811-996799-65
Fax: +49 811-996799-20
service@red-magnetics.com
www.red-magnetics.com

# ITS-LS 4137-D

## Description

Günstig und leicht durch Rahmenbauweise. Inkl.Dämpfungsring zur Dämpfung des Anschlaggeräusches. Offene Bauform mit geschlossenem Joch.

**Stroke:** 20-30 mm
**Weight:** 315 g

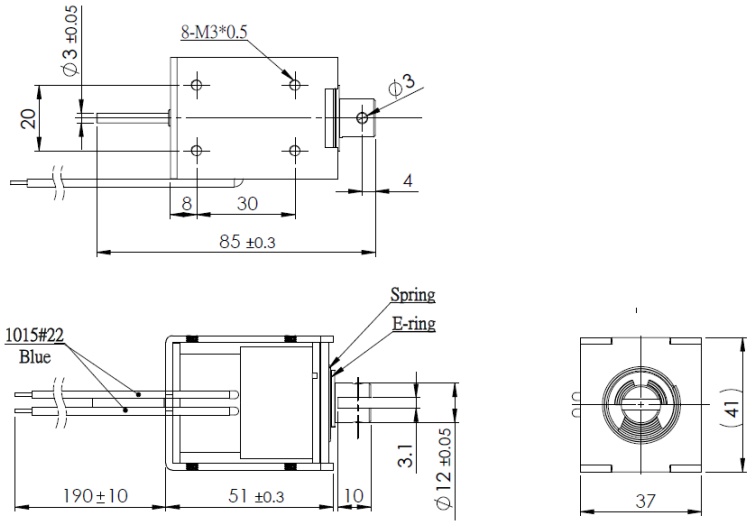


## Coil Data

| Duty (%) | 100 | 50 | 25 |
|---|---|---|---|
| **Power Drain (Watt)** | 7,50 | 15,00 | 30,00 |
| **Max. Duty (Seconds)** | ∞ | 150 | 75 |

## Force-stroke-diagram (N/mm)

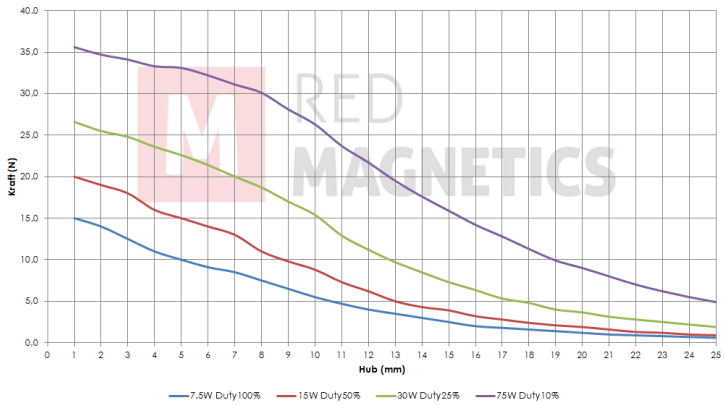


Messungen erfolgten unter Laborbedingungen ohne Rückholfeder

## Solenoid Layout

**Voltage:**
12 VDC (standard)
24 VDC (standard)
other voltages on request

## Special development

Sie wollen diesen Standardmagneten abändern (z. B. Abmessungen, Kräfte, usw …) dann senden Sie uns einfach dieses Formular: Checkliste (PDF, 390 kB)

RED MAGNETICS

Intertec Components GmbH
Munich Airport Office
Lilienthalstraße 17 a
85399 Hallbergmoos · Germany

Phone: +49 811-996799-65
Fax: +49 811-996799-20
service@red-magnetics.com
www.red-magnetics.com

# ITS-LS 4137-Z

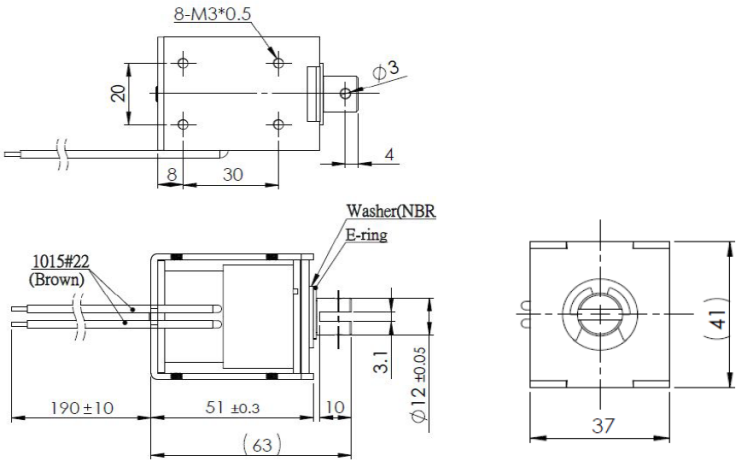


## Description

Günstig und leicht durch Rahmenbauweise. Inkl.Dämpfungsring zur Dämpfung des Anschlaggeräusches. Offene Bauform mit geschlossenem Joch.

**Stroke:** 20-30 mm
**Weight:** 315 g

## Coil Data

| | | | |
|---|---|---|---|
| **Duty (%)** | 100 | 50 | 25 |
| **Power Drain (Watt)** | 7,50 | 15,00 | 30,00 |
| **Max. Duty (Seconds)** | ∞ | 150 | 75 |

## Solenoid Layout

**Voltage:**
12 VDC (standard)
24 VDC (standard)
other voltages on request

## Special development

Sie wollen diesen Standardmagneten abändern (z. B. Abmessungen, Kräfte, usw …) dann senden Sie uns einfach dieses Formular: Checkliste (PDF, 390 kB)

## Force-stroke-diagram (N/mm)

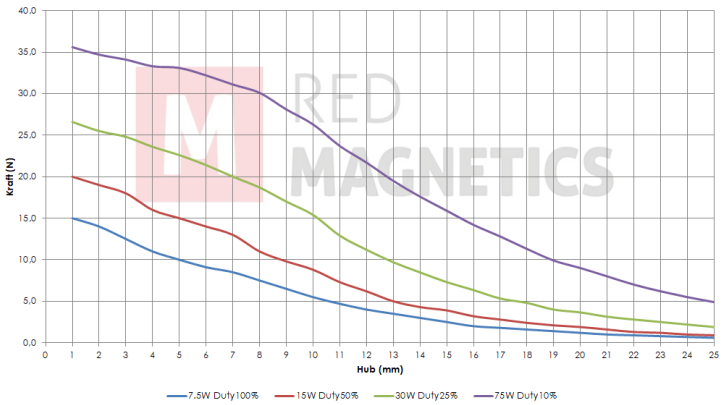


Messungen erfolgten unter Laborbedingungen ohne Rückholfeder

RED MAGNETICS

Intertec Components GmbH
Munich Airport Office
Lilienthalstraße 17 a
85399 Hallbergmoos · Germany

Phone: +49 811-996799-65
Fax: +49 811-996799-20
service@red-magnetics.com
www.red-magnetics.com

# ITS-LS 5144-D

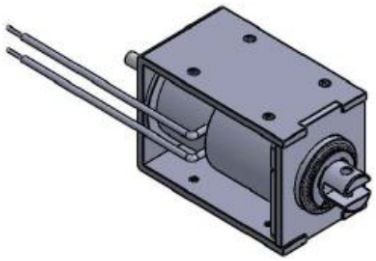

## Description

Günstig und leicht durch Rahmenbauweise. Inkl.Dämpfungsring zur Dämpfung des Anschlaggeräusches. Offene Bauform mit geschlossenem Joch.

**Stroke:** 20-30 mm
**Weight:** 800 g

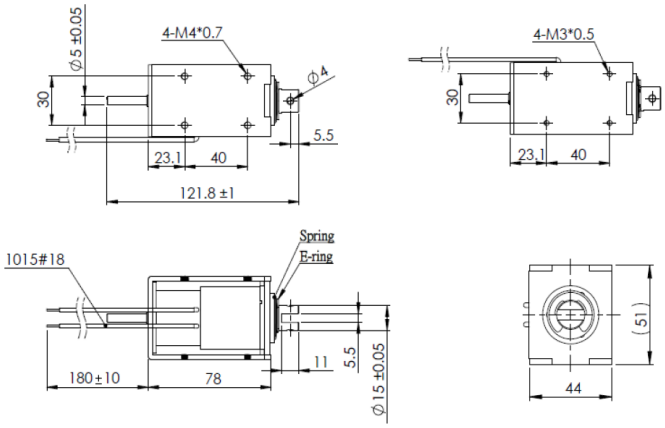


## Coil Data

| | | | |
|---|---|---|---|
| **Duty (%)** | 100 | 50 | 25 |
| **Power Drain (Watt)** | 13 | 26 | 52 |
| **Max. Duty (Seconds)** | ∞ | 150 | 75 |

## Solenoid Layout

**Voltage:**
12 VDC (standard)
24 VDC (standard)
other voltages on request

## Special development

Sie wollen diesen Standardmagneten abändern (z. B. Abmessungen, Kräfte, usw …) dann senden Sie uns einfach dieses Formular: Checkliste (PDF, 390 kB)

RED MAGNETICS

Intertec Components GmbH
Munich Airport Office
Lilienthalstraße 17 a
85399 Hallbergmoos · Germany

Phone: +49 811-996799-65
Fax: +49 811-996799-20
service@red-magnetics.com
www.red-magnetics.com

# ITS-LS 5144-Z

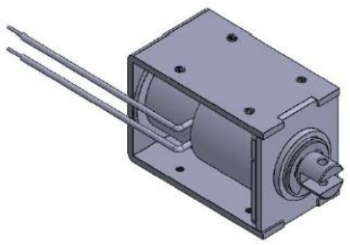

## Description

Günstig und leicht durch Rahmenbauweise. Inkl.Dämpfungsring zur Dämpfung des Anschlaggeräusches. Offene Bauform mit geschlossenem Joch.

**Stroke:** 20-30 mm
**Weight:** 800 g

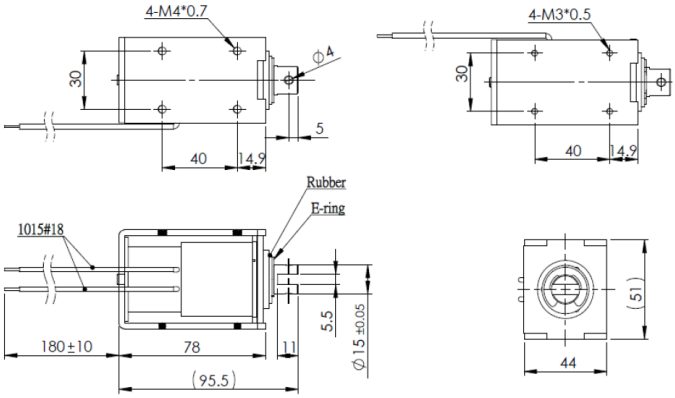


## Coil Data

| | | | |
|---|---|---|---|
| **Duty (%)** | 100 | 50 | 25 |
| **Power Drain (Watt)** | 13 | 26 | 52 |
| **Max. Duty (Seconds)** | ∞ | 150 | 75 |

## Solenoid Layout

**Voltage:**
12 VDC (standard)
24 VDC (standard)
other voltages on request

## Special development

Sie wollen diesen Standardmagneten abändern (z. B. Abmessungen, Kräfte, usw …) dann senden Sie uns einfach dieses Formular: Checkliste (PDF, 390 kB)

RED MAGNETICS

Intertec Components GmbH
Munich Airport Office
Lilienthalstraße 17 a
85399 Hallbergmoos · Germany

Phone: +49 811-996799-65
Fax: +49 811-996799-20
service@red-magnetics.com
www.red-magnetics.com

# ITS-LS 5852-D

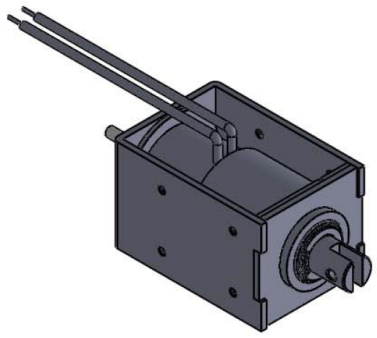

## Description

Günstig und leicht durch Rahmenbauweise. Inkl.Dämpfungsring zur Dämpfung des Anschlaggeräusches. Offene Bauform mit geschlossenem Joch.

**Stroke:** 30-40 mm
**Weight:** 1090 g

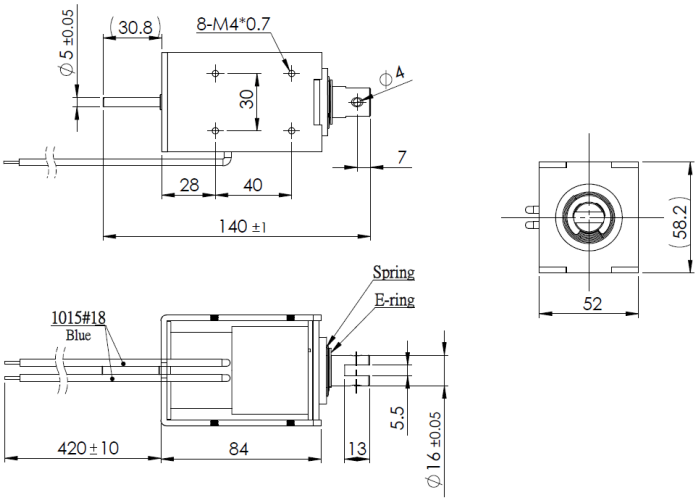


## Coil Data

| | | | |
|---|---|---|---|
| **Duty (%)** | 100 | 50 | 25 |
| **Power Drain (Watt)** | 16,00 | 32,00 | 64,00 |
| **Max. Duty (Seconds)** | ∞ | 150 | 75 |

## Solenoid Layout

**Voltage:**
12 VDC (standard)
24 VDC (standard)
other voltages on request

## Special development

Sie wollen diesen Standardmagneten abändern (z. B. Abmessungen, Kräfte, usw …) dann senden Sie uns einfach dieses Formular: Checkliste (PDF, 390 kB)

## Force-stroke-diagram (N/mm)

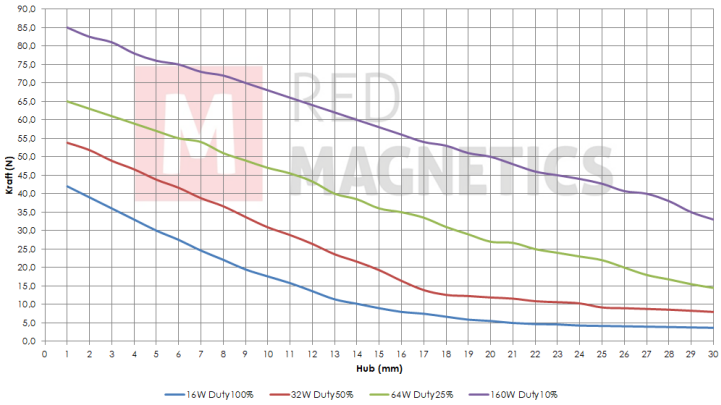


Messungen erfolgten unter Laborbedingungen ohne Rückholfeder

RED MAGNETICS

Intertec Components GmbH
Munich Airport Office
Lilienthalstraße 17 a
85399 Hallbergmoos · Germany

Phone: +49 811-996799-65
Fax: +49 811-996799-20
service@red-magnetics.com
www.red-magnetics.com

# ITS-LS 5852-Z

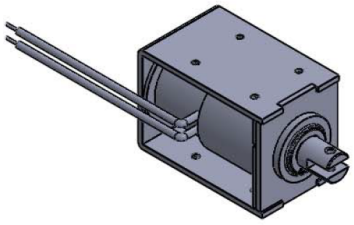

## Description

Günstig und leicht durch Rahmenbauweise. Inkl.Dämpfungsring zur Dämpfung des Anschlaggeräusches. Offene Bauform mit geschlossenem Joch.

**Stroke:** 30-40 mm
**Weight:** 1090 g

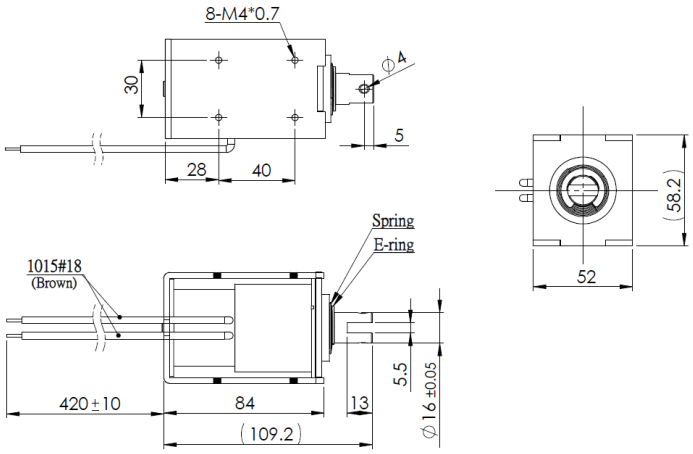


## Coil Data

| | | | |
|---|---|---|---|
| **Duty (%)** | 100 | 50 | 25 |
| **Power Drain (Watt)** | 16,00 | 32,00 | 64,00 |
| **Max. Duty (Seconds)** | ∞ | 150 | 75 |

## Solenoid Layout

**Voltage:**
12 VDC (standard)
24 VDC (standard)
other voltages on request

## Special development

Sie wollen diesen Standardmagneten abändern (z. B. Abmessungen, Kräfte, usw …) dann senden Sie uns einfach dieses Formular: Checkliste (PDF, 390 kB)

## Force-stroke-diagram (N/mm)

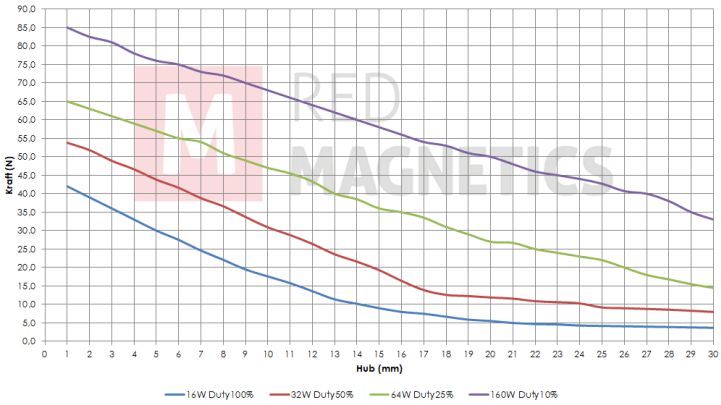


Messungen erfolgten unter Laborbedingungen ohne Rückholfeder

RED MAGNETICS

Intertec Components GmbH
Munich Airport Office
Lilienthalstraße 17 a
85399 Hallbergmoos · Germany

Phone: +49 811-996799-65
Fax: +49 811-996799-20
service@red-magnetics.com
www.red-magnetics.com

# ITS-LX 1513

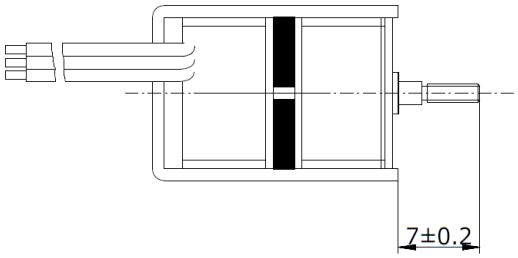


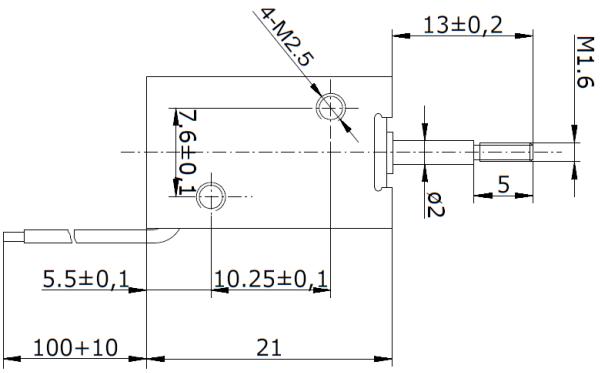


## Description

Bistable frame solenoid with a linear direction of motion in which the plunger is locked into each end position. With the two positions in which it can stays powerless. it is ideal for locking systems without permanent power supply.

**Stroke:** 6 mm
**Weight:** 65 g
**Haltekraft:** 6 N

## Coil Data

| | | | |
|---|---|---|---|
| **Duty (%)** | 5 | – | – |
| **Power Drain (Watt)** | 24 | – | – |
| **Max. Duty (Seconds)** | 15 | – | – |

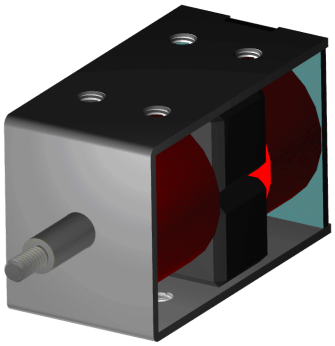

## Solenoid Layout

**Voltage:**
12 VDC (standard)
24 VDC (standard)
other voltages on request

## Special development

Sie wollen diesen Standardmagneten abändern (z. B. Abmessungen, Kräfte, usw …) dann senden Sie uns einfach dieses Formular: Checkliste (PDF, 390 kB)

RED MAGNETICS

Intertec Components GmbH
Munich Airport Office
Lilienthalstraße 17 a
85399 Hallbergmoos · Germany

Phone: +49 811-996799-65
Fax: +49 811-996799-20
service@red-magnetics.com
www.red-magnetics.com

# ITS-LX 2218

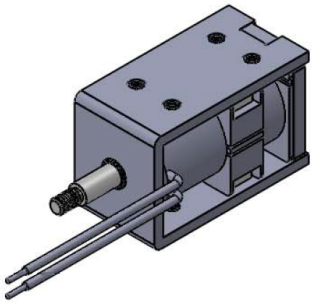

## Description

Bistabiler linearmagnet in Rahmenbauweise. Durch die zwei Lagen in denen er stromlos verharren kann ist er ideal für Verriegelungen die keine feste Stromquelle haben.

**Stroke:** 6,0/10,0 mm
**Weight:** 75 g
**Haltekraft:** 4 N

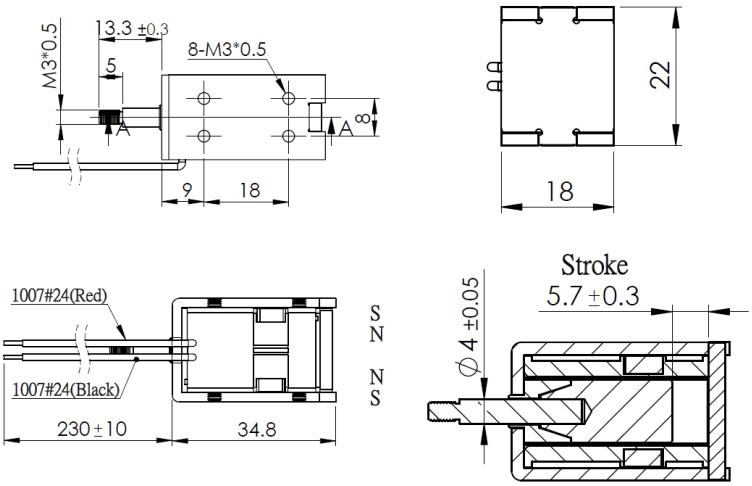


## Coil Data

| | | | |
|---|---|---|---|
| **Duty (%)** | 5 | – | – |
| **Power Drain (Watt)** | 36 | – | – |
| **Max. Duty (Seconds)** | 15 | – | – |

## Solenoid Layout

**Voltage:**
12 VDC (standard)
24 VDC (standard)
other voltages on request

## Special development

Sie wollen diesen Standardmagneten abändern (z. B. Abmessungen, Kräfte, usw …) dann senden Sie uns einfach dieses Formular: Checkliste (PDF, 390 kB)

RED MAGNETICS

Intertec Components GmbH
Munich Airport Office
Lilienthalstraße 17 a
85399 Hallbergmoos · Germany

Phone: +49 811-996799-65
Fax: +49 811-996799-20
service@red-magnetics.com
www.red-magnetics.com

# ITS-LX 2525

## Description

Bistabiler linearmagnet in Rahmenbauweise. Durch die zwei Lagen in denen er stromlos verharren kann ist er ideal für Verriegelungen die keine feste Stromquelle haben.

**Stroke:** 6 mm
**Weight:** 88 g
**Haltekraft:** 40 N

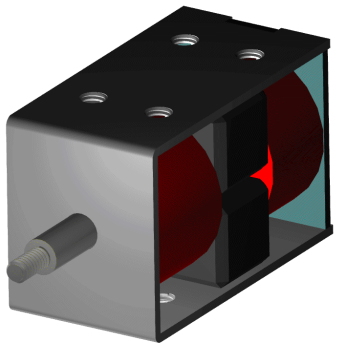

## Coil Data

| | | | |
|---|---|---|---|
| **Duty (%)** | 5 | – | – |
| **Power Drain (Watt)** | 72 | – | – |
| **Max. Duty (Seconds)** | 15 | – | – |

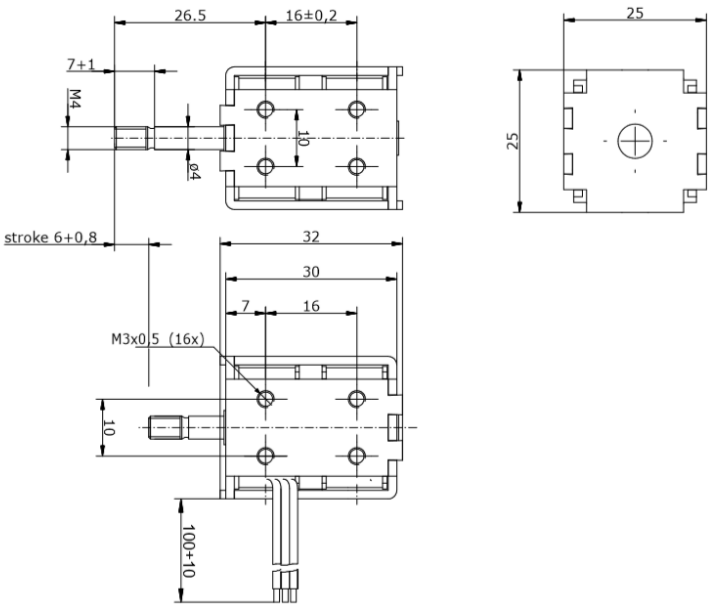


## Solenoid Layout

**Voltage:**
12 VDC (standard)
24 VDC (standard)
other voltages on request

## Special development

Sie wollen diesen Standardmagneten abändern (z. B. Abmessungen, Kräfte, usw …) dann senden Sie uns einfach dieses Formular: Checkliste (PDF, 390 kB)

RED MAGNETICS

Intertec Components GmbH
Munich Airport Office
Lilienthalstraße 17 a
85399 Hallbergmoos · Germany

Phone: +49 811-996799-65
Fax: +49 811-996799-20
service@red-magnetics.com
www.red-magnetics.com

# ITS-LX 2723

## Description

Bistabiler linearmagnet in Rahmenbauweise. Durch die zwei Lagen in denen er stromlos verharren kann ist er ideal für Verriegelungen die keine feste Stromquelle haben.

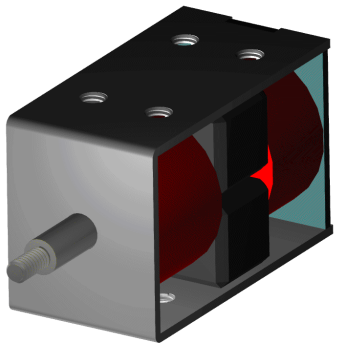

**Stroke:** 8 mm
**Weight:** 160 g
**Haltekraft:** 5 N

## Coil Data

| | | | |
|---|---|---|---|
| **Duty (%)** | 5 | – | – |
| **Power Drain (Watt)** | 30 | – | – |
| **Max. Duty (Seconds)** | 15 | – | – |

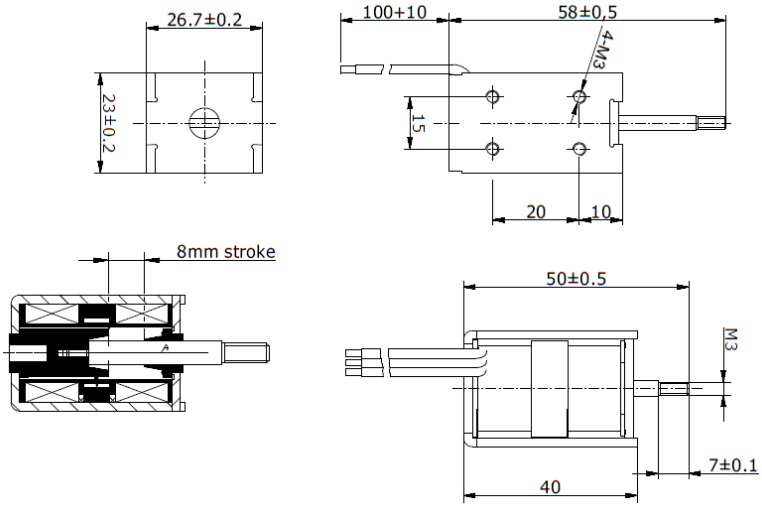


## Solenoid Layout

**Voltage:**
12 VDC (standard)
24 VDC (standard)
other voltages on request

## Special development

Sie wollen diesen Standardmagneten abändern (z. B. Abmessungen, Kräfte, usw …) dann senden Sie uns einfach dieses Formular: Checkliste (PDF, 390 kB)

RED MAGNETICS

Intertec Components GmbH
Munich Airport Office
Lilienthalstraße 17 a
85399 Hallbergmoos · Germany

Phone: +49 811-996799-65
Fax: +49 811-996799-20
service@red-magnetics.com
www.red-magnetics.com

# ITS-LX 3027

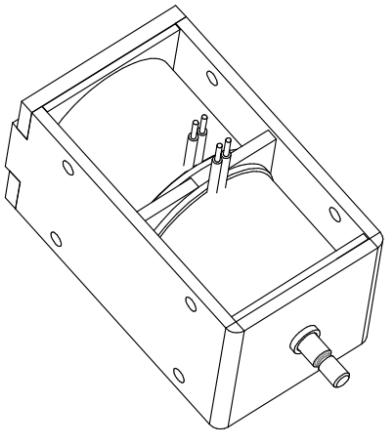

## Description

Bistabiler linearmagnet in Rahmenbauweise. Durch die zwei Lagen in denen er stromlos verharren kann ist er ideal für Verriegelungen die keine feste Stromquelle haben.

**Stroke:** 12 mm
**Weight:** 230 g
**Haltekraft:** 10 N

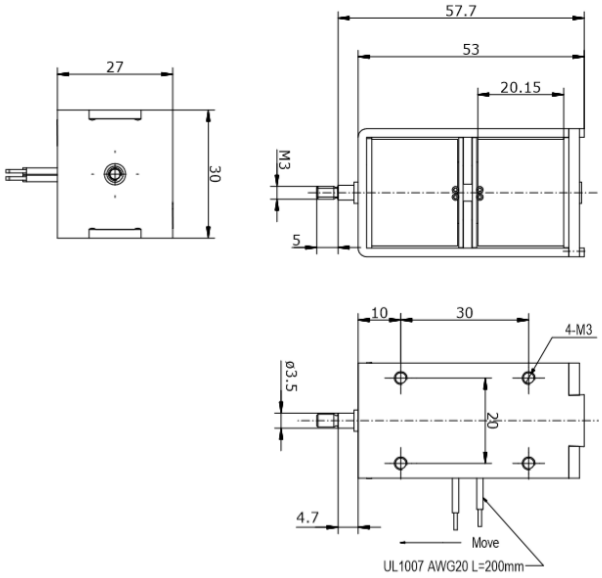


## Coil Data

| | | | |
|---|---|---|---|
| **Duty (%)** | 20 | – | – |
| **Power Drain (Watt)** | – | – | – |
| **Max. Duty (Seconds)** | 5 | – | – |

## Solenoid Layout

**Voltage:**
12 VDC (standard)
24 VDC (standard)
other voltages on request

## Special development

Sie wollen diesen Standardmagneten abändern (z. B. Abmessungen, Kräfte, usw …) dann senden Sie uns einfach dieses Formular: Checkliste (PDF, 390 kB)

RED MAGNETICS

Intertec Components GmbH
Munich Airport Office
Lilienthalstraße 17 a
85399 Hallbergmoos · Germany

Phone: +49 811-996799-65
Fax: +49 811-996799-20
service@red-magnetics.com
www.red-magnetics.com

# ITS-LX 3831

## Description

Bistable frame solenoid with a linear direction of motion in which the plunger is locked into each end position. With the two positions in which it can stays powerless. it is ideal for locking systems without permanent power supply.

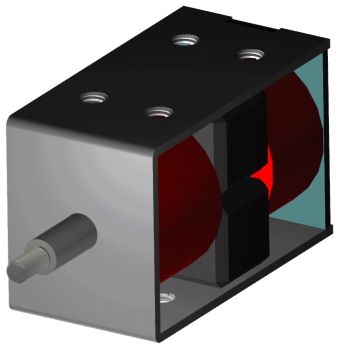

**Stroke:** 20 mm

**Haltekraft:** 10 N

## Coil Data

| | | | |
|---|---|---|---|
| **Duty (%)** | 10 | – | – |
| **Power Drain (Watt)** | 150 | – | – |
| **Max. Duty (Seconds)** | 30 | – | – |

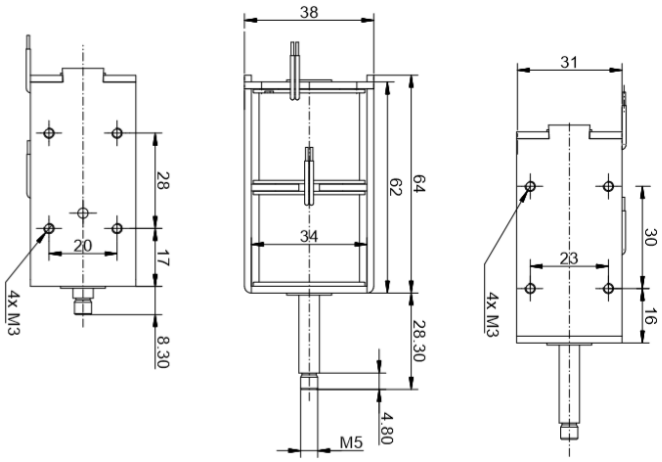


## Solenoid Layout

**Voltage:**
12 VDC (standard)
24 VDC (standard)
other voltages on request

## Special development

Sie wollen diesen Standardmagneten abändern (z. B. Abmessungen, Kräfte, usw …) dann senden Sie uns einfach dieses Formular: Checkliste (PDF, 390 kB)

RED MAGNETICS

Intertec Components GmbH
Munich Airport Office
Lilienthalstraße 17 a
85399 Hallbergmoos · Germany

Phone: +49 811-996799-65
Fax: +49 811-996799-20
service@red-magnetics.com
www.red-magnetics.com

# ITS-LX 3931

## Description

Bistable frame solenoid with a linear direction of motion in which the plunger is locked into each end position. With the two positions in which it can stay powerless. it is ideal for locking systems without permanent power supply.

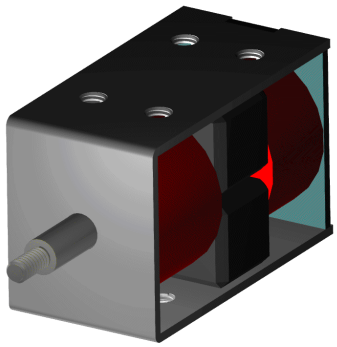

**Stroke:** 22 mm

**Haltekraft:** 60 N

## Coil Data

| | | | |
|---|---|---|---|
| **Duty (%)** | 10 | – | – |
| **Power Drain (Watt)** | 150 | – | – |
| **Max. Duty (Seconds)** | 30 | – | – |

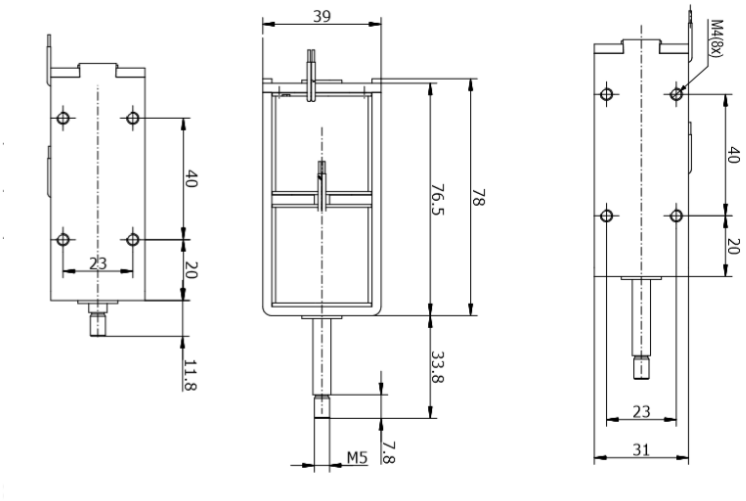


## Solenoid Layout

**Voltage:**
12 VDC (standard)
24 VDC (standard)
other voltages on request

## Special development

Sie wollen diesen Standardmagneten abändern (z. B. Abmessungen, Kräfte, usw …) dann senden Sie uns einfach dieses Formular: Checkliste (PDF, 390 kB)

RED MAGNETICS

Intertec Components GmbH
Munich Airport Office
Lilienthalstraße 17 a
85399 Hallbergmoos · Germany

Phone: +49 811-996799-65
Fax: +49 811-996799-20
service@red-magnetics.com
www.red-magnetics.com

# ITS-LZ 1130-D

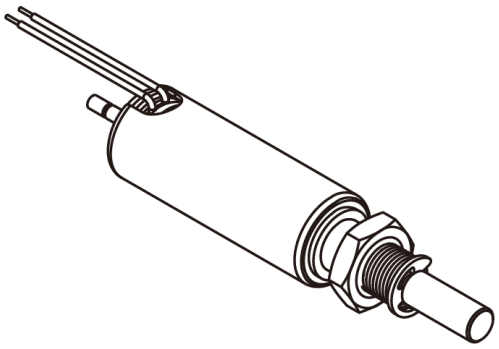

## Description

Durch Ihre geschlossene Bauform haben diese einen höheren Wirkungsgrad als Bügelmagnete.

**Stroke:** 3,0-10,0 mm
**Weight:** 17 g

## Coil Data

| | | | |
|---|---|---|---|
| **Duty (%)** | 100 | 50 | 25 |
| **Power Drain (Watt)** | 4 | 8 | 16 |
| **Max. Duty (Seconds)** | ∞ | 150 | 75 |

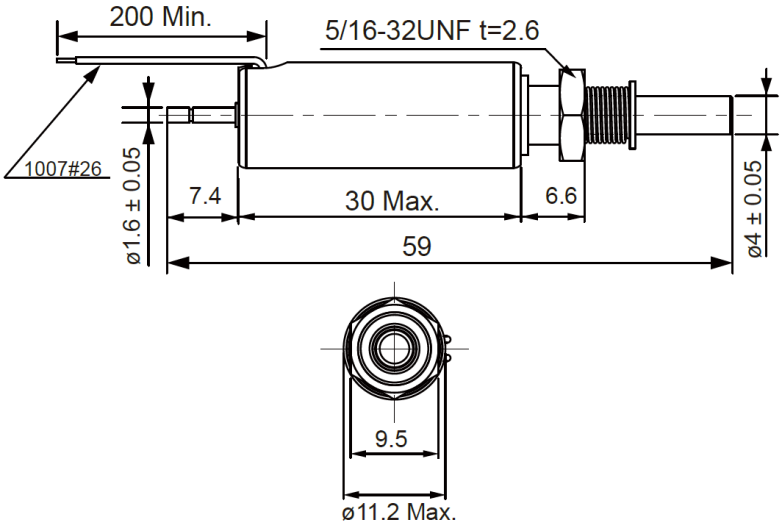


## Solenoid Layout

**Voltage:**
6 VDC (standard)
12 VDC (standard)
24 VDC (standard)
other voltages on request

## Force-stroke-diagram (N/mm)

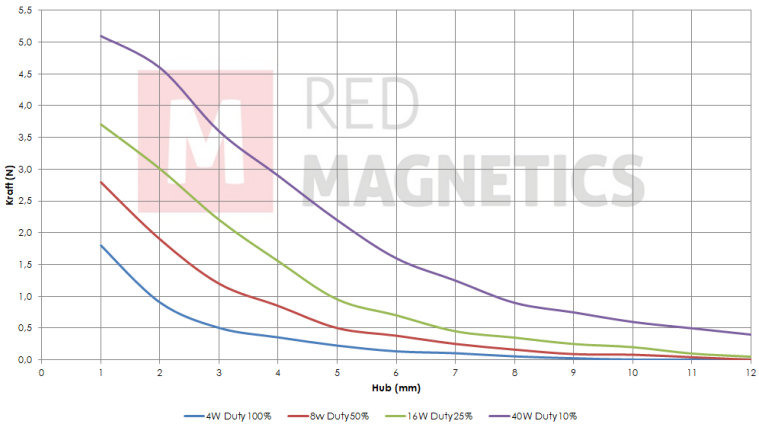


Messungen erfolgten unter Laborbedingungen ohne Rückholfeder

## Special development

Sie wollen diesen Standardmagneten abändern (z. B. Abmessungen, Kräfte, usw …) dann senden Sie uns einfach dieses Formular: Checkliste (PDF, 390 kB)

RED MAGNETICS

Intertec Components GmbH
Munich Airport Office
Lilienthalstraße 17 a
85399 Hallbergmoos · Germany

Phone: +49 811-996799-65
Fax: +49 811-996799-20
service@red-magnetics.com
www.red-magnetics.com

# ITS-LZ 1130-Z

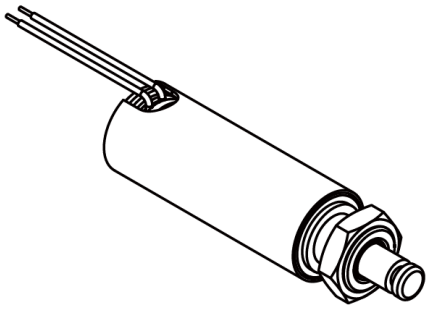

## Description

Durch Ihre geschlossene Bauform haben diese einen höheren Wirkungsgrad als Bügelmagnete.

**Stroke:** 3,0-10,0 mm
**Weight:** 17 g

## Coil Data

| | | | |
|---|---|---|---|
| **Duty (%)** | 100 | 50 | 25 |
| **Power Drain (Watt)** | 4 | 8 | 16 |
| **Max. Duty (Seconds)** | ∞ | 150 | 75 |

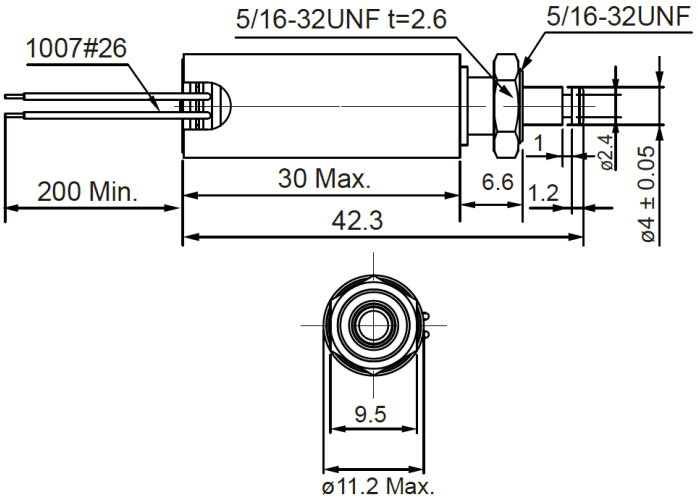


## Solenoid Layout

**Voltage:**
6 VDC (standard)
12 VDC (standard)
24 VDC (standard)
other voltages on request

## Force-stroke-diagram (N/mm)

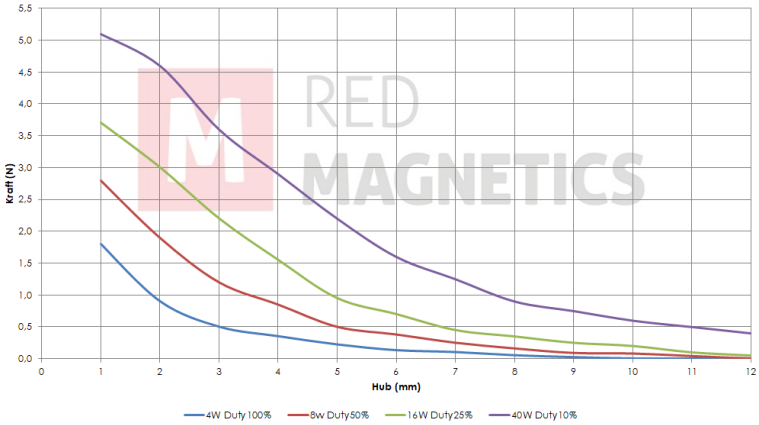


Messungen erfolgten unter Laborbedingungen ohne Rückholfeder

## Special development

Sie wollen diesen Standardmagneten abändern (z. B. Abmessungen, Kräfte, usw …) dann senden Sie uns einfach dieses Formular: Checkliste (PDF, 390 kB)

RED MAGNETICS

Intertec Components GmbH
Munich Airport Office
Lilienthalstraße 17 a
85399 Hallbergmoos · Germany

Phone: +49 811-996799-65
Fax: +49 811-996799-20
service@red-magnetics.com
www.red-magnetics.com

# ITS-LZ 1335-D

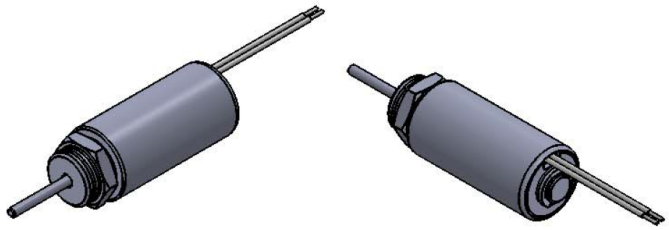

## Description

Durch Ihre geschlossene Bauform haben diese einen höheren Wirkungsgrad als Bügelmagnete.

**Stroke:** 3,0-9,0 mm
**Weight:** 23 g

## Coil Data

| | | | |
|---|---|---|---|
| **Duty (%)** | 100 | 50 | 25 |
| **Power Drain (Watt)** | 4,00 | 8,00 | 16,00 |
| **Max. Duty (Seconds)** | ∞ | 150 | 75 |

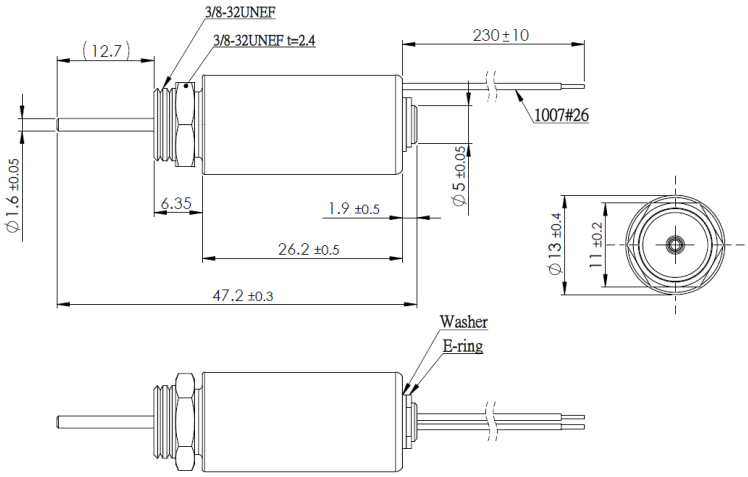


## Solenoid Layout

**Voltage:**
6 VDC (standard)
12 VDC (standard)
24 VDC (standard)
other voltages on request

## Force-stroke-diagram (N/mm)

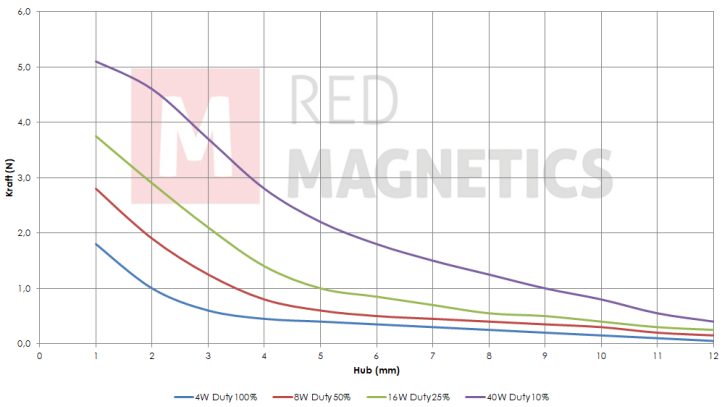


Messungen erfolgten unter Laborbedingungen ohne Rückholfeder

## Special development

Sie wollen diesen Standardmagneten abändern (z. B. Abmessungen, Kräfte, usw …) dann senden Sie uns einfach dieses Formular: Checkliste (PDF, 390 kB)

RED MAGNETICS

Intertec Components GmbH
Munich Airport Office
Lilienthalstraße 17 a
85399 Hallbergmoos · Germany

Phone: +49 811-996799-65
Fax: +49 811-996799-20
service@red-magnetics.com
www.red-magnetics.com

# ITS-LZ 1335-Z

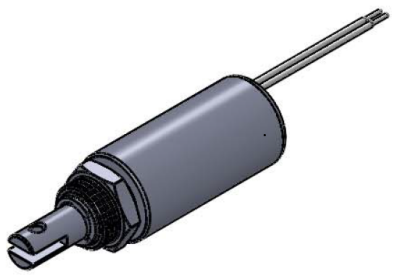

## Description

Durch Ihre geschlossene Bauform haben diese einen höheren Wirkungsgrad als Bügelmagnete.

**Stroke:** 3,0-9,0 mm
**Weight:** 23 g

## Coil Data

| | | | |
|---|---|---|---|
| **Duty (%)** | 100 | 50 | 25 |
| **Power Drain (Watt)** | 4,00 | 8,00 | 16,00 |
| **Max. Duty (Seconds)** | ∞ | 150 | 75 |

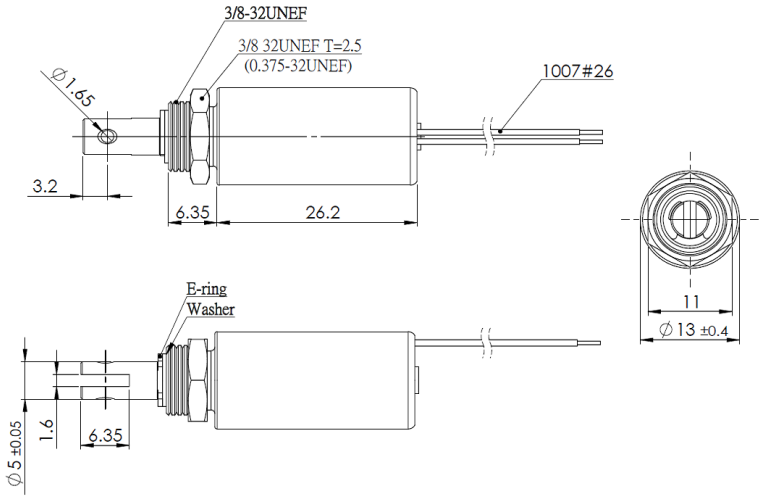


## Solenoid Layout

**Voltage:**
6 VDC (standard)
12 VDC (standard)
24 VDC (standard)
other voltages on request

## Force-stroke-diagram (N/mm)

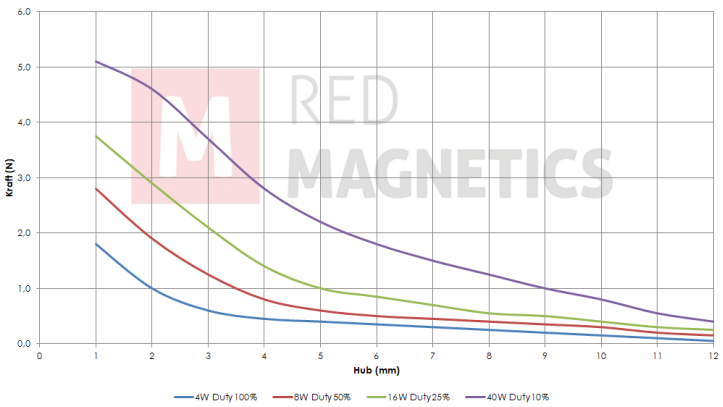


Messungen erfolgten unter Laborbedingungen ohne Rückholfeder

## Special development

Sie wollen diesen Standardmagneten abändern (z. B. Abmessungen, Kräfte, usw …) dann senden Sie uns einfach dieses Formular: Checkliste (PDF, 390 kB)

RED MAGNETICS

Intertec Components GmbH
Munich Airport Office
Lilienthalstraße 17 a
85399 Hallbergmoos · Germany

Phone: +49 811-996799-65
Fax: +49 811-996799-20
service@red-magnetics.com
www.red-magnetics.com

# ITS-LZ 1642-D

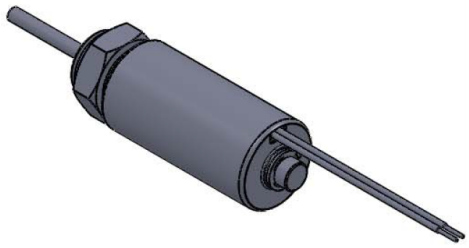

## Description

Durch Ihre geschlossene Bauform haben diese einen höheren Wirkungsgrad als Bügelmagnete.

**Stroke:** 9,0-16,0 mm
**Weight:** 47 g

## Coil Data

| | | | |
|---|---|---|---|
| **Duty (%)** | 100 | 50 | 25 |
| **Power Drain (Watt)** | 5,50 | 11,00 | 22,00 |
| **Max. Duty (Seconds)** | ∞ | 150 | 75 |

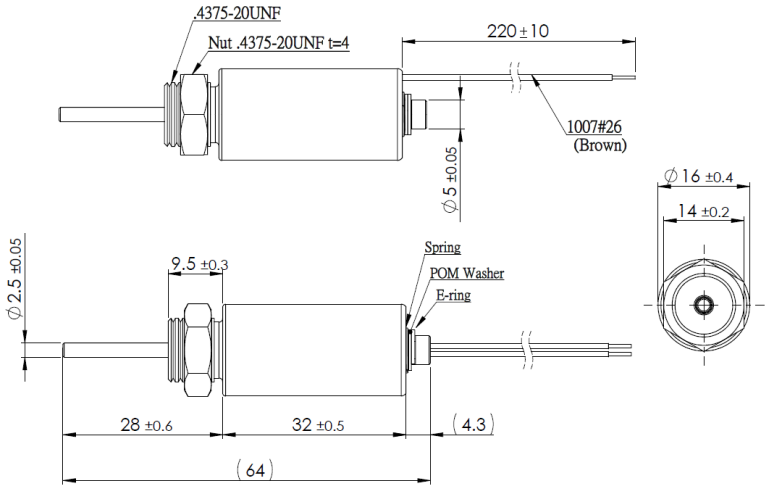


## Solenoid Layout

**Voltage:**
6 VDC (standard)
12 VDC (standard)
24 VDC (standard)
other voltages on request

## Force-stroke-diagram (N/mm)

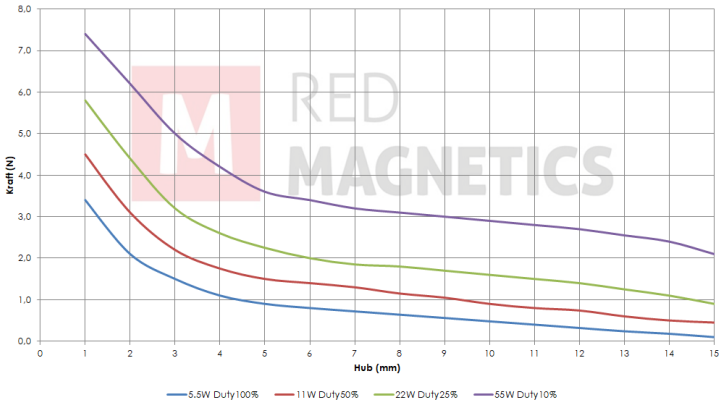


Messungen erfolgten unter Laborbedingungen ohne Rückholfeder

## Special development

Sie wollen diesen Standardmagneten abändern (z. B. Abmessungen, Kräfte, usw …) dann senden Sie uns einfach dieses Formular: Checkliste (PDF, 390 kB)

RED MAGNETICS

Intertec Components GmbH
Munich Airport Office
Lilienthalstraße 17 a
85399 Hallbergmoos · Germany

Phone: +49 811-996799-65
Fax: +49 811-996799-20
service@red-magnetics.com
www.red-magnetics.com

# ITS-LZ 1642-Z

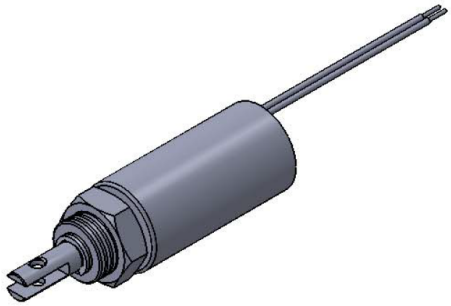

## Description

Durch Ihre geschlossene Bauform haben diese einen höheren Wirkungsgrad als Bügelmagnete.

**Stroke:** 9,0-16,0 mm
**Weight:** 47 g

## Coil Data

| | | | |
|---|---|---|---|
| **Duty (%)** | 100 | 50 | 25 |
| **Power Drain (Watt)** | 5,50 | 11,00 | 22,00 |
| **Max. Duty (Seconds)** | ∞ | 150 | 75 |

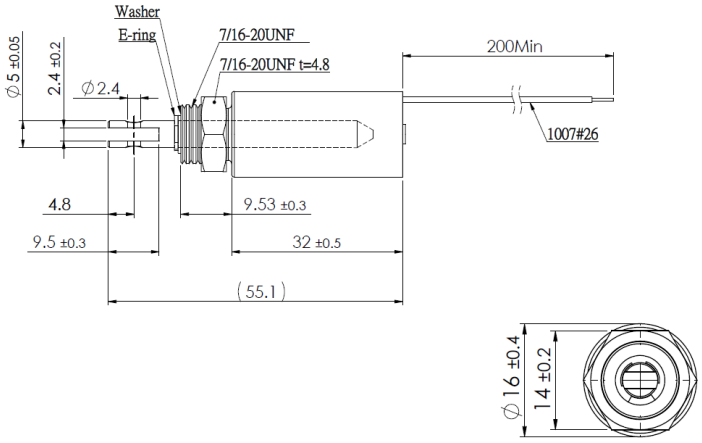


## Solenoid Layout

**Voltage:**
6 VDC (standard)
12 VDC (standard)
24 VDC (standard)
other voltages on request

## Special development

Sie wollen diesen Standardmagneten abändern (z. B. Abmessungen, Kräfte, usw …) dann senden Sie uns einfach dieses Formular: Checkliste (PDF, 390 kB)

## Force-stroke-diagram (N/mm)

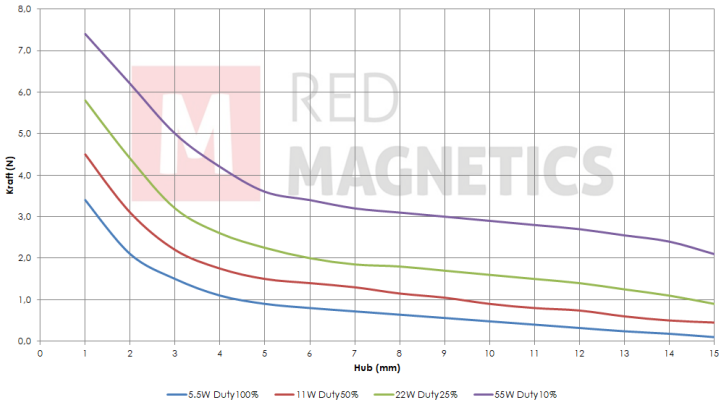


Messungen erfolgten unter Laborbedingungen ohne Rückholfeder

RED MAGNETICS

Intertec Components GmbH
Munich Airport Office
Lilienthalstraße 17 a
85399 Hallbergmoos · Germany

Phone: +49 811-996799-65
Fax: +49 811-996799-20
service@red-magnetics.com
www.red-magnetics.com

# ITS-LZ 1949-D

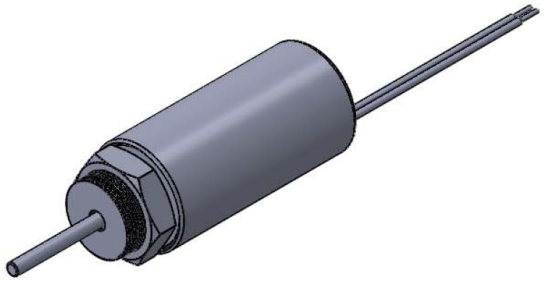

## Description

Durch Ihre geschlossene Bauform haben diese einen höheren Wirkungsgrad als Bügelmagnete.

**Stroke:** 10,0-18,0 mm
**Weight:** 81 g

## Coil Data

| | | | |
|---|---|---|---|
| **Duty (%)** | 100 | 50 | 25 |
| **Power Drain (Watt)** | 7,00 | 14,00 | 28,00 |
| **Max. Duty (Seconds)** | ∞ | 150 | 75 |

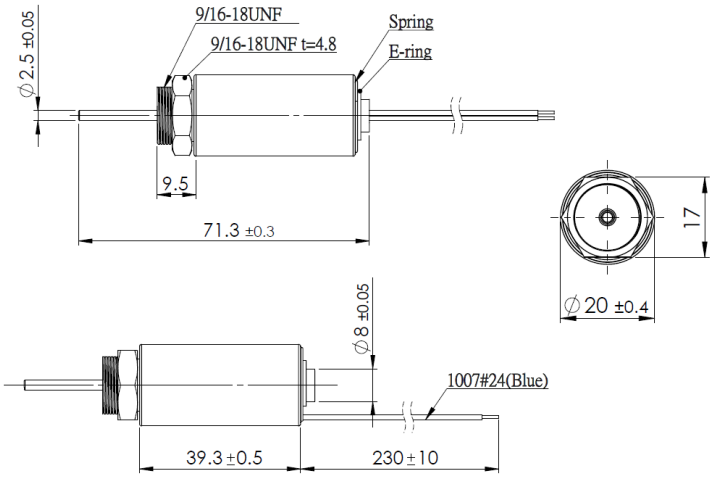


## Solenoid Layout

**Voltage:**
6 VDC (standard)
12 VDC (standard)
24 VDC (standard)
other voltages on request

## Force-stroke-diagram (N/mm)

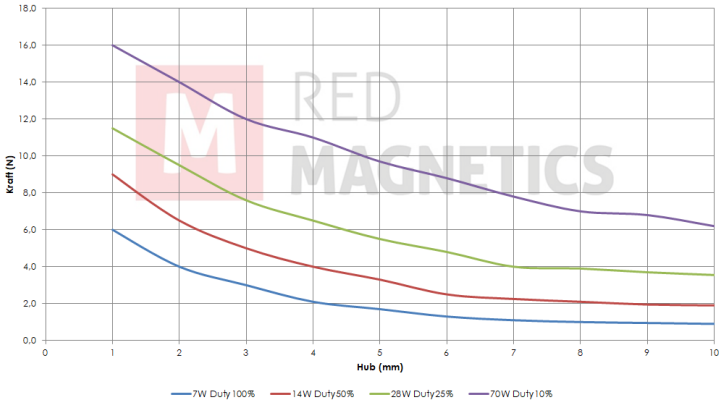


Messungen erfolgten unter Laborbedingungen ohne Rückholfeder

## Special development

Sie wollen diesen Standardmagneten abändern (z. B. Abmessungen, Kräfte, usw …) dann senden Sie uns einfach dieses Formular: Checkliste (PDF, 390 kB)

RED MAGNETICS

Intertec Components GmbH
Munich Airport Office
Lilienthalstraße 17 a
85399 Hallbergmoos · Germany

Phone: +49 811-996799-65
Fax: +49 811-996799-20
service@red-magnetics.com
www.red-magnetics.com

# ITS-LZ 1949-Z

## Description

Durch Ihre geschlossene Bauform haben diese einen höheren Wirkungsgrad als Bügelmagnete.

**Stroke:** 10,0-18,0 mm
**Weight:** 81 g

## Coil Data

| | | | |
|---|---|---|---|
| **Duty (%)** | 100 | 50 | 25 |
| **Power Drain (Watt)** | 7,00 | 14,00 | 28,00 |
| **Max. Duty (Seconds)** | ∞ | 150 | 75 |

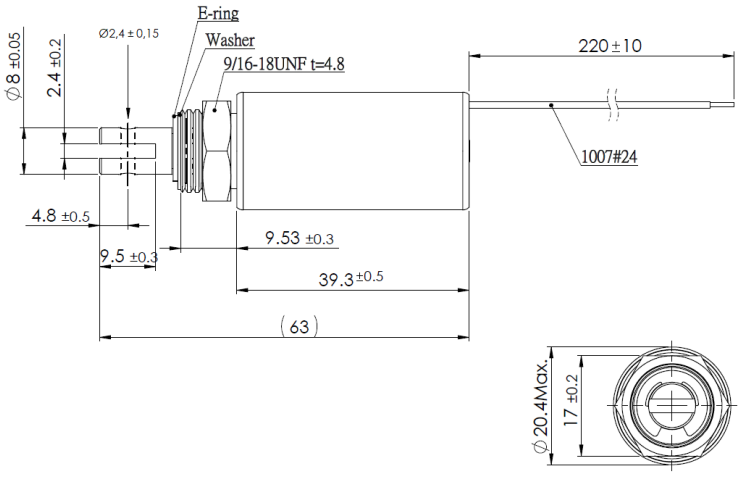


## Solenoid Layout

**Voltage:**
6 VDC (standard)
12 VDC (standard)
24 VDC (standard)
other voltages on request

## Force-stroke-diagram (N/mm)

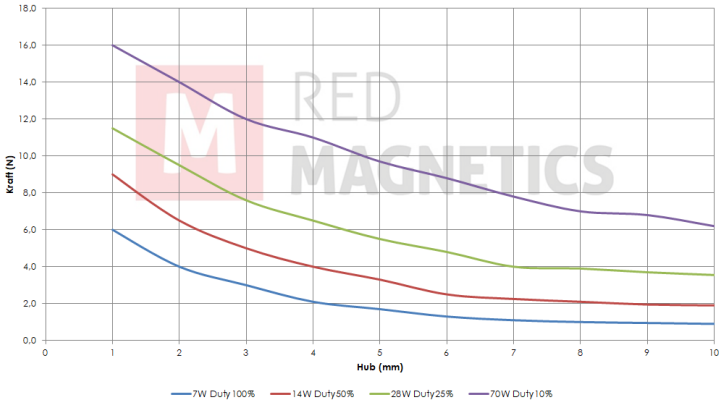


Messungen erfolgten unter Laborbedingungen ohne Rückholfeder

## Special development

Sie wollen diesen Standardmagneten abändern (z. B. Abmessungen, Kräfte, usw …) dann senden Sie uns einfach dieses Formular: Checkliste (PDF, 390 kB)

RED MAGNETICS

Intertec Components GmbH
Munich Airport Office
Lilienthalstraße 17 a
85399 Hallbergmoos · Germany

Phone: +49 811-996799-65
Fax: +49 811-996799-20
service@red-magnetics.com
www.red-magnetics.com

# ITS-LZ 2560-D

## Description

Durch Ihre geschlossene Bauform haben diese einen höheren Wirkungsgrad als Bügelmagnete.

**Stroke:** 17-25 mm
**Weight:** 181 g

## Coil Data

| | | | |
|---|---|---|---|
| **Duty (%)** | 100 | 50 | 25 |
| **Power Drain (Watt)** | 10,00 | 20,00 | 40,00 |
| **Max. Duty (Seconds)** | ∞ | 150 | 75 |

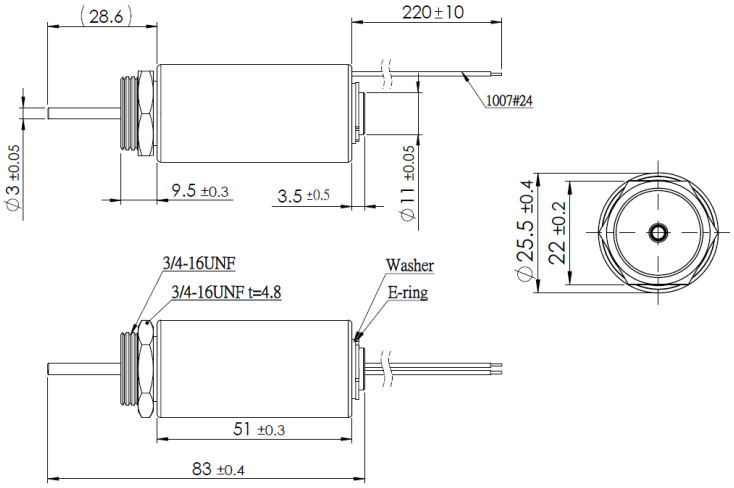


## Solenoid Layout

**Voltage:**
6 VDC (standard)
12 VDC (standard)
24 VDC (standard)
other voltages on request

## Force-stroke-diagram (N/mm)

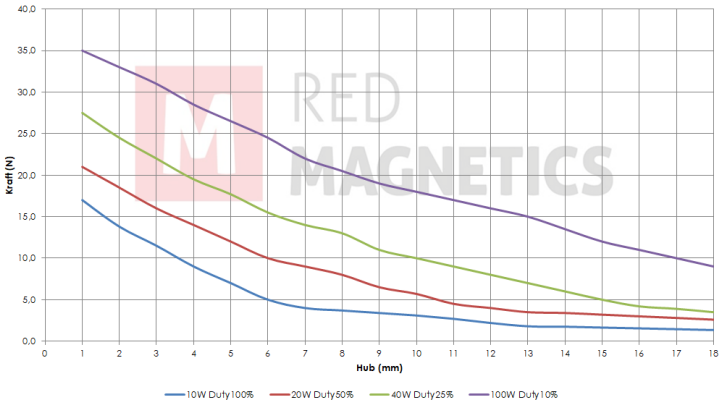


Messungen erfolgten unter Laborbedingungen ohne Rückholfeder

## Special development

Sie wollen diesen Standardmagneten abändern (z. B. Abmessungen, Kräfte, usw …) dann senden Sie uns einfach dieses Formular: Checkliste (PDF, 390 kB)

RED MAGNETICS

Intertec Components GmbH
Munich Airport Office
Lilienthalstraße 17 a
85399 Hallbergmoos · Germany

Phone: +49 811-996799-65
Fax: +49 811-996799-20
service@red-magnetics.com
www.red-magnetics.com

# ITS-LZ 2560-Z

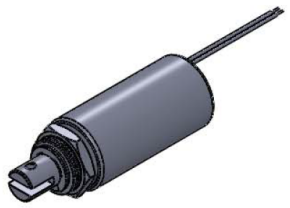

## Description

Durch Ihre geschlossene Bauform haben diese einen höheren Wirkungsgrad als Bügelmagnete.

**Stroke:** 17-25 mm
**Weight:** 181 g

## Coil Data

| | | | |
|---|---|---|---|
| **Duty (%)** | 100 | 50 | 25 |
| **Power Drain (Watt)** | 10,00 | 20,00 | 40,00 |
| **Max. Duty (Seconds)** | ∞ | 150 | 75 |

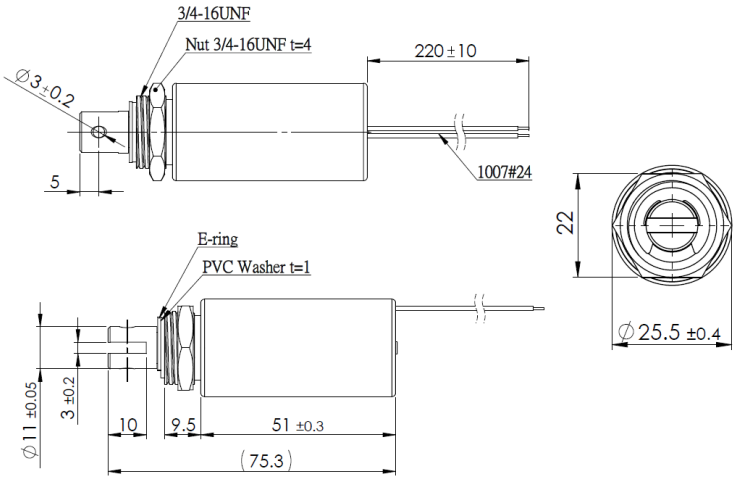


## Solenoid Layout

**Voltage:**
6 VDC (standard)
12 VDC (standard)
24 VDC (standard)
other voltages on request

## Force-stroke-diagram (N/mm)

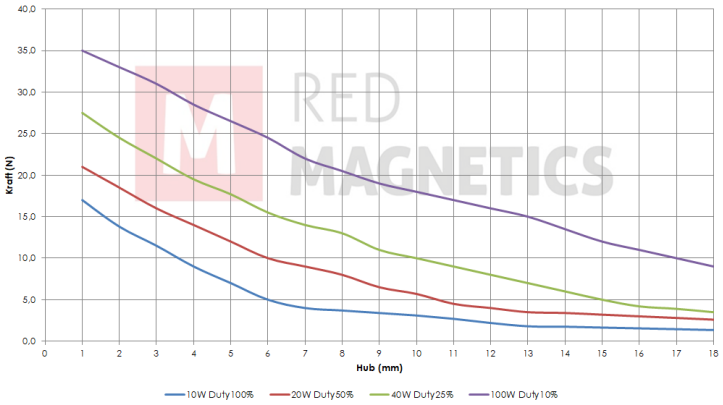


Messungen erfolgten unter Laborbedingungen ohne Rückholfeder

## Special development

Sie wollen diesen Standardmagneten abändern (z. B. Abmessungen, Kräfte, usw …) dann senden Sie uns einfach dieses Formular: Checkliste (PDF, 390 kB)

RED MAGNETICS

Intertec Components GmbH
Munich Airport Office
Lilienthalstraße 17 a
85399 Hallbergmoos · Germany

Phone: +49 811-996799-65
Fax: +49 811-996799-20
service@red-magnetics.com
www.red-magnetics.com

# ITS-LZ 3263-D

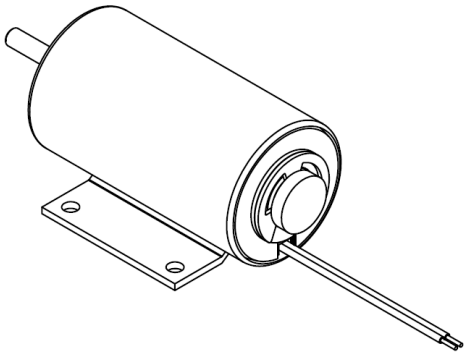

## Description

Durch Ihre geschlossene Bauform haben diese einen höheren Wirkungsgrad als Bügelmagnete.

**Stroke:** 20-25 mm
**Weight:** 295 g

## Coil Data

| | | | |
|---|---|---|---|
| **Duty (%)** | 100 | 50 | 25 |
| **Power Drain (Watt)** | 12,96 | 25,96 | 51,84 |
| **Max. Duty (Seconds)** | ∞ | 150 | 75 |

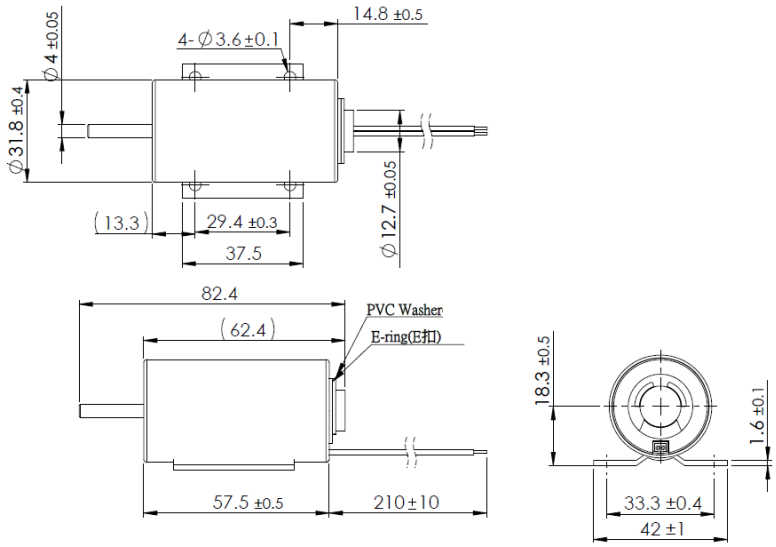


## Solenoid Layout

**Voltage:**
6 VDC (standard)
12 VDC (standard)
24 VDC (standard)
other voltages on request

## Force-stroke-diagram (N/mm)

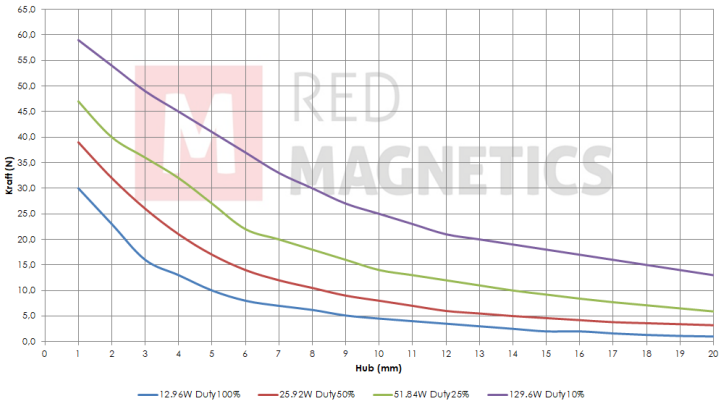


Messungen erfolgten unter Laborbedingungen ohne Rückholfeder

## Special development

Sie wollen diesen Standardmagneten abändern (z. B. Abmessungen, Kräfte, usw …) dann senden Sie uns einfach dieses Formular: Checkliste (PDF, 390 kB)

RED MAGNETICS

Intertec Components GmbH
Munich Airport Office
Lilienthalstraße 17 a
85399 Hallbergmoos · Germany

Phone: +49 811-996799-65
Fax: +49 811-996799-20
service@red-magnetics.com
www.red-magnetics.com

# ITS-LZ 3263-Z

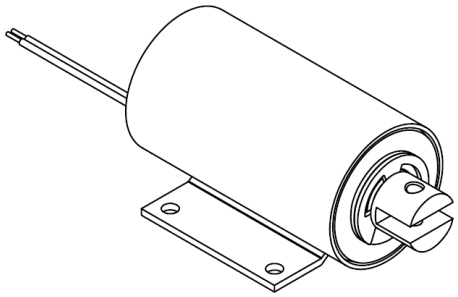

## Description

Durch Ihre geschlossene Bauform haben diese einen höheren Wirkungsgrad als Bügelmagnete.

**Stroke:** 20-25 mm
**Weight:** 295 g

## Coil Data

| | | | |
|---|---|---|---|
| **Duty (%)** | 100 | 50 | 25 |
| **Power Drain (Watt)** | 12,96 | 25,96 | 51,84 |
| **Max. Duty (Seconds)** | ∞ | 150 | 75 |

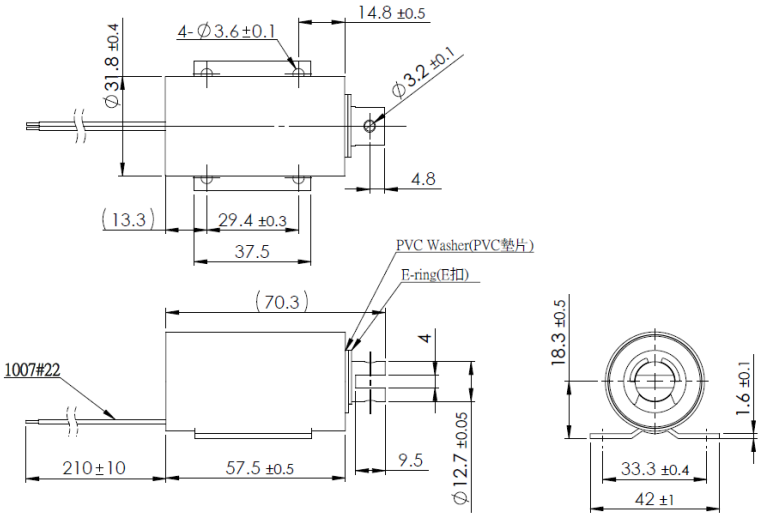


## Solenoid Layout

**Voltage:**
6 VDC (standard)
12 VDC (standard)
24 VDC (standard)
other voltages on request

## Force-stroke-diagram (N/mm)

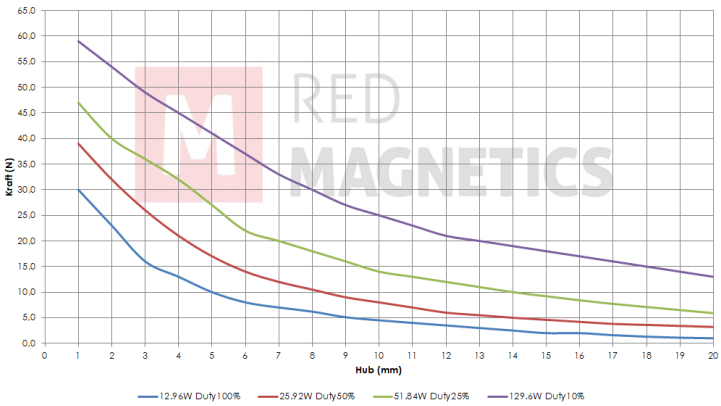


Messungen erfolgten unter Laborbedingungen ohne Rückholfeder

## Special development

Sie wollen diesen Standardmagneten abändern (z. B. Abmessungen, Kräfte, usw …) dann senden Sie uns einfach dieses Formular: Checkliste (PDF, 390 kB)

RED MAGNETICS

Intertec Components GmbH
Munich Airport Office
Lilienthalstraße 17 a
85399 Hallbergmoos · Germany

Phone: +49 811-996799-65
Fax: +49 811-996799-20
service@red-magnetics.com
www.red-magnetics.com

# ITS-LZ 3869-D

## Description

Durch Ihre geschlossene Bauform haben diese einen höheren Wirkungsgrad als Bügelmagnete.

**Stroke:** 20-30 mm
**Weight:** 500 g

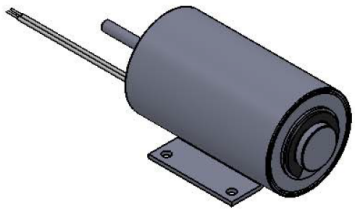

## Coil Data

| **Duty (%)** | 100 | 50 | 25 |
|---|---|---|---|
| **Power Drain (Watt)** | 16,80 | 33,60 | 67,20 |
| **Max. Duty (Seconds)** | ∞ | 150 | 75 |

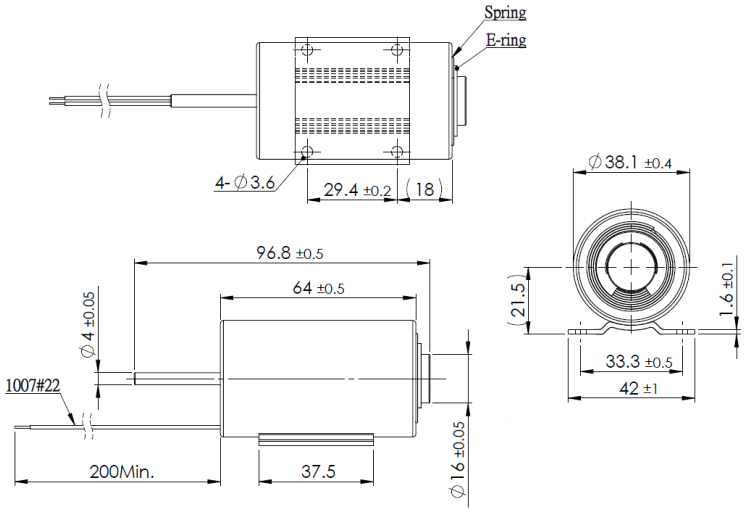


## Solenoid Layout

**Voltage:**
6 VDC (standard)
12 VDC (standard)
24 VDC (standard)
other voltages on request

## Force-stroke-diagram (N/mm)

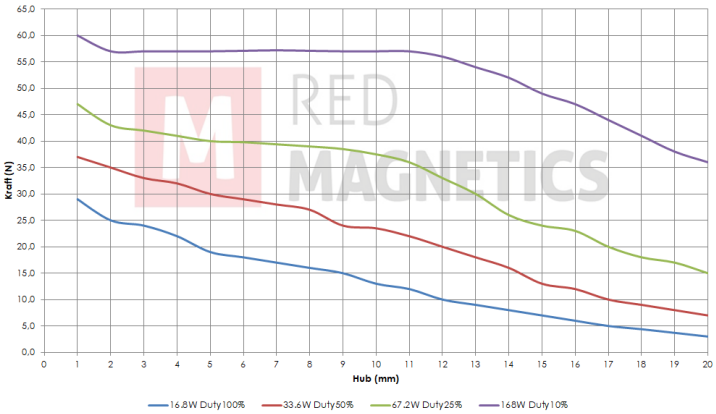


Messungen erfolgten unter Laborbedingungen ohne Rückholfeder

## Special development

Sie wollen diesen Standardmagneten abändern (z. B. Abmessungen, Kräfte, usw …) dann senden Sie uns einfach dieses Formular: Checkliste (PDF, 390 kB)

RED MAGNETICS

Intertec Components GmbH
Munich Airport Office
Lilienthalstraße 17 a
85399 Hallbergmoos · Germany

Phone: +49 811-996799-65
Fax: +49 811-996799-20
service@red-magnetics.com
www.red-magnetics.com

# ITS-LZ 3869-Z

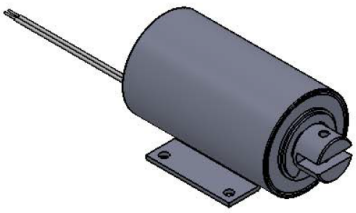

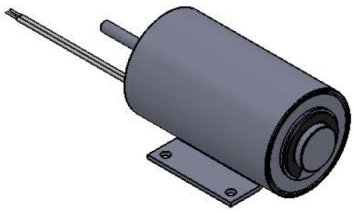

## Description

Durch Ihre geschlossene Bauform haben diese einen höheren Wirkungsgrad als Bügelmagnete.

**Stroke:** 20-30 mm
**Weight:** 500 g

## Coil Data

| | | | |
|---|---|---|---|
| **Duty (%)** | 100 | 50 | 25 |
| **Power Drain (Watt)** | 16,80 | 33,60 | 67,20 |
| **Max. Duty (Seconds)** | ∞ | 150 | 75 |

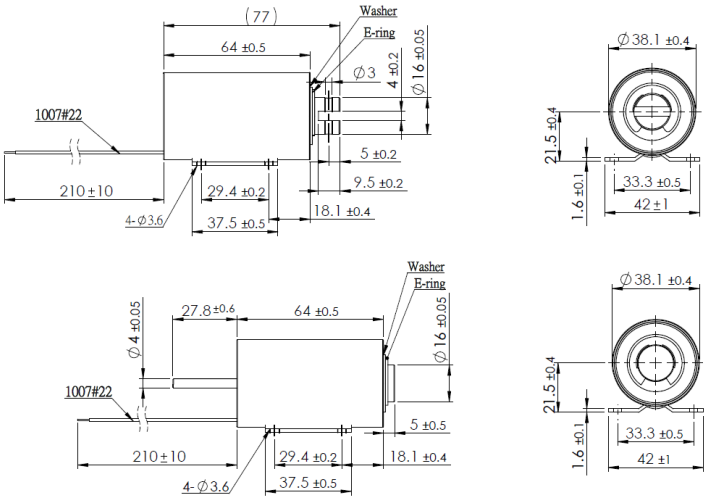


## Solenoid Layout

**Voltage:**
6 VDC (standard)
12 VDC (standard)
24 VDC (standard)
other voltages on request

## Force-stroke-diagram (N/mm)

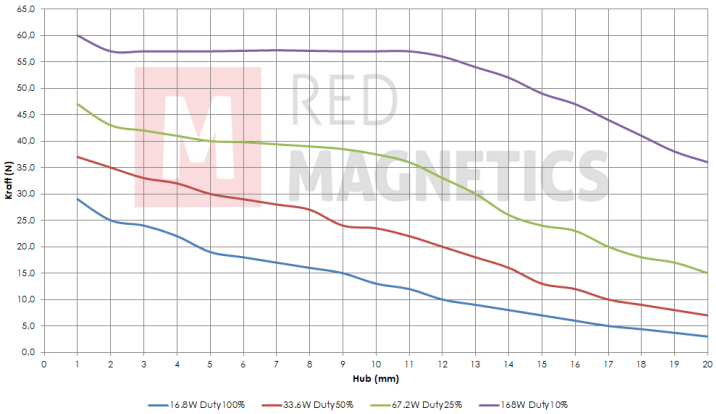


Messungen erfolgten unter Laborbedingungen ohne Rückholfeder

## Special development

Sie wollen diesen Standardmagneten abändern (z. B. Abmessungen, Kräfte, usw …) dann senden Sie uns einfach dieses Formular: Checkliste (PDF, 390 kB)

RED MAGNETICS

Intertec Components GmbH
Munich Airport Office
Lilienthalstraße 17 a
85399 Hallbergmoos · Germany

Phone: +49 811-996799-65
Fax: +49 811-996799-20
service@red-magnetics.com
www.red-magnetics.com

# ITS-MS-2015

## Description

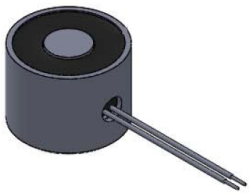

An electromagnet is a core of magnetic material (such as iron) surrounded by a coil of wire through which an electric current is passed to magnetize the core.

**Weight:** 25 g
**Haltekraft:** 20 N
**Anzugsplattendicke:** 2 mm

## Coil Data

| | | | |
|---|---|---|---|
| **Duty (%)** | 100 | – | – |
| **Power Drain (Watt)** | 2 | – | – |
| **Max. Duty (Seconds)** | ∞ | – | – |

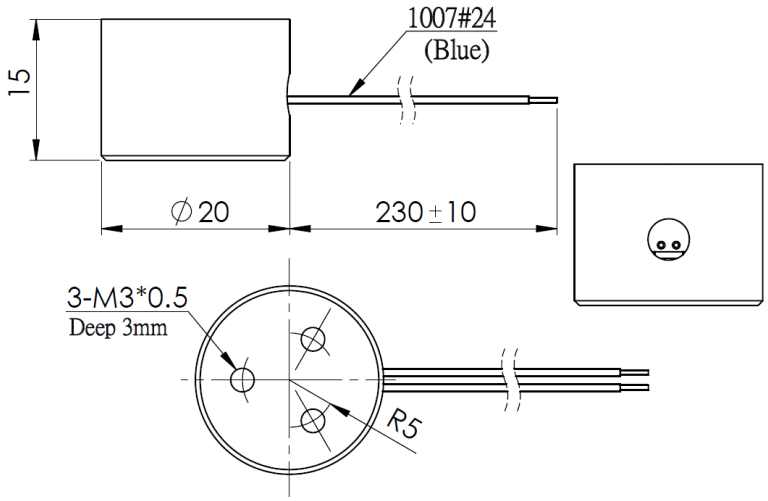


## Solenoid Layout

**Voltage:**
12 VDC (standard)
24 VDC (standard)
other voltages on request

## Special development

Sie wollen diesen Standardmagneten abändern (z. B. Abmessungen, Kräfte, usw …) dann senden Sie uns einfach dieses Formular: Checkliste (PDF, 390 kB)

RED MAGNETICS

Intertec Components GmbH
Munich Airport Office
Lilienthalstraße 17 a
85399 Hallbergmoos · Germany

Phone: +49 811-996799-65
Fax: +49 811-996799-20
service@red-magnetics.com
www.red-magnetics.com

# ITS-MS-2520

## Description

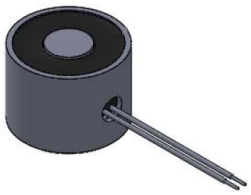

An electromagnet is a core of magnetic material (such as iron) surrounded by a coil of wire through which an electric current is passed to magnetize the core.

**Weight:** 50 g
**Haltekraft:** 60 N
**Anzugsplattendicke:** 2,5 mm

## Coil Data

| | | | |
|---|---|---|---|
| **Duty (%)** | 100 | – | – |
| **Power Drain (Watt)** | 4 | – | – |
| **Max. Duty (Seconds)** | ∞ | – | – |

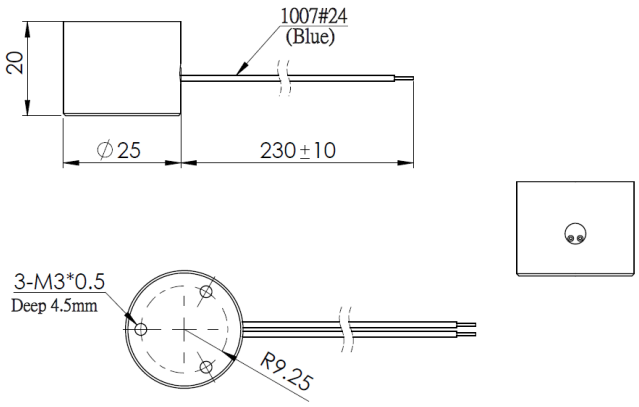


## Solenoid Layout

**Voltage:**
12 VDC (standard)
24 VDC (standard)
other voltages on request

## Special development

Sie wollen diesen Standardmagneten abändern (z. B. Abmessungen, Kräfte, usw …) dann senden Sie uns einfach dieses Formular: Checkliste (PDF, 390 kB)

RED MAGNETICS

Intertec Components GmbH
Munich Airport Office
Lilienthalstraße 17 a
85399 Hallbergmoos · Germany

Phone: +49 811-996799-65
Fax: +49 811-996799-20
service@red-magnetics.com
www.red-magnetics.com

# ITS-MS-3025

## Description

An electromagnet is a core of magnetic material (such as iron) surrounded by a coil of wire through which an electric current is passed to magnetize the core.

**Weight:** 130 g
**Haltekraft:** 100 N
**Anzugsplattendicke:** 3,5 mm

## Coil Data

| | | | |
|---|---|---|---|
| **Duty (%)** | 100 | – | – |
| **Power Drain (Watt)** | 3,8 | – | – |
| **Max. Duty (Seconds)** | ∞ | – | – |

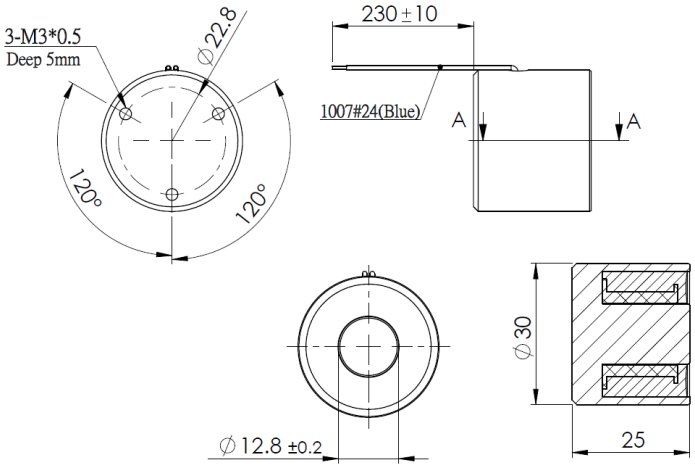


## Solenoid Layout

**Voltage:**
12 VDC (standard)
24 VDC (standard)
other voltages on request

## Special development

Sie wollen diesen Standardmagneten abändern (z. B. Abmessungen, Kräfte, usw …) dann senden Sie uns einfach dieses Formular: Checkliste (PDF, 390 kB)

RED MAGNETICS

Intertec Components GmbH
Munich Airport Office
Lilienthalstraße 17 a
85399 Hallbergmoos · Germany

Phone: +49 811-996799-65
Fax: +49 811-996799-20
service@red-magnetics.com
www.red-magnetics.com

# ITS-MS-4027

## Description

An electromagnet is a core of magnetic material (such as iron) surrounded by a coil of wire through which an electric current is passed to magnetize the core.

**Weight:** 230 g
**Haltekraft:** 200 N
**Anzugsplattendicke:** 4,5 mm

## Coil Data

| | | | |
|---|---|---|---|
| **Duty (%)** | 100 | – | – |
| **Power Drain (Watt)** | 6 | – | – |
| **Max. Duty (Seconds)** | ∞ | – | – |

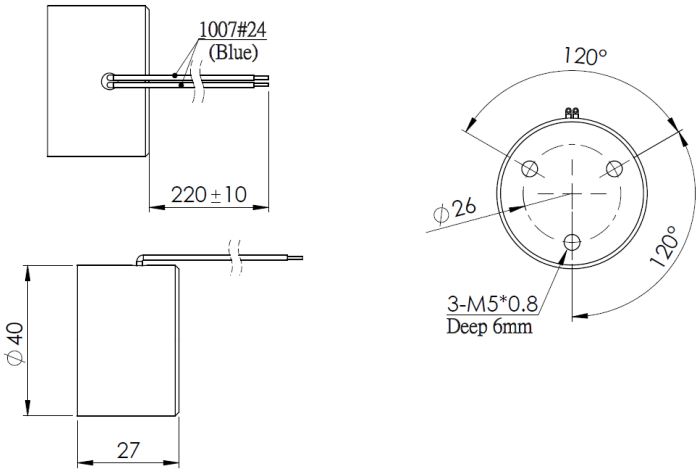


## Solenoid Layout

**Voltage:**
12 VDC (standard)
24 VDC (standard)
other voltages on request

## Special development

Sie wollen diesen Standardmagneten abändern (z. B. Abmessungen, Kräfte, usw …) dann senden Sie uns einfach dieses Formular: Checkliste (PDF, 390 kB)

RED MAGNETICS

Intertec Components GmbH
Munich Airport Office
Lilienthalstraße 17 a
85399 Hallbergmoos · Germany

Phone: +49 811-996799-65
Fax: +49 811-996799-20
service@red-magnetics.com
www.red-magnetics.com

# ITS-MS-5030

## Description

An electromagnet is a core of magnetic material (such as iron) surrounded by a coil of wire through which an electric current is passed to magnetize the core.

**Weight:** 350 g
**Haltekraft:** 400 N
**Anzugsplattendicke:** 5 mm

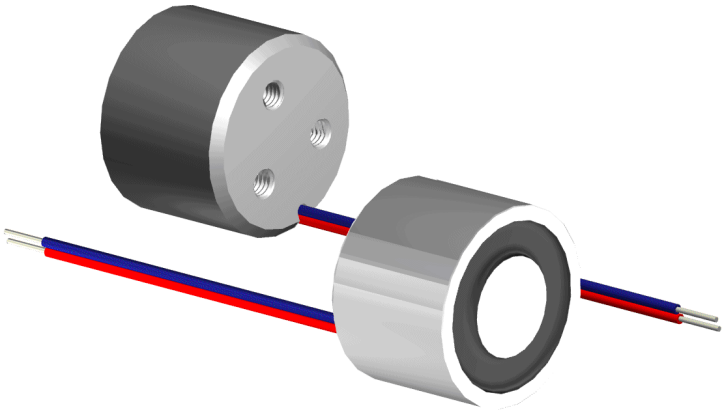

## Coil Data

| | | | |
|---|---|---|---|
| **Duty (%)** | 100 | – | – |
| **Power Drain (Watt)** | 8 | – | – |
| **Max. Duty (Seconds)** | ∞ | – | – |

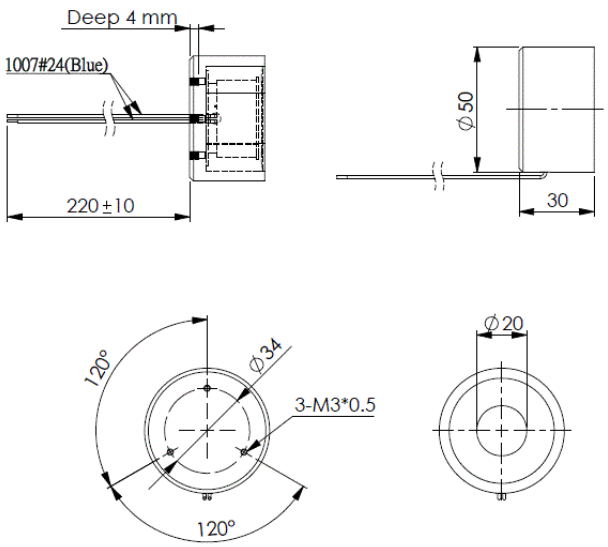


## Solenoid Layout

**Voltage:**
12 VDC (standard)
24 VDC (standard)
other voltages on request

## Special development

Sie wollen diesen Standardmagneten abändern (z. B. Abmessungen, Kräfte, usw …) dann senden Sie uns einfach dieses Formular: Checkliste (PDF, 390 kB)

RED MAGNETICS

Intertec Components GmbH
Munich Airport Office
Lilienthalstraße 17 a
85399 Hallbergmoos · Germany

Phone: +49 811-996799-65
Fax: +49 811-996799-20
service@red-magnetics.com
www.red-magnetics.com

# ITS-MS-5537

## Description

An electromagnet is a core of magnetic material (such as iron) surrounded by a coil of wire through which an electric current is passed to magnetize the core.

**Weight:** 550 g
**Haltekraft:** 700 N
**Anzugsplattendicke:** 7 mm

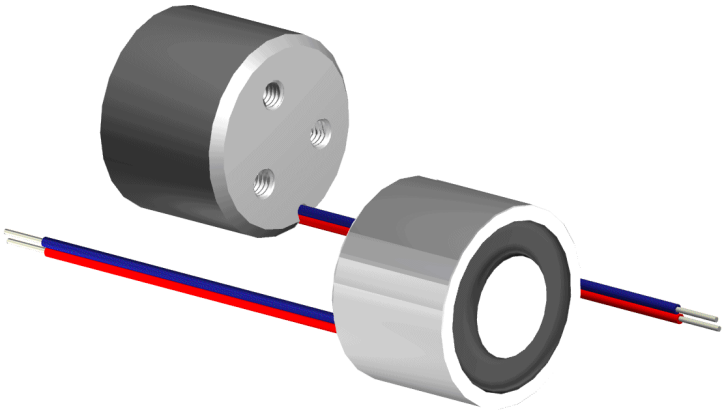

## Coil Data

| | | | |
|---|---|---|---|
| **Duty (%)** | 100 | – | – |
| **Power Drain (Watt)** | 10 | – | – |
| **Max. Duty (Seconds)** | ∞ | – | – |

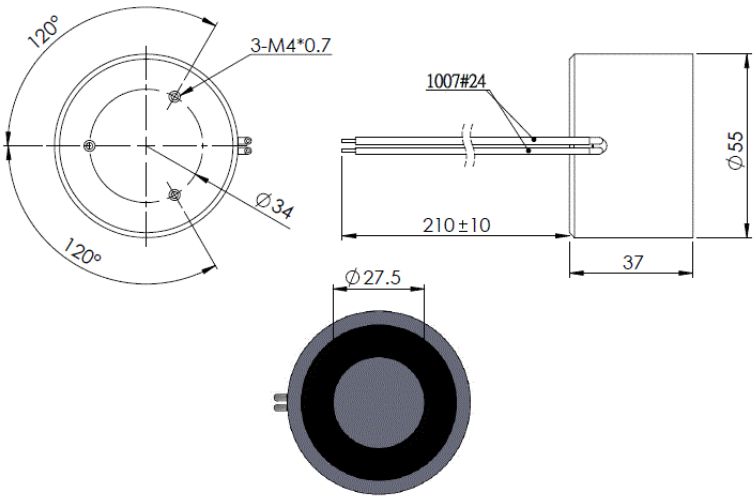


## Solenoid Layout

**Voltage:**
12 VDC (standard)
24 VDC (standard)
other voltages on request

## Special development

Sie wollen diesen Standardmagneten abändern (z. B. Abmessungen, Kräfte, usw …) dann senden Sie uns einfach dieses Formular: Checkliste (PDF, 390 kB)

RED MAGNETICS

Intertec Components GmbH
Munich Airport Office
Lilienthalstraße 17 a
85399 Hallbergmoos · Germany

Phone: +49 811-996799-65
Fax: +49 811-996799-20
service@red-magnetics.com
www.red-magnetics.com

# ITS-MS-7040

## Description

An electromagnet is a core of magnetic material (such as iron) surrounded by a coil of wire through which an electric current is passed to magnetize the core.

**Weight:** 800 g
**Haltekraft:** 1200 N
**Anzugsplattendicke:** 7 mm

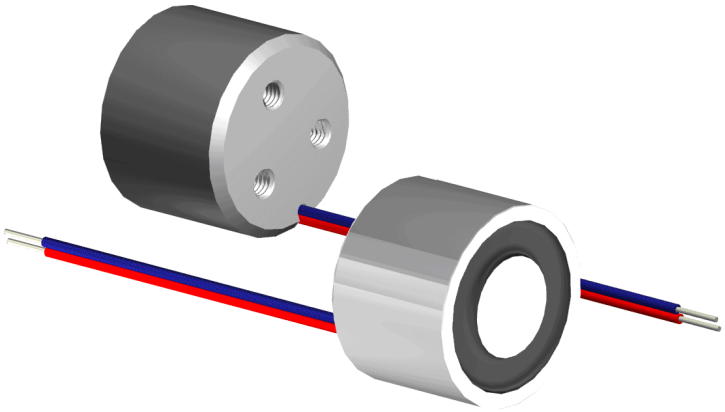

## Coil Data

| | | | |
|---|---|---|---|
| **Duty (%)** | 100 | – | – |
| **Power Drain (Watt)** | 24 | – | – |
| **Max. Duty (Seconds)** | ∞ | – | – |

## Solenoid Layout

**Voltage:**
12 VDC (standard)
24 VDC (standard)
other voltages on request

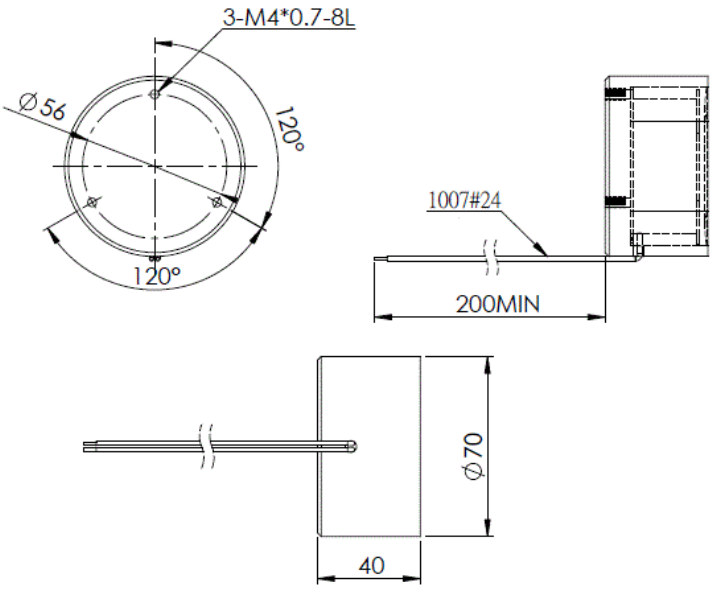


## Special development

Sie wollen diesen Standardmagneten abändern (z. B. Abmessungen, Kräfte, usw …) dann senden Sie uns einfach dieses Formular: Checkliste (PDF, 390 kB)

RED MAGNETICS

Intertec Components GmbH
Munich Airport Office
Lilienthalstraße 17 a
85399 Hallbergmoos · Germany

Phone: +49 811-996799-65
Fax: +49 811-996799-20
service@red-magnetics.com
www.red-magnetics.com

# ITS-MSM-0605

## Description

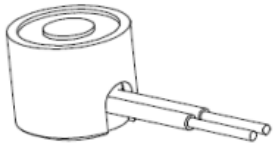

This very small electromagnet has a coil that provides 100% duty cyle at 9V!

**Weight:** 10 g
**Haltekraft:** 1 N
**Anzugsplattendicke:** 1 mm

## Coil Data

| | | | |
|---|---|---|---|
| **Duty (%)** | – | 55 | 15 |
| **Power Drain (Watt)** | – | 0,5 | 3,2 |
| **Max. Duty (Seconds)** | – | 165 | 45 |

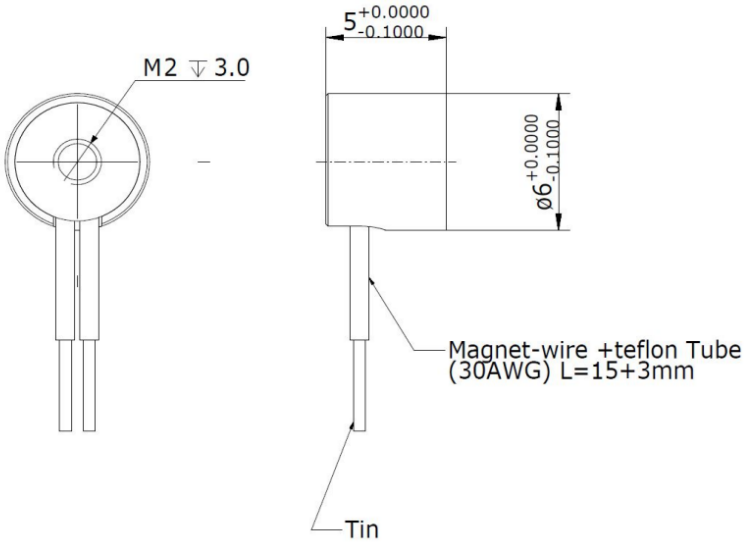


## Solenoid Layout

**Voltage:**
12 VDC (standard)
24 VDC (standard)
other voltages on request

## Special development

Sie wollen diesen Standardmagneten abändern (z. B. Abmessungen, Kräfte, usw …) dann senden Sie uns einfach dieses Formular: Checkliste (PDF, 390 kB)

RED MAGNETICS

Intertec Components GmbH
Munich Airport Office
Lilienthalstraße 17 a
85399 Hallbergmoos · Germany

Phone: +49 811-996799-65
Fax: +49 811-996799-20
service@red-magnetics.com
www.red-magnetics.com

# ITS-MSM-1010

## Description

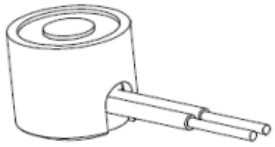

An electromagnet is a core of magnetic material (such as iron) surrounded by a coil of wire through which an electric current is passed to magnetize the core.

**Weight:** 20 g
**Haltekraft:** 3 N
**Anzugsplattendicke:** 1 mm

## Coil Data

| | | | |
|---|---|---|---|
| **Duty (%)** | 100 | – | – |
| **Power Drain (Watt)** | 1 | – | – |
| **Max. Duty (Seconds)** | ∞ | – | – |

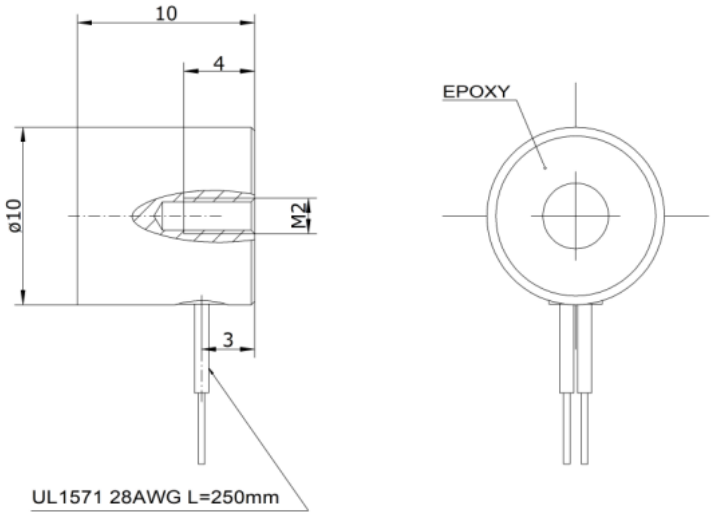


## Solenoid Layout

**Voltage:**
12 VDC (standard)
24 VDC (standard)
other voltages on request

## Special development

Sie wollen diesen Standardmagneten abändern (z. B. Abmessungen, Kräfte, usw …) dann senden Sie uns einfach dieses Formular: Checkliste (PDF, 390 kB)

RED MAGNETICS

Intertec Components GmbH
Munich Airport Office
Lilienthalstraße 17 a
85399 Hallbergmoos · Germany

Phone: +49 811-996799-65
Fax: +49 811-996799-20
service@red-magnetics.com
www.red-magnetics.com

# ITS-MSM-1212

## Description

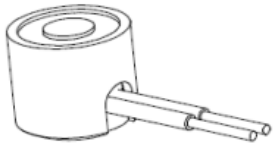

An electromagnet is a core of magnetic material (such as iron) surrounded by a coil of wire through which an electric current is passed to magnetize the core.

**Weight:** 20 g
**Haltekraft:** 10 N
**Anzugsplattendicke:** 1,5 mm

## Coil Data

| | | | |
|---|---|---|---|
| **Duty (%)** | 100 | – | – |
| **Power Drain (Watt)** | 1 | – | – |
| **Max. Duty (Seconds)** | ∞ | – | – |

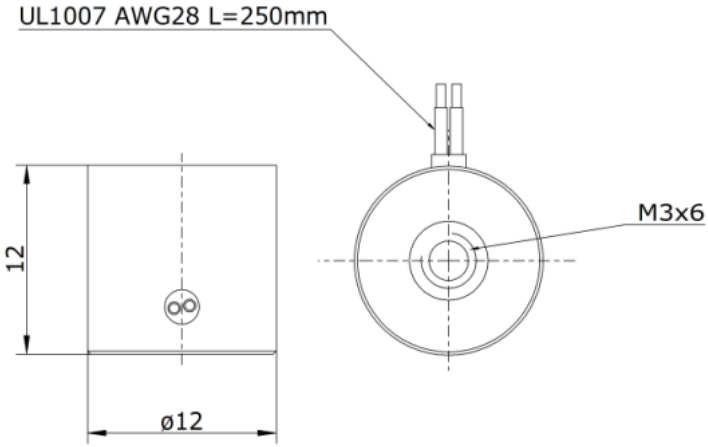


## Solenoid Layout

## Special development

Sie wollen diesen Standardmagneten abändern (z. B. Abmessungen, Kräfte, usw …) dann senden Sie uns einfach dieses Formular: Checkliste (PDF, 390 kB)

RED MAGNETICS

Intertec Components GmbH
Munich Airport Office
Lilienthalstraße 17 a
85399 Hallbergmoos · Germany

Phone: +49 811-996799-65
Fax: +49 811-996799-20
service@red-magnetics.com
www.red-magnetics.com

# ITS-MSM-1515

## Description

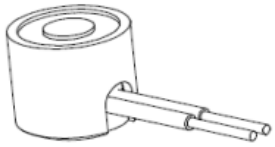

An electromagnet is a core of magnetic material (such as iron) surrounded by a coil of wire through which an electric current is passed to magnetize the core.

**Weight:** 20 g
**Haltekraft:** 20 N
**Anzugsplattendicke:** 2 mm

## Coil Data

| | | | |
|---|---|---|---|
| **Duty (%)** | 100 | – | – |
| **Power Drain (Watt)** | 1,4 | – | – |
| **Max. Duty (Seconds)** | ∞ | – | – |

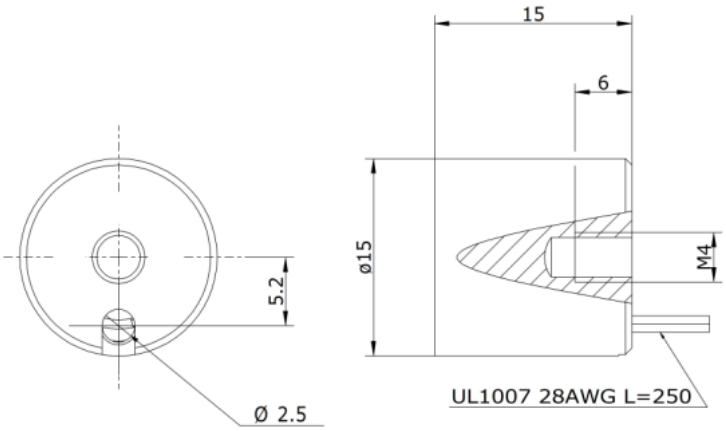


## Solenoid Layout

**Voltage:**
12 VDC (standard)
24 VDC (standard)
other voltages on request

## Special development

Sie wollen diesen Standardmagneten abändern (z. B. Abmessungen, Kräfte, usw …) dann senden Sie uns einfach dieses Formular: Checkliste (PDF, 390 kB)

RED MAGNETICS

Intertec Components GmbH
Munich Airport Office
Lilienthalstraße 17 a
85399 Hallbergmoos · Germany

Phone: +49 811-996799-65
Fax: +49 811-996799-20
service@red-magnetics.com
www.red-magnetics.com

# ITS-MSM-1811

## Description

An electromagnet is a core of magnetic material (such as iron) surrounded by a coil of wire through which an electric current is passed to magnetize the core.

**Weight:** 40 g
**Haltekraft:** 45 N
**Anzugsplattendicke:** 3 mm

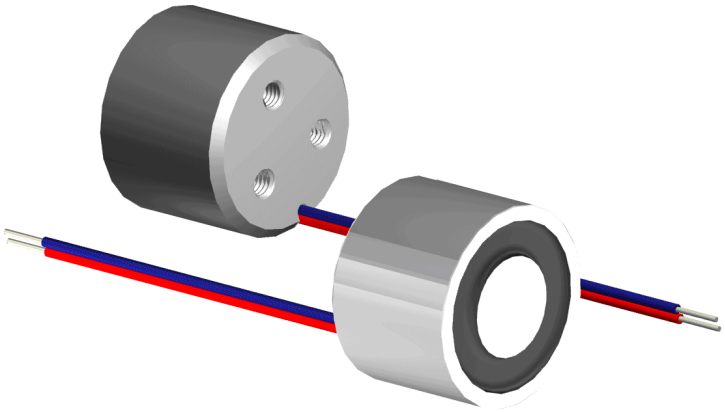

## Coil Data

| | | | |
|---|---|---|---|
| **Duty (%)** | 100 | – | – |
| **Power Drain (Watt)** | 1,4 | – | – |
| **Max. Duty (Seconds)** | ∞ | – | – |

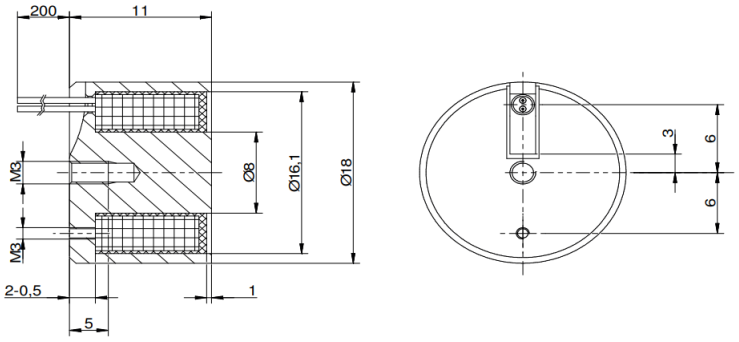


## Solenoid Layout

**Voltage:**
12 VDC (standard)
24 VDC (standard)
other voltages on request

## Special development

Sie wollen diesen Standardmagneten abändern (z. B. Abmessungen, Kräfte, usw …) dann senden Sie uns einfach dieses Formular: Checkliste (PDF, 390 kB)

RED MAGNETICS

Intertec Components GmbH
Munich Airport Office
Lilienthalstraße 17 a
85399 Hallbergmoos · Germany

Phone: +49 811-996799-65
Fax: +49 811-996799-20
service@red-magnetics.com
www.red-magnetics.com

# ITS-MSM-3222

## Description

An electromagnet is a core of magnetic material (such as iron) surrounded by a coil of wire through which an electric current is passed to magnetize the core.

**Weight:** 110 g
**Haltekraft:** 240 N
**Anzugsplattendicke:** 5 mm

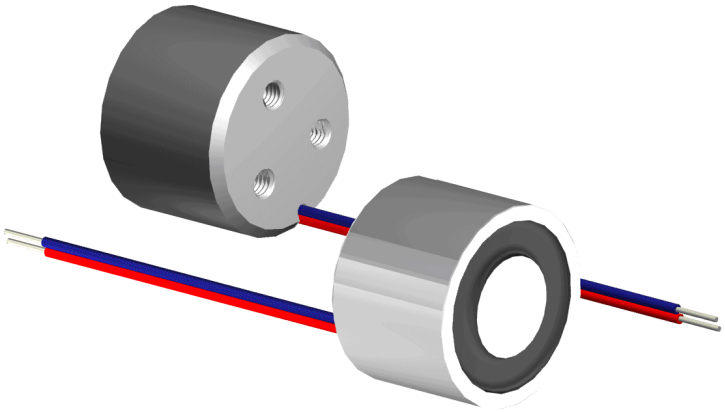

## Coil Data

| | | | |
|---|---|---|---|
| **Duty (%)** | 100 | – | – |
| **Power Drain (Watt)** | 3,6 | – | – |
| **Max. Duty (Seconds)** | ∞ | – | – |

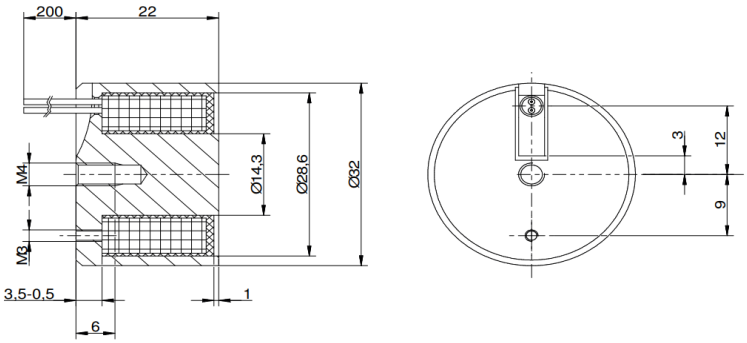


## Solenoid Layout

**Voltage:**
12 VDC (standard)
24 VDC (standard)
other voltages on request

## Special development

Sie wollen diesen Standardmagneten abändern (z. B. Abmessungen, Kräfte, usw …) dann senden Sie uns einfach dieses Formular: Checkliste (PDF, 390 kB)

RED MAGNETICS

Intertec Components GmbH
Munich Airport Office
Lilienthalstraße 17 a
85399 Hallbergmoos · Germany

Phone: +49 811-996799-65
Fax: +49 811-996799-20
service@red-magnetics.com
www.red-magnetics.com

# ITS-MSR-10025

## Description

An electromagnet is a core of magnetic material (such as iron) surrounded by a coil of wire through which an electric current is passed to magnetize the core.

**Weight:** 700 g
**Haltekraft:** 600 N
**Anzugsplattendicke:** 5 mm

## Coil Data

| | | | |
|---|---|---|---|
| **Duty (%)** | 100 | – | – |
| **Power Drain (Watt)** | 7 | – | – |
| **Max. Duty (Seconds)** | ∞ | – | – |

## Solenoid Layout

**Voltage:**
12 VDC (standard)
24 VDC (standard)
other voltages on request

## Special development

Sie wollen diesen Standardmagneten abändern (z. B. Abmessungen, Kräfte, usw …) dann senden Sie uns einfach dieses Formular: Checkliste (PDF, 390 kB)

RED MAGNETICS

Intertec Components GmbH
Munich Airport Office
Lilienthalstraße 17 a
85399 Hallbergmoos · Germany

Phone: +49 811-996799-65
Fax: +49 811-996799-20
service@red-magnetics.com
www.red-magnetics.com

# ITS-MSR-1004035

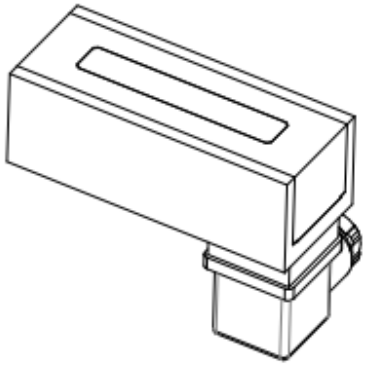

## Description

**Weight:** 880 g
**Haltekraft:** 950 N

## Coil Data

| | | | |
|---|---|---|---|
| **Duty (%)** | 100 | – | – |
| **Power Drain (Watt)** | – | – | – |
| **Max. Duty (Seconds)** | ∞ | – | – |

## Solenoid Layout

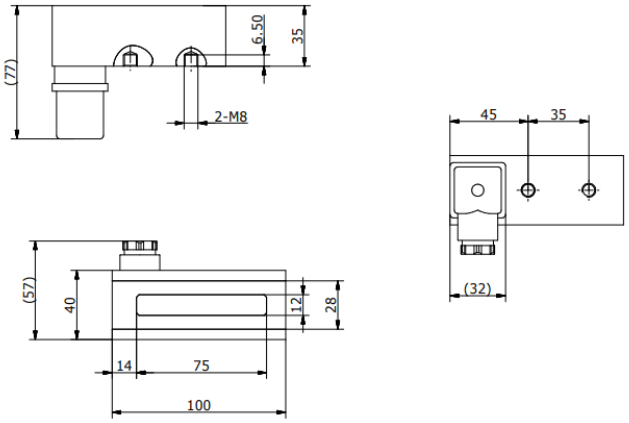


**Voltage:**
12 VDC (standard)
24 VDC (standard)
other voltages on request

## Special development

Sie wollen diesen Standardmagneten abändern (z. B. Abmessungen, Kräfte, usw …) dann senden Sie uns einfach dieses Formular: Checkliste (PDF, 390 kB)

RED MAGNETICS

Intertec Components GmbH
Munich Airport Office
Lilienthalstraße 17 a
85399 Hallbergmoos · Germany

Phone: +49 811-996799-65
Fax: +49 811-996799-20
service@red-magnetics.com
www.red-magnetics.com

# ITS-MSR-1504035

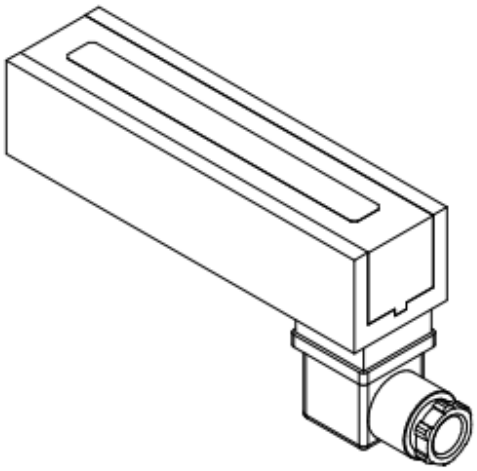

## Description

**Weight:** 1290 g
**Haltekraft:** 1650 N

## Coil Data

| | | | |
|---|---|---|---|
| **Duty (%)** | 100 | – | – |
| **Power Drain (Watt)** | 11 | – | – |
| **Max. Duty (Seconds)** | ∞ | – | – |

## Solenoid Layout

**Voltage:**
12 VDC (standard)
24 VDC (standard)
other voltages on request

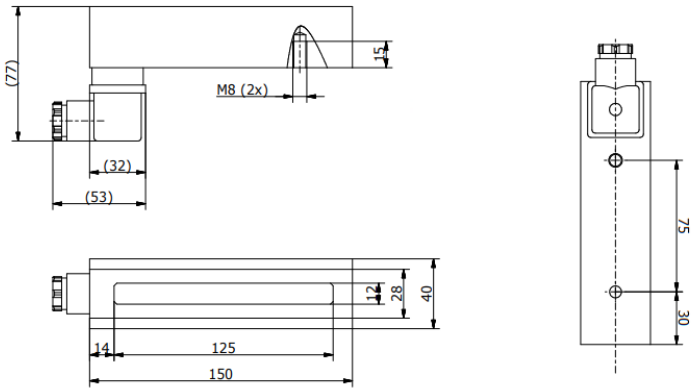


## Special development

Sie wollen diesen Standardmagneten abändern (z. B. Abmessungen, Kräfte, usw …) dann senden Sie uns einfach dieses Formular: Checkliste (PDF, 390 kB)

RED MAGNETICS

Intertec Components GmbH
Munich Airport Office
Lilienthalstraße 17 a
85399 Hallbergmoos · Germany

Phone: +49 811-996799-65
Fax: +49 811-996799-20
service@red-magnetics.com
www.red-magnetics.com

# ITS-MSR-2004035

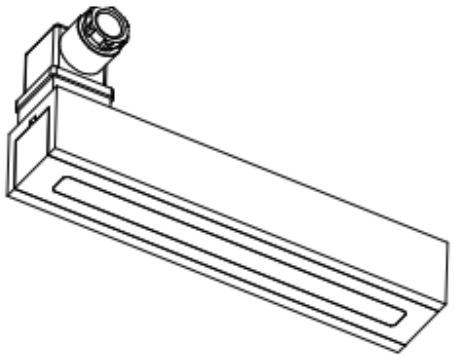

## Description

**Weight:** 1720 g
**Haltekraft:** 2300 N

## Coil Data

| | | | |
|---|---|---|---|
| **Duty (%)** | 100 | – | – |
| **Power Drain (Watt)** | 13 | – | – |
| **Max. Duty (Seconds)** | ∞ | – | – |

## Solenoid Layout

**Voltage:**
12 VDC (standard)
24 VDC (standard)
other voltages on request

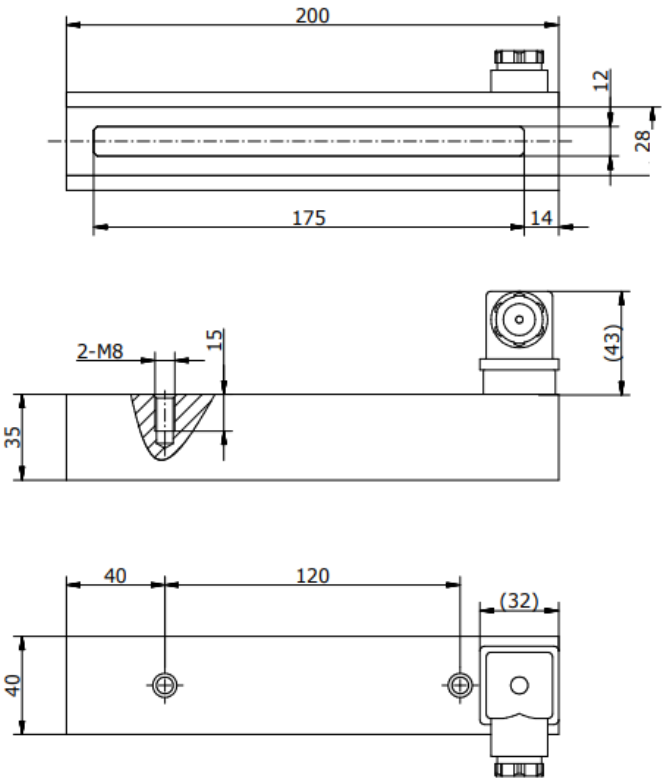


## Special development

Sie wollen diesen Standardmagneten abändern (z. B. Abmessungen, Kräfte, usw …) dann senden Sie uns einfach dieses Formular: Checkliste (PDF, 390 kB)

RED MAGNETICS

Intertec Components GmbH
Munich Airport Office
Lilienthalstraße 17 a
85399 Hallbergmoos · Germany

Phone: +49 811-996799-65
Fax: +49 811-996799-20
service@red-magnetics.com
www.red-magnetics.com

# ITS-MSR-3004035

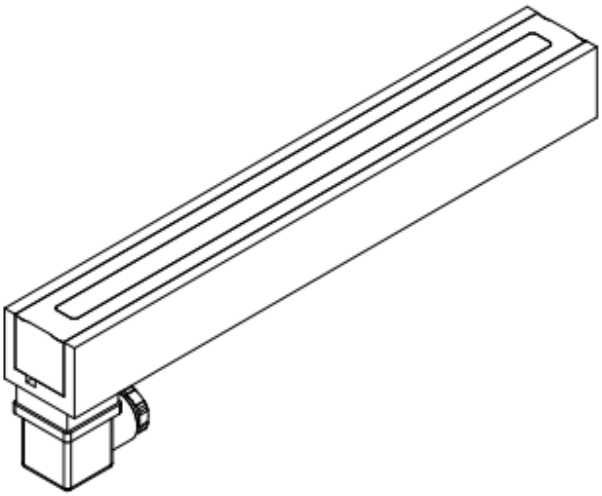

## Description

**Weight:** 3460 g
**Haltekraft:** 4000 N

## Coil Data

| | | | |
|---|---|---|---|
| **Duty (%)** | 100 | – | – |
| **Power Drain (Watt)** | 28 | – | – |
| **Max. Duty (Seconds)** | ∞ | – | – |

## Solenoid Layout

**Voltage:**
12 VDC (standard)
24 VDC (standard)
other voltages on request

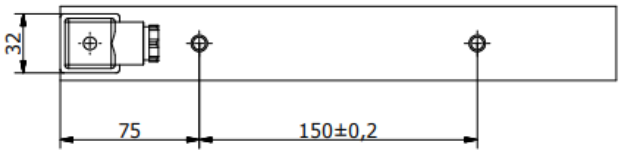


## Special development

Sie wollen diesen Standardmagneten abändern (z. B. Abmessungen, Kräfte, usw …) dann senden Sie uns einfach dieses Formular: Checkliste (PDF, 390 kB)

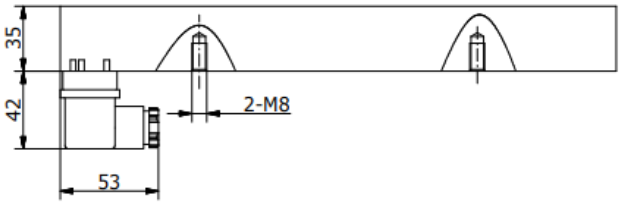


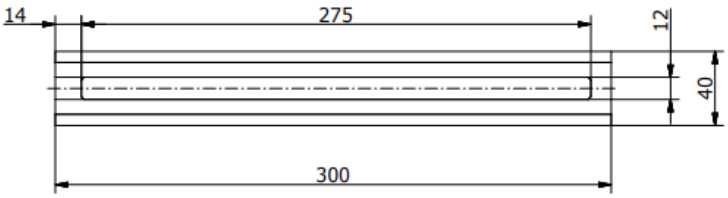


RED MAGNETICS

Intertec Components GmbH
Munich Airport Office
Lilienthalstraße 17 a
85399 Hallbergmoos · Germany

Phone: +49 811-996799-65
Fax: +49 811-996799-20
service@red-magnetics.com
www.red-magnetics.com

# ITS-PE-1010

## Description

Es handelt sich hierbei um hochwertige Haftmagnete, die stromlos ihre Haltekraft via eines Permanentmagneten erzielen. Wie bei allen Elektrohaftmagneten findet keine mechanische Kraftumsetzung statt (im Gegensatz zu den Hubmagneten). Der Magnetismus wird bei Bestromung neutralisiert, indem der bestromte Elektromagnet das Magnetfeld des Permanentmagneten aufhebt.

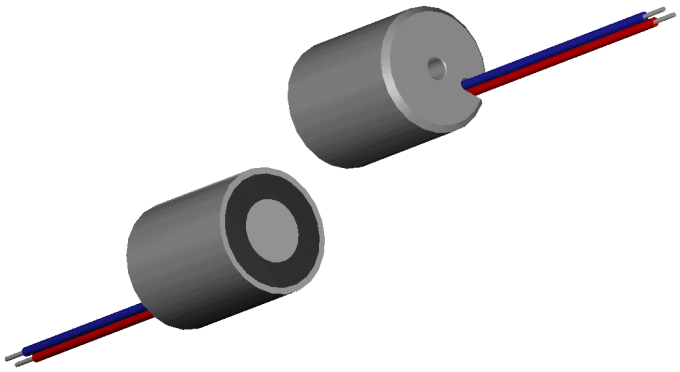

**Weight:** 15 g
**Haltekraft:** 3 N

## Coil Data

| | | | |
|---|---|---|---|
| **Duty (%)** | 10 | – | – |
| **Power Drain (Watt)** | 3 | – | – |
| **Max. Duty (Seconds)** | 30 | – | – |

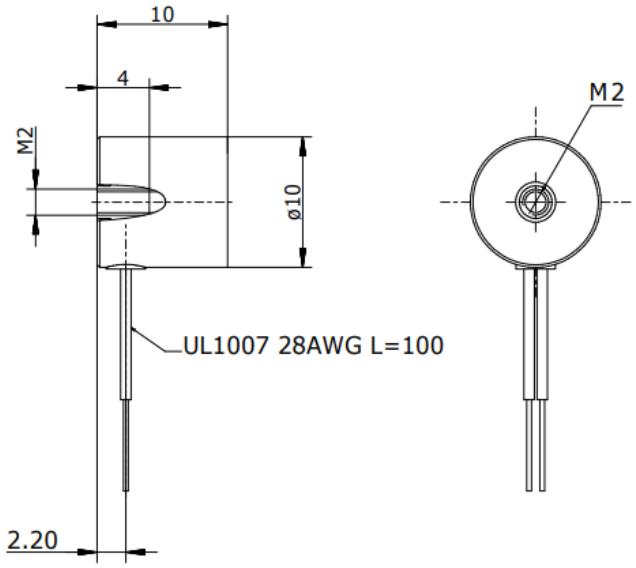


## Solenoid Layout

**Voltage:**
12 VDC (standard)
24 VDC (standard)
other voltages on request

## Special development

Sie wollen diesen Standardmagneten abändern (z. B. Abmessungen, Kräfte, usw …) dann senden Sie uns einfach dieses Formular: Checkliste (PDF, 390 kB)

RED MAGNETICS

Intertec Components GmbH
Munich Airport Office
Lilienthalstraße 17 a
85399 Hallbergmoos · Germany

Phone: +49 811-996799-65
Fax: +49 811-996799-20
service@red-magnetics.com
www.red-magnetics.com

# ITS-PE-1212

## Description

Es handelt sich hierbei um hochwertige Haftmagnete, die stromlos ihre Haltekraft via eines Permanentmagneten erzielen. Wie bei allen Elektrohaftmagneten findet keine mechanische Kraftumsetzung statt (im Gegensatz zu den Hubmagneten). Der Magnetismus wird bei Bestromung neutralisiert, indem der bestromte Elektromagnet das Magnetfeld des Permanentmagneten aufhebt.

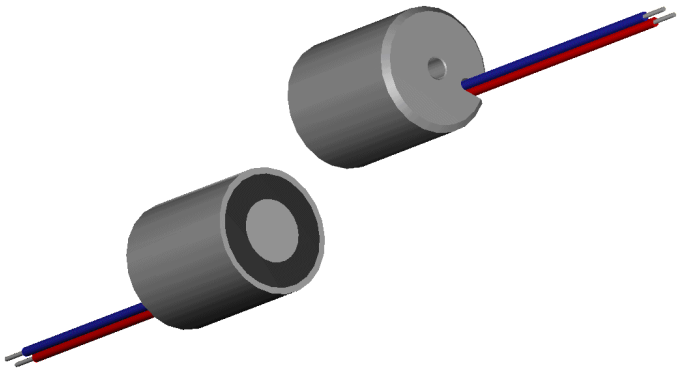

**Weight:** 20 g
**Haltekraft:** 15 N

## Coil Data

| | | | |
|---|---|---|---|
| **Duty (%)** | 10 | – | – |
| **Power Drain (Watt)** | 6 | – | – |
| **Max. Duty (Seconds)** | 30 | – | – |

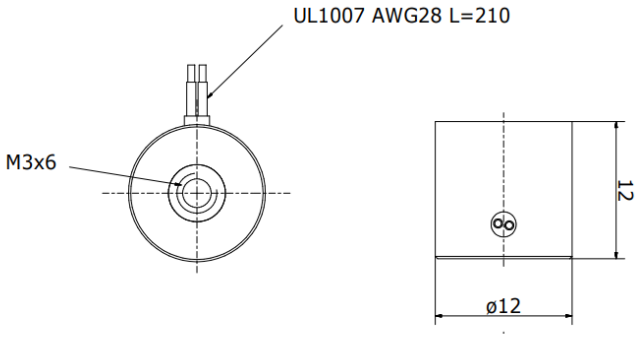


## Solenoid Layout

**Voltage:**
12 VDC (standard)
24 VDC (standard)
other voltages on request

## Special development

Sie wollen diesen Standardmagneten abändern (z. B. Abmessungen, Kräfte, usw …) dann senden Sie uns einfach dieses Formular: Checkliste (PDF, 390 kB)

RED MAGNETICS

Intertec Components GmbH
Munich Airport Office
Lilienthalstraße 17 a
85399 Hallbergmoos · Germany

Phone: +49 811-996799-65
Fax: +49 811-996799-20
service@red-magnetics.com
www.red-magnetics.com

# ITS-PE-1515

## Description

Es handelt sich hierbei um hochwertige Haftmagnete, die stromlos ihre Haltekraft via eines Permanentmagneten erzielen. Wie bei allen Elektrohaftmagneten findet keine mechanische Kraftumsetzung statt (im Gegensatz zu den Hubmagneten). Der Magnetismus wird bei Bestromung neutralisiert, indem der bestromte Elektromagnet das Magnetfeld des Permanentmagneten aufhebt.

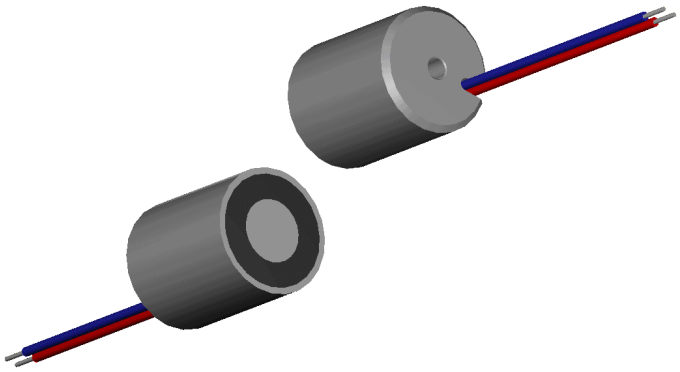

**Weight:** 40 g
**Haltekraft:** 25 N

## Coil Data

| | | | |
|---|---|---|---|
| **Duty (%)** | 10 | – | – |
| **Power Drain (Watt)** | 3,6 | – | – |
| **Max. Duty (Seconds)** | 30 | – | – |

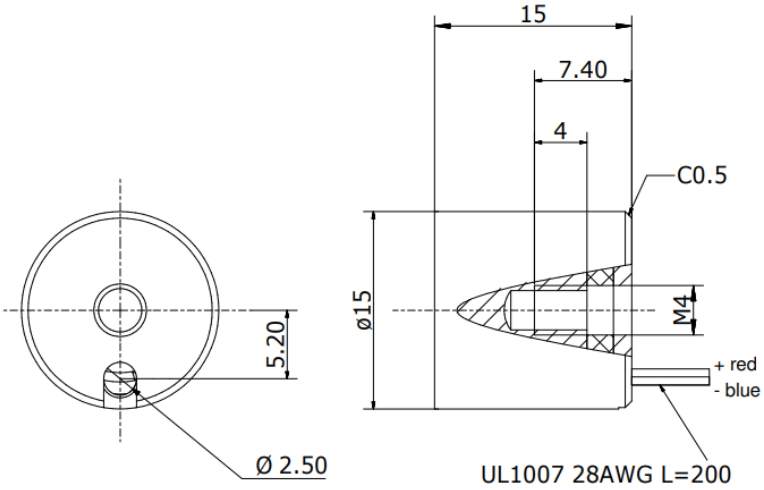


## Solenoid Layout

**Voltage:**
12 VDC (standard)
24 VDC (standard)
other voltages on request

## Special development

Sie wollen diesen Standardmagneten abändern (z. B. Abmessungen, Kräfte, usw …) dann senden Sie uns einfach dieses Formular: Checkliste (PDF, 390 kB)

RED MAGNETICS

Intertec Components GmbH
Munich Airport Office
Lilienthalstraße 17 a
85399 Hallbergmoos · Germany

Phone: +49 811-996799-65
Fax: +49 811-996799-20
service@red-magnetics.com
www.red-magnetics.com

# ITS-PE-2025

## Description

Unser Permanentelektrohaftmagnet ITS-PE2025-024 ist offizielles Prüfungsteil der IHK Prüfung Winter 2019/20. RED MAGNETICS ist offizieller Hersteller, über unseren Partner Prüfungsteile.de können Sie bequem online bestellen.

**Weight:** 70 g
**Haltekraft:** 45 N
**Anzugsplattendicke:** 3 mm

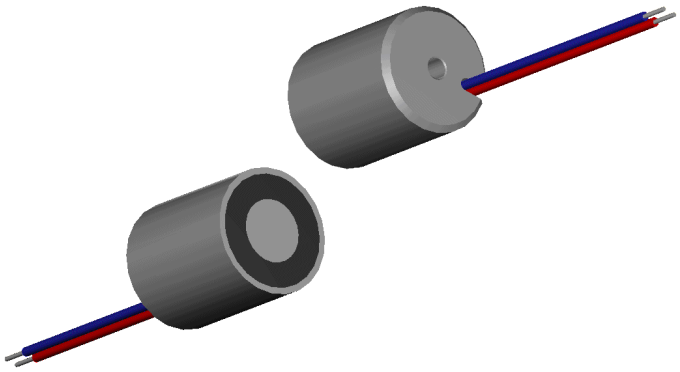

## Coil Data

| | | | |
|---|---|---|---|
| **Duty (%)** | 10 | – | – |
| **Power Drain (Watt)** | 3,8 | – | – |
| **Max. Duty (Seconds)** | 30 | – | – |

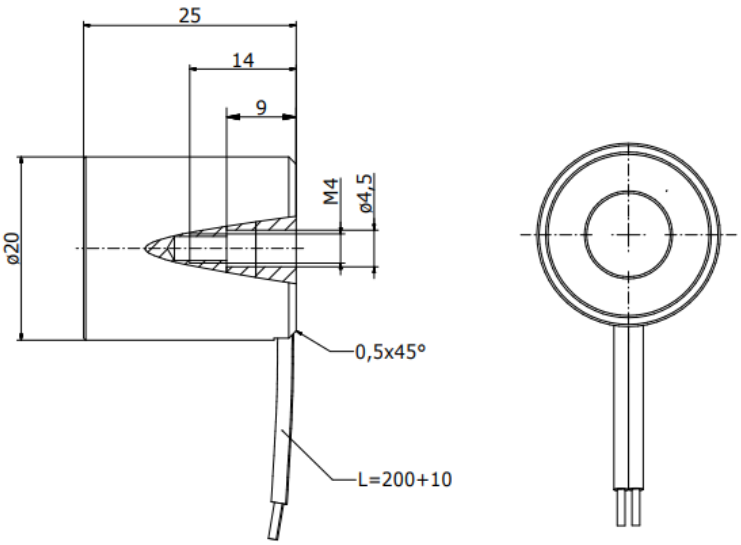


## Solenoid Layout

**Voltage:**
12 VDC (standard)
24 VDC (standard)
other voltages on request

## Special development

Sie wollen diesen Standardmagneten abändern (z. B. Abmessungen, Kräfte, usw …) dann senden Sie uns einfach dieses Formular: Checkliste (PDF, 390 kB)

RED MAGNETICS

Intertec Components GmbH
Munich Airport Office
Lilienthalstraße 17 a
85399 Hallbergmoos · Germany

Phone: +49 811-996799-65
Fax: +49 811-996799-20
service@red-magnetics.com
www.red-magnetics.com

# ITS-PE-2529

## Description

Es handelt sich hierbei um hochwertige Haftmagnete, die stromlos ihre Haltekraft via eines Permanentmagneten erzielen. Wie bei allen Elektrohaftmagneten findet keine mechanische Kraftumsetzung statt (im Gegensatz zu den Hubmagneten). Der Magnetismus wird bei Bestromung neutralisiert, indem der bestromte Elektromagnet das Magnetfeld des Permanentmagneten aufhebt.

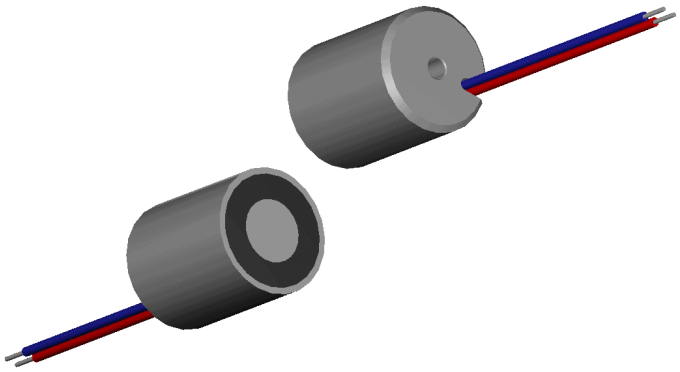

**Weight:** 100 g
**Haltekraft:** 120 N
**Anzugsplattendicke:** 5 mm

## Coil Data

| | | | |
|---|---|---|---|
| **Duty (%)** | 10 | – | – |
| **Power Drain (Watt)** | 7 | – | – |
| **Max. Duty (Seconds)** | 30 | – | – |

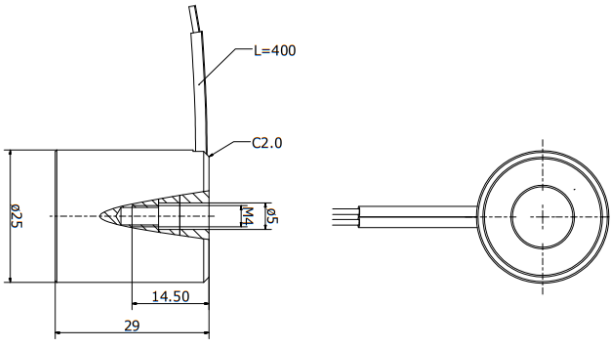


## Solenoid Layout

**Voltage:**
12 VDC (standard)
24 VDC (standard)
other voltages on request

## Special development

Sie wollen diesen Standardmagneten abändern (z. B. Abmessungen, Kräfte, usw …) dann senden Sie uns einfach dieses Formular: Checkliste (PDF, 390 kB)

RED MAGNETICS

Intertec Components GmbH
Munich Airport Office
Lilienthalstraße 17 a
85399 Hallbergmoos · Germany

Phone: +49 811-996799-65
Fax: +49 811-996799-20
service@red-magnetics.com
www.red-magnetics.com

# ITS-PE-3529

## Description

Es handelt sich hierbei um hochwertige Haftmagnete, die stromlos ihre Haltekraft via eines Permanentmagneten erzielen. Wie bei allen Elektrohaftmagneten findet keine mechanische Kraftumsetzung statt (im Gegensatz zu den Hubmagneten). Der Magnetismus wird via Bestromung neutralisiert, indem der bestromte Elektromagnet das Magnetfeld des Permanentmagneten aufhebt.

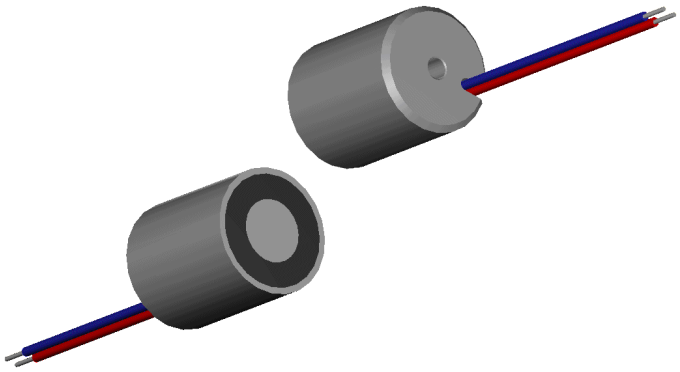

**Weight:** 200 g
**Haltekraft:** 300 N
**Anzugsplattendicke:** 5 mm

## Coil Data

| | | | |
|---|---|---|---|
| **Duty (%)** | 10 | – | – |
| **Power Drain (Watt)** | 28 | – | – |
| **Max. Duty (Seconds)** | 30 | – | – |

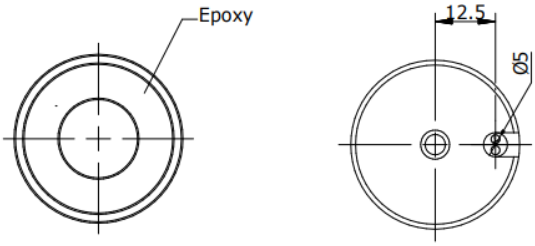


## Solenoid Layout

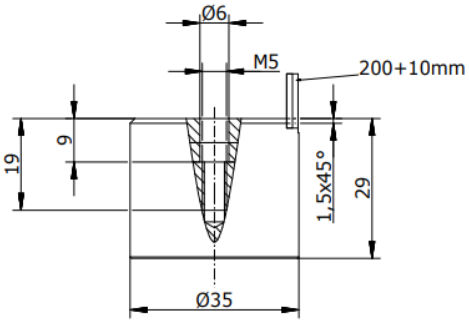


**Voltage:**
12 VDC (standard)
24 VDC (standard)
other voltages on request

## Special development

Sie wollen diesen Standardmagneten abändern (z. B. Abmessungen, Kräfte, usw …) dann senden Sie uns einfach dieses Formular: Checkliste (PDF, 390 kB)

RED MAGNETICS

Intertec Components GmbH
Munich Airport Office
Lilienthalstraße 17 a
85399 Hallbergmoos · Germany

Phone: +49 811-996799-65
Fax: +49 811-996799-20
service@red-magnetics.com
www.red-magnetics.com

# ITS-PE-5029

## Description

Es handelt sich hierbei um hochwertige Haftmagnete, die stromlos ihre Haltekraft via eines Permanentmagneten erzielen. Wie bei allen Elektrohaftmagneten findet keine mechanische Kraftumsetzung statt (im Gegensatz zu den Hubmagneten). Der Magnetismus wird via Bestromung neutralisiert, indem der bestromte Elektromagnet das Magnetfeld des Permanentmagneten aufhebt.

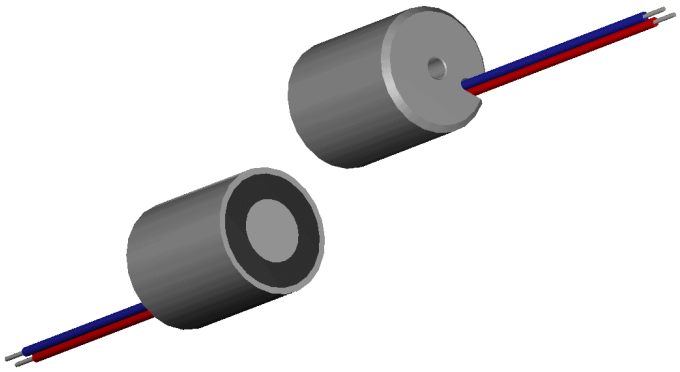

**Weight:** 300 g
**Haltekraft:** 500 N
**Anzugsplattendicke:** 11 mm

## Coil Data

| | | | |
|---|---|---|---|
| **Duty (%)** | 10 | – | – |
| **Power Drain (Watt)** | 10,3 | – | – |
| **Max. Duty (Seconds)** | 30 | – | – |

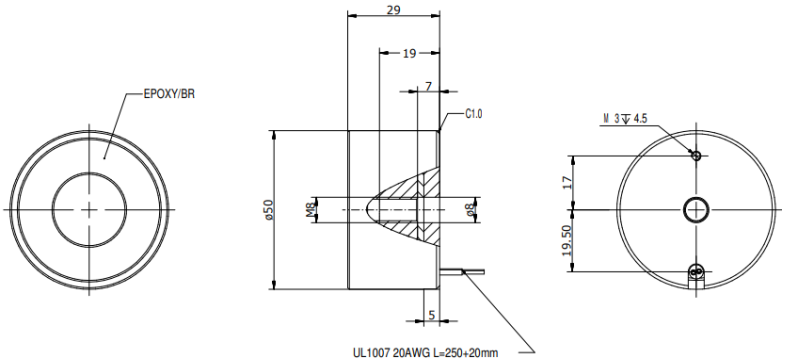


## Solenoid Layout

**Voltage:**
12 VDC (standard)
24 VDC (standard)
other voltages on request

## Special development

Sie wollen diesen Standardmagneten abändern (z. B. Abmessungen, Kräfte, usw …) dann senden Sie uns einfach dieses Formular: Checkliste (PDF, 390 kB)

RED MAGNETICS

Intertec Components GmbH
Munich Airport Office
Lilienthalstraße 17 a
85399 Hallbergmoos · Germany

Phone: +49 811-996799-65
Fax: +49 811-996799-20
service@red-magnetics.com
www.red-magnetics.com

# ITS-PE-6329

## Description

Es handelt sich hierbei um hochwertige Haftmagnete, die stromlos ihre Haltekraft via eines Permanentmagneten erzielen. Wie bei allen Elektrohaftmagneten findet keine mechanische Kraftumsetzung statt (im Gegensatz zu den Hubmagneten). Der Magnetismus wird bei Bestromung neutralisiert, indem der bestromte Elektromagnet das Magnetfeld des Permanentmagneten aufhebt.

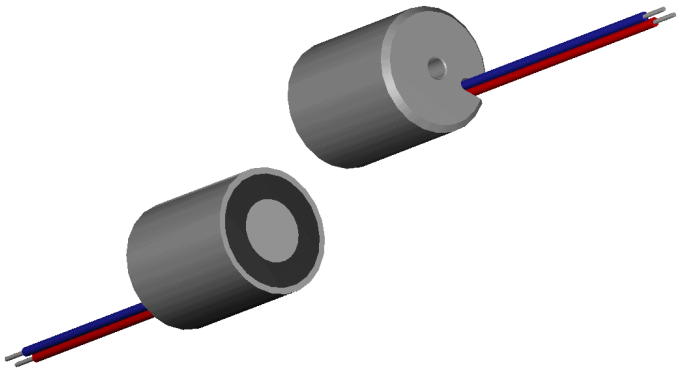

**Weight:** 700 g
**Haltekraft:** 960 N
**Anzugsplattendicke:** 15 mm

## Coil Data

| | | | |
|---|---|---|---|
| **Duty (%)** | 10 | – | – |
| **Power Drain (Watt)** | 33 | – | – |
| **Max. Duty (Seconds)** | 30 | – | – |

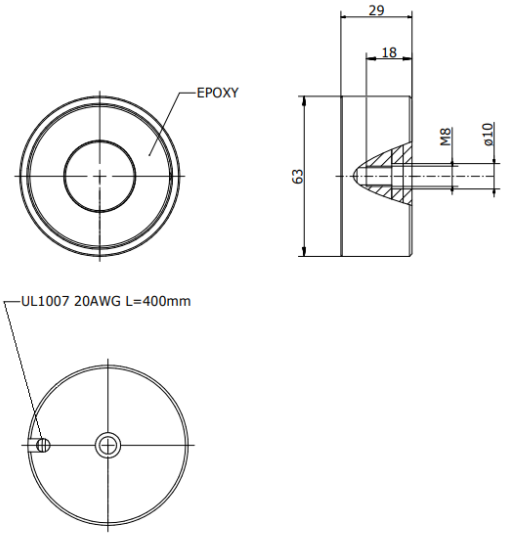


## Solenoid Layout

**Voltage:**
12 VDC (standard)
24 VDC (standard)
other voltages on request

## Special development

Sie wollen diesen Standardmagneten abändern (z. B. Abmessungen, Kräfte, usw …) dann senden Sie uns einfach dieses Formular: Checkliste (PDF, 390 kB)

RED MAGNETICS

Intertec Components GmbH
Munich Airport Office
Lilienthalstraße 17 a
85399 Hallbergmoos · Germany

Phone: +49 811-996799-65
Fax: +49 811-996799-20
service@red-magnetics.com
www.red-magnetics.com

# ITS-PE-7045

## Description

Es handelt sich hierbei um hochwertige Haftmagnete, die stromlos ihre Haltekraft via eines Permanentmagneten erzielen. Wie bei allen Elektrohaftmagneten findet keine mechanische Kraftumsetzung statt (im Gegensatz zu den Hubmagneten). Der Magnetismus wird via Bestromung neutralisiert, indem der bestromte Elektromagnet das Magnetfeld des Permanentmagneten aufhebt.

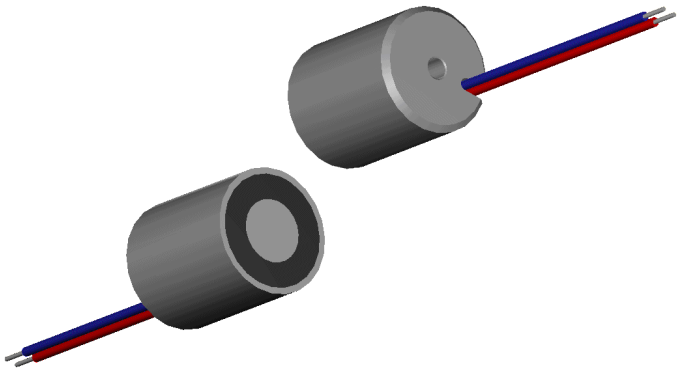

**Weight:** 1090 g
**Haltekraft:** 720 N
**Anzugsplattendicke:** 25 mm

## Coil Data

| | | | |
|---|---|---|---|
| **Duty (%)** | 10 | – | – |
| **Power Drain (Watt)** | 17,5 | – | – |
| **Max. Duty (Seconds)** | 30 | – | – |

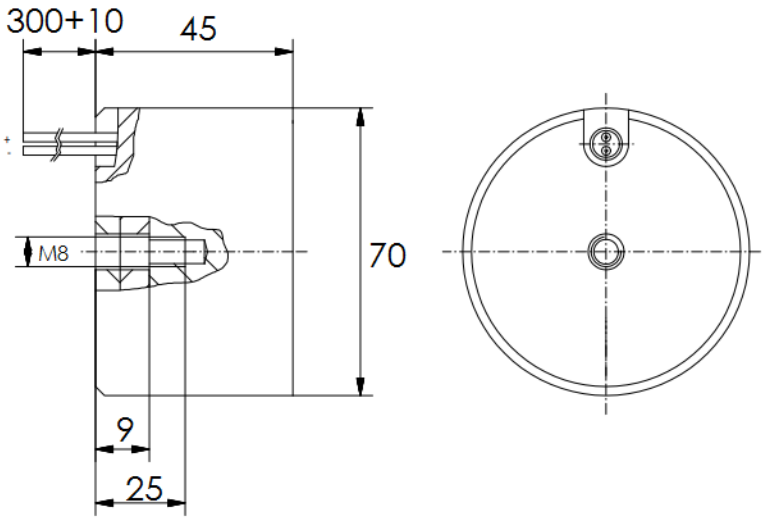


## Solenoid Layout

**Voltage:**
12 VDC (standard)
24 VDC (standard)
other voltages on request

## Special development

Sie wollen diesen Standardmagneten abändern (z. B. Abmessungen, Kräfte, usw …) dann senden Sie uns einfach dieses Formular: Checkliste (PDF, 390 kB)

RED MAGNETICS

Intertec Components GmbH
Munich Airport Office
Lilienthalstraße 17 a
85399 Hallbergmoos · Germany

Phone: +49 811-996799-65
Fax: +49 811-996799-20
service@red-magnetics.com
www.red-magnetics.com

# ITS-PE-8245

## Description

Es handelt sich hierbei um hochwertige Haftmagnete, die stromlos ihre Haltekraft via eines Permanentmagneten erzielen. Wie bei allen Elektrohaftmagneten findet keine mechanische Kraftumsetzung statt (im Gegensatz zu den Hubmagneten). Der Magnetismus wird via Bestromung neutralisiert, indem der bestromte Elektromagnet das Magnetfeld des Permanentmagneten aufhebt.

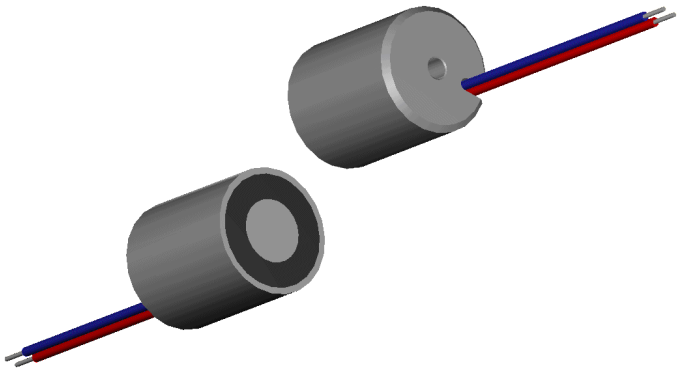

**Weight:** 1300 g
**Haltekraft:** 1900 N
**Anzugsplattendicke:** 15 mm

## Coil Data

| | | | |
|---|---|---|---|
| **Duty (%)** | 10 | – | – |
| **Power Drain (Watt)** | 60 | – | – |
| **Max. Duty (Seconds)** | 30 | – | – |

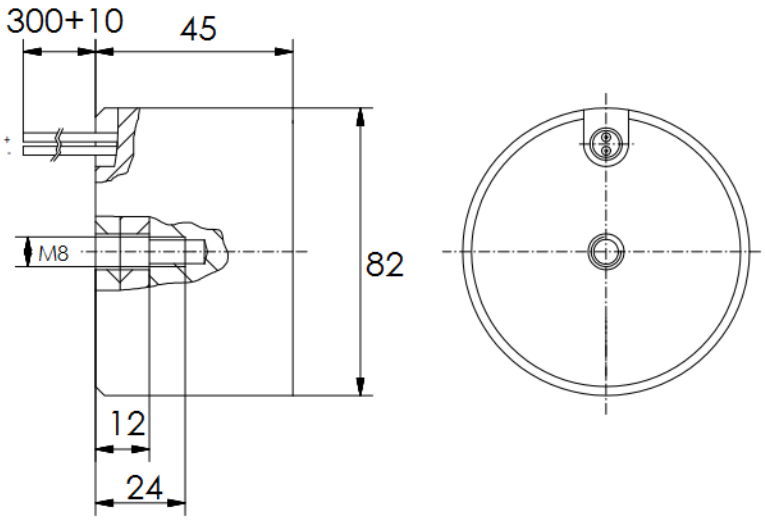


## Solenoid Layout

**Voltage:**
12 VDC (standard)
24 VDC (standard)
other voltages on request

## Special development

Sie wollen diesen Standardmagneten abändern (z. B. Abmessungen, Kräfte, usw …) dann senden Sie uns einfach dieses Formular: Checkliste (PDF, 390 kB)

RED MAGNETICS

Intertec Components GmbH
Munich Airport Office
Lilienthalstraße 17 a
85399 Hallbergmoos · Germany

Phone: +49 811-996799-65
Fax: +49 811-996799-20
service@red-magnetics.com
www.red-magnetics.com

# ITS-PER-1002525

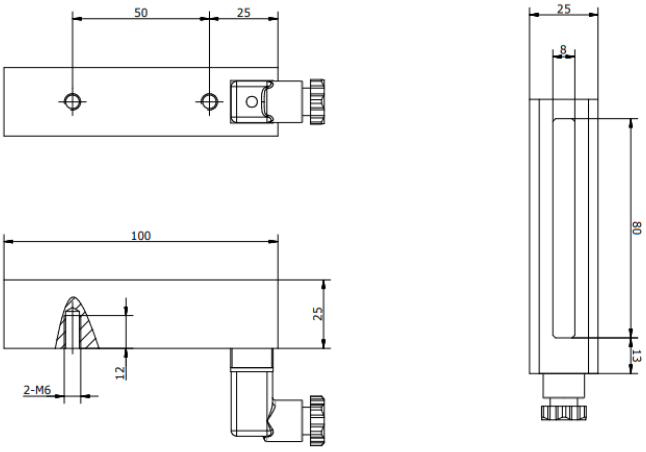


## Description

**Weight:** 700 g
**Haltekraft:** 600 N

## Coil Data

| | | | |
|---|---|---|---|
| **Duty (%)** | 10 | – | – |
| **Power Drain (Watt)** | 40 | – | – |
| **Max. Duty (Seconds)** | ∞ | – | – |

## Solenoid Layout

**Voltage:**
12 VDC (standard)
24 VDC (standard)
other voltages on request

## Special development

Sie wollen diesen Standardmagneten abändern (z. B. Abmessungen, Kräfte, usw …) dann senden Sie uns einfach dieses Formular: Checkliste (PDF, 390 kB)

RED MAGNETICS

Intertec Components GmbH
Munich Airport Office
Lilienthalstraße 17 a
85399 Hallbergmoos · Germany

Phone: +49 811-996799-65
Fax: +49 811-996799-20
service@red-magnetics.com
www.red-magnetics.com

# ITS-PER-1004035

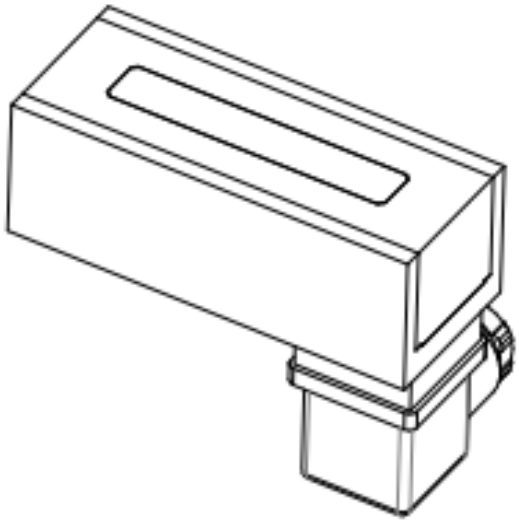

## Description

**Weight:** 880 g
**Haltekraft:** 950 N

## Coil Data

| | | | |
|---|---|---|---|
| **Duty (%)** | 10 | – | – |
| **Power Drain (Watt)** | 28 | – | – |
| **Max. Duty (Seconds)** | ∞ | – | – |

## Solenoid Layout

**Voltage:**
12 VDC (standard)
24 VDC (standard)
other voltages on request

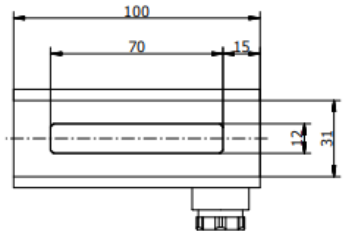


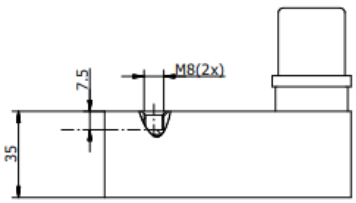


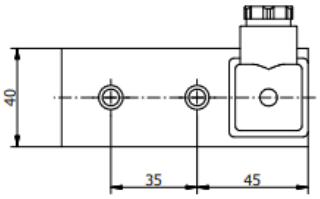


## Special development

Sie wollen diesen Standardmagneten abändern (z. B. Abmessungen, Kräfte, usw …) dann senden Sie uns einfach dieses Formular: Checkliste (PDF, 390 kB)

RED MAGNETICS

Intertec Components GmbH
Munich Airport Office
Lilienthalstraße 17 a
85399 Hallbergmoos · Germany

Phone: +49 811-996799-65
Fax: +49 811-996799-20
service@red-magnetics.com
www.red-magnetics.com

# ITS-PER-1504035

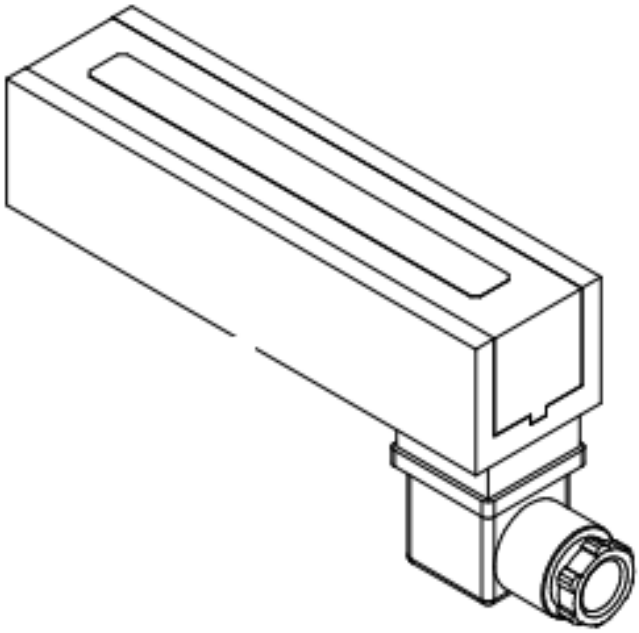

## Description

**Weight:** 1310 g
**Haltekraft:** 1500 N

## Coil Data

| | | | |
|---|---|---|---|
| **Duty (%)** | 10 | – | – |
| **Power Drain (Watt)** | 54 | – | – |
| **Max. Duty (Seconds)** | ∞ | – | – |

## Solenoid Layout

**Voltage:**
12 VDC (standard)
24 VDC (standard)
other voltages on request

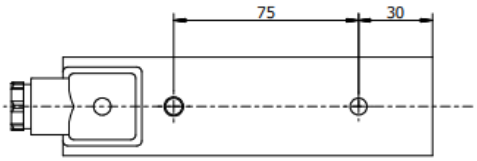


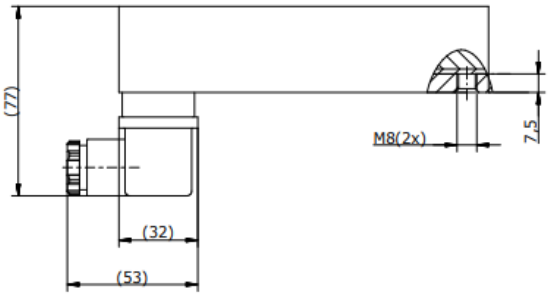


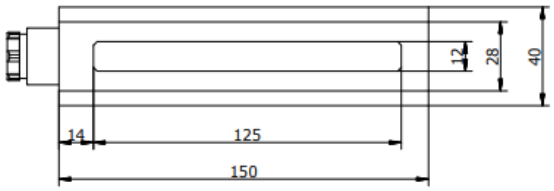


## Special development

Sie wollen diesen Standardmagneten abändern (z. B. Abmessungen, Kräfte, usw …) dann senden Sie uns einfach dieses Formular: Checkliste (PDF, 390 kB)

RED MAGNETICS

Intertec Components GmbH
Munich Airport Office
Lilienthalstraße 17 a
85399 Hallbergmoos · Germany

Phone: +49 811-996799-65
Fax: +49 811-996799-20
service@red-magnetics.com
www.red-magnetics.com

# ITS-PER-2004035

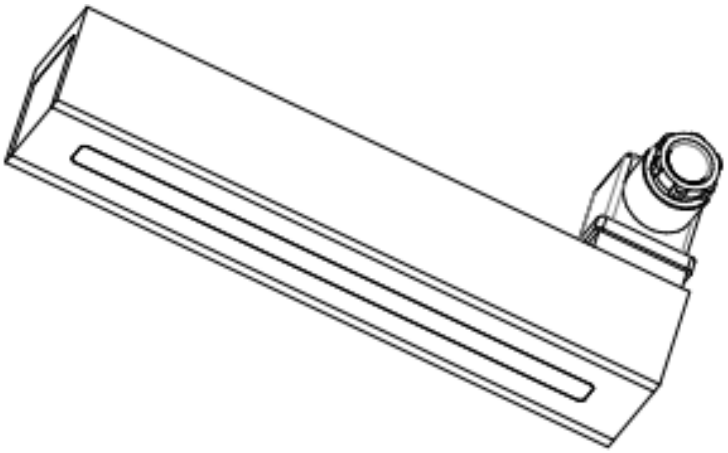

## Description

**Weight:** 1800 g
**Haltekraft:** 2300 N

## Coil Data

| | | | |
|---|---|---|---|
| **Duty (%)** | 10 | – | – |
| **Power Drain (Watt)** | 96 | – | – |
| **Max. Duty (Seconds)** | ∞ | – | – |

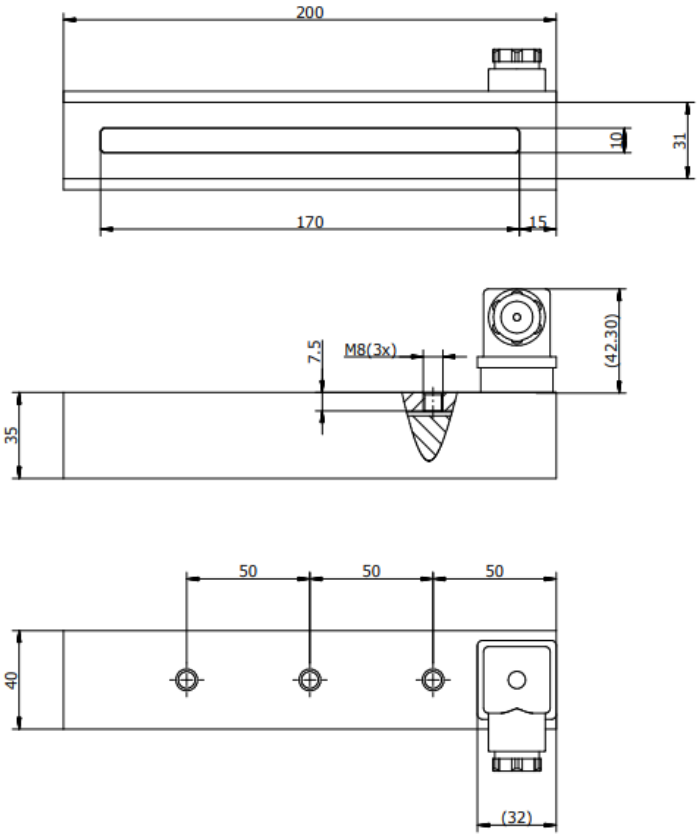


## Solenoid Layout

**Voltage:**
12 VDC (standard)
24 VDC (standard)
other voltages on request

## Special development

Sie wollen diesen Standardmagneten abändern (z. B. Abmessungen, Kräfte, usw …) dann senden Sie uns einfach dieses Formular: Checkliste (PDF, 390 kB)

RED MAGNETICS

Intertec Components GmbH
Munich Airport Office
Lilienthalstraße 17 a
85399 Hallbergmoos · Germany

Phone: +49 811-996799-65
Fax: +49 811-996799-20
service@red-magnetics.com
www.red-magnetics.com

# ITS-VEL 1510B

## Description

**Stroke:** 3,00 mm
**Weight:** 24 g

## Coil Data

| | | | |
|---|---|---|---|
| **Duty (%)** | 100 | 50 | 25 |
| **Power Drain (Watt)** | 1,7 | 3,4 | 6,8 |
| **Max. Duty (Seconds)** | ∞ | 150 | 75 |

## Solenoid Layout

**Voltage:**
6 VDC (standard)
12 VDC (standard)
24 VDC (standard)
other voltages on request

## Special development

Sie wollen diesen Standardmagneten abändern (z. B. Abmessungen, Kräfte, usw …) dann senden Sie uns einfach dieses Formular: Checkliste (PDF, 390 kB)

Non energized

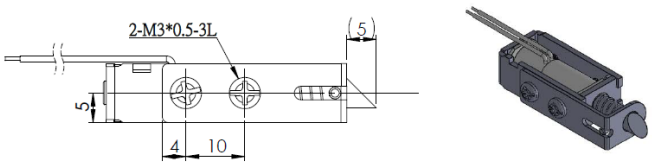


Energized

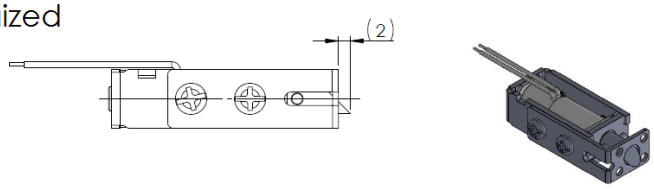


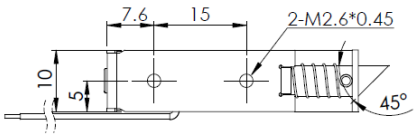


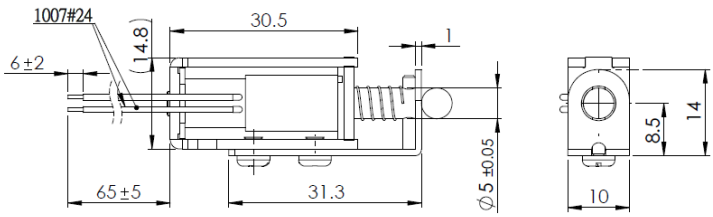


RED MAGNETICS

Intertec Components GmbH
Munich Airport Office
Lilienthalstraße 17 a
85399 Hallbergmoos · Germany

Phone: +49 811-996799-65
Fax: +49 811-996799-20
service@red-magnetics.com
www.red-magnetics.com

# ITS-VEL 2620B

## Description

**Stroke:** 8,00 mm
**Weight:** 115 g

## Coil Data

| | | | |
|---|---|---|---|
| **Duty (%)** | 100 | 50 | 25 |
| **Power Drain (Watt)** | 3,8 | 7,6 | 15,2 |
| **Max. Duty (Seconds)** | ∞ | 150 | 75 |

## Solenoid Layout

**Voltage:**
6 VDC (standard)
12 VDC (standard)
24 VDC (standard)
other voltages on request

## Special development

Sie wollen diesen Standardmagneten abändern (z. B. Abmessungen, Kräfte, usw …) dann senden Sie uns einfach dieses Formular: Checkliste (PDF, 390 kB)

Non energized

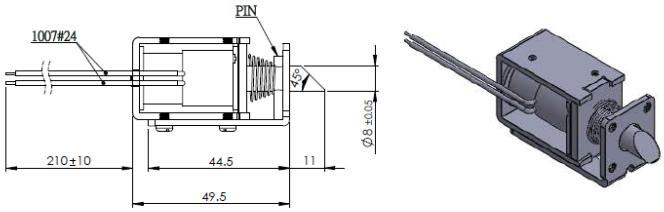


Energized

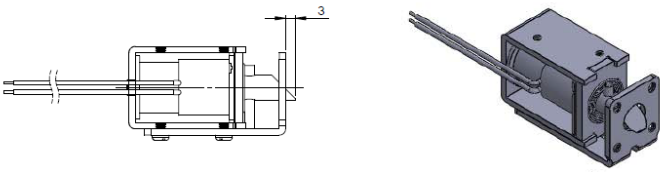


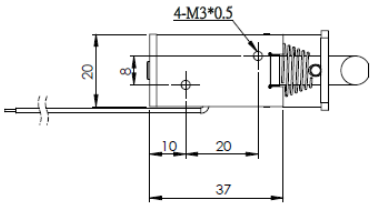


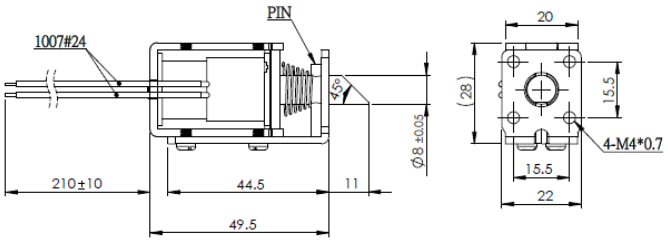


RED MAGNETICS

Intertec Components GmbH
Munich Airport Office
Lilienthalstraße 17 a
85399 Hallbergmoos · Germany

Phone: +49 811-996799-65
Fax: +49 811-996799-20
service@red-magnetics.com
www.red-magnetics.com

# ITS-VEL-SYS 7313

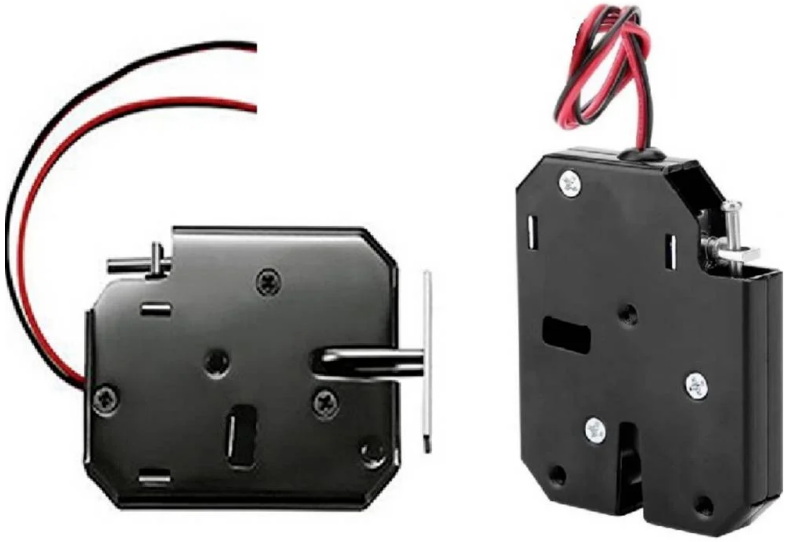

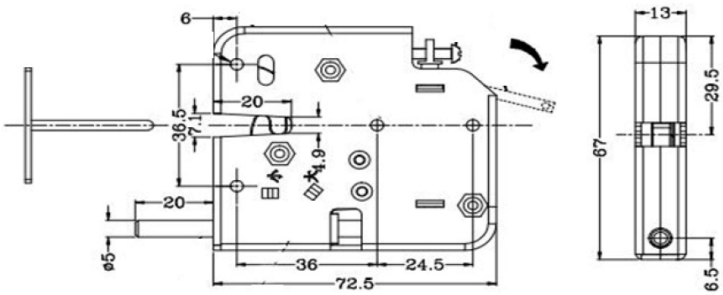


## Description

Ein einfaches Schloss welches bei Bestromung eine Öse aus der Falle frei lässt.

**Stroke:** - mm

**Haltekraft:** 40 N

## Coil Data

| | | | |
|---|---|---|---|
| **Duty (%)** | 100 | – | – |
| **Power Drain (Watt)** | 24 | – | – |
| **Max. Duty (Seconds)** | – | – | – |

## Solenoid Layout

**Voltage:**
12 VDC (standard)
other voltages on request

## Special development

Sie wollen diesen Standardmagneten abändern (z. B. Abmessungen, Kräfte, usw …) dann senden Sie uns einfach dieses Formular: Checkliste (PDF, 390 kB)

RED MAGNETICS

Intertec Components GmbH
Munich Airport Office
Lilienthalstraße 17 a
85399 Hallbergmoos · Germany

Phone: +49 811-996799-65
Fax: +49 811-996799-20
service@red-magnetics.com
www.red-magnetics.com